WUMA 午马传动
Dreams drive the future!

Helical Gearbox Selection Catalogue

齿轮减速机目录册

2025A

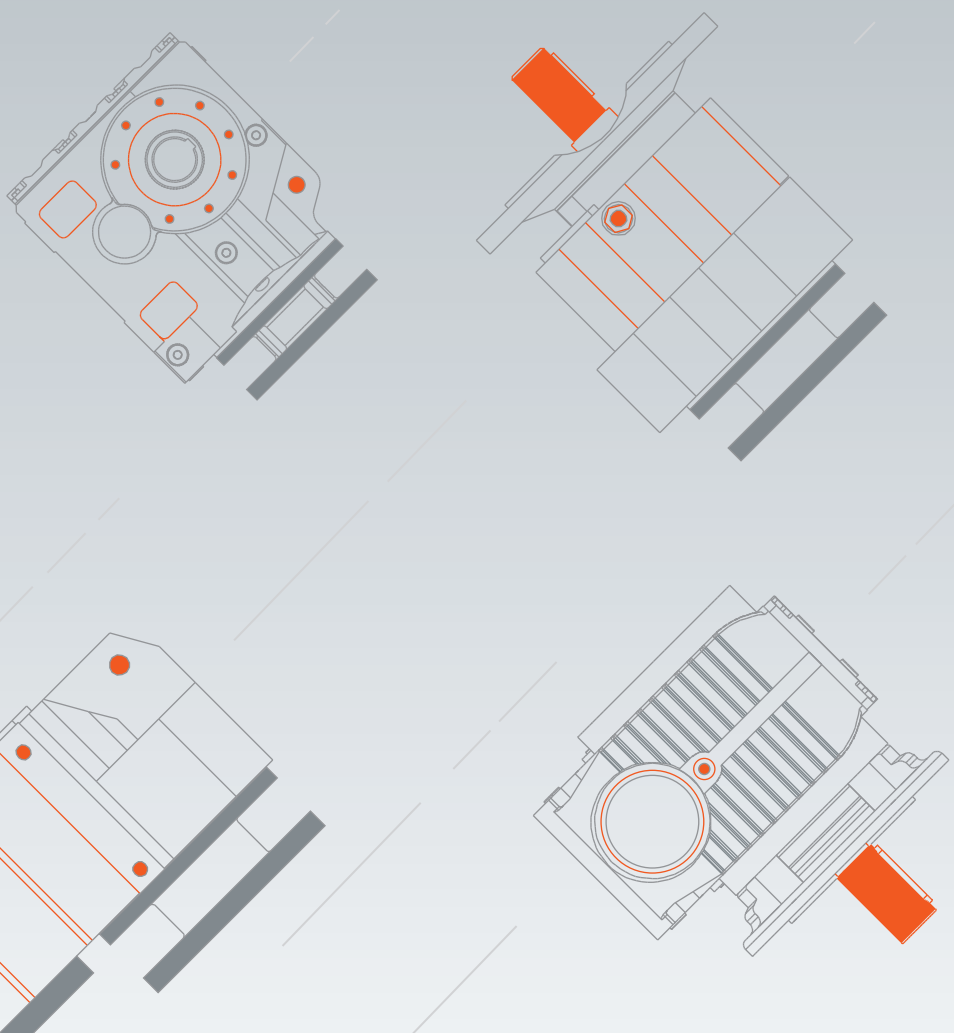

SINCE 1995

DREAMS DRIVE THE FUTURE

面积
Area **60,000m²**

历史
Experience **30year**

技术人员
Technicians **30+**

员工
Employees **300+**

年产量
Annual Output Units **500,000**

浙江午马传动有限公司是由浙江午马减速机有限公司全资投资的服务型制造企业。

公司始创于 1995 年，地处沿海经 济带，传承传动领域近三十年的制造经验，专业生产 RV 系列蜗轮蜗杆减速机，R,K,F,S 四大系列硬齿面斜齿轮减速机，准双曲面减速机等超过 10 个系列的产品，现拥有资深全职研究生，高级工程师，温州市高层次特殊支持计划人才等高水准的人才梯队，并先后参与了行业标准及团体标准的制定 12 项，拥有专利 35 件，荣获浙江工业科学技术奖，温州市重大科技创新项目，丽水市绿谷精英创新引领”计划等科研成果。

Zhejiang Wuma Drive Co., Ltd. was established in 1995. It integrates R&D, manufacturing, and sales. It specializes in the production of RV series worm gearboxes, R, K, F, and S series helical gearboxes, hypoid gearboxes, and more than 10 series of products. All products are manufactured using ISO 9001-certified processes and comply with DIN/AGMA standards.
With 30 years of technical expertise, WUMA serves multiple industries such as the food machinery Industry, the pharmaceutical machinery industry, and the ceramic machinery industry in 80 countries. We are committed to continuous innovation through strict quality assurance.

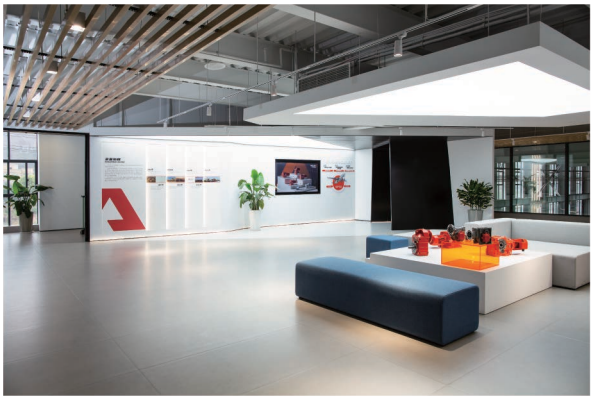

愿景 VISION

让世界爱上午马制造
Made in WUMA, make world better!

使命 MISSION

为全球提供绿色高效的传动方案
Provide a green and efficient transmission scheme for the world

价值观 VALUES

至诚至信，共创共享
Sincere and trustworthy, co-creation and sharing

午马传动智能数字化车间以工业 4.0 技术为核心，构建了一个高效、精准且环保的现代化生产体系。车间采用了高度自动化的生产线，整合了 AGV 无人搬运系统、德马吉、马扎克等精密加工设备，实现从原材料到成品的智能化生产，并通过物联网传感器实时收集设备状态和工艺数据，结合 PLM 与 MES 系统集成，实现了生产调度的动态优化，从而将生产线切换时间缩短了 40 %，质量缺陷率降低了 30%。

Wuma Drive's intelligent digital workshop takes Industry 4.0 technology as its core and builds an efficient, precise and environmentally friendly modern production system. The workshop uses a highly automated production line, integrates AGV unmanned handling systems, DMG and Mazak precision processing equipment, and realizes intelligent production from raw materials to finished products. It also collects equipment status and process data in real time through IoT sensors, and combines PLM and MES system integration to achieve dynamic optimization of production scheduling, thereby shortening the production line switching time by 40% and reducing the quality defect rate by 30%

DMG 德玛吉 卧式箱体加工中心	**LG-MAZAK** 马扎克 箱体加工中心
MITSUBUSHI 三菱 滚齿机	**TSUGAMI** 津上 精加工车床
HEADMAN 海德曼 精加工车床	**TOMAN** 陀曼 滚齿机

Smart Workshop
智能化车间

QUALITY

Digital Factory
数字化工厂

Content

产品概述 Product Overview

浙江午马传动有限公司生产的硬齿面减速机系列产品包括:WR系列斜齿轮硬齿面减速机、WK系列斜齿-螺旋锥齿轮减速机、WF系列平行轴斜齿轮减速机、WS系列斜齿轮-蜗轮蜗杆减速机,全系列产品严格遵循ISO国际标准制造,满足不同行业的传动解决方案需求。

The helical gearbox series produced by Zhejiang Wuma Drive Co., Ltd. includes: WR series inline helical gearbox, WK series helical bevel gearbox, WF series parallel shaft helical gearbox, WS series helical-worm gearbox. The entire series of products is manufactured in strict compliance with ISO international standards to meet the transmission solution needs of different industries.

一、性能特点 Performance Characteristics

1. 高传动效率与精度

齿轮采用硬齿面磨齿工艺,精度6级;单传动效率达96%以上,确保动力输出稳定,满足精密传动需求。

2. 模块化优化设计

午马减速机是在模块组合体系的基础上优化设计的,可以方便地配用各种型式的电动机或采用其它动力输入方式。

同种机型可配用多种功率的电动机,容易实现各种机型之间的组合联接。

3. 超高扭矩承载能力

优化齿轮啮合曲线,抗冲击载荷能力强,瞬时过载能力强。

4. 低噪音与振动控制

采用精密磨齿、齿形修形技术、配合高刚性箱体,降低运行噪音,适用于洁净环境。

5. 长寿命与维护方便

齿轮采用低碳合金钢渗碳淬火工艺,齿面硬度 HRC58～62,齿轮芯部硬度HRC33～40;标配IP54、IP55防护等级,油润滑寿命长。

6. 传动比

划分细,范围广。组合机型可以形成较大的传动比,输出转速更低。

7. 安装形式

有卧式、法兰安装等多种。

Advanced gear reducer performance features

1. High Transmission Efficiency & Precision

The hard-tooth surface grinding process ensures Grade 6 precision, with single-stage efficiency exceeding 96%, guaranteeing stable power output for precision transmission.

2. Modular Optimized Design

Wuma's gearbox are optimized based on a modular combination system, enabling easy integration with various motor types or alternative power inputs. Multiple motor power options are available for a single frame size, facilitating flexible unit combinations.

3. Exceptional Torque Load Capacity

Optimized gear meshing profile delivers strong impact load resistance and superior instantaneous overload capacity.

4. Low Noise & Vibration Control

Precision grinding, tooth profile modification, and high-rigidity housing minimize operational noise, making it suitable for clean environments.

5. Extended Service Life & Easy Maintenance

Gears are made of low-carbon alloy steel with carburizing and quenching processes. Gear surface hardness: HRC 58–62; core hardness: HRC 33–40.Standard Protection: IP54/IP55 rating, ensuring excellent dust and water resistance.

Oil Lubrication: Extended service life with efficient lubrication.

6. Ratios

Finely segmented ratio ranges. Combined units achieve larger ratios for lower output speeds.

7. Multiple Mounting Options

Horizontal and flange-mounted configurations, among others.

二、场所条件 Working Conditions

1. 环境温度-40°C~50°C。(0°C以下启动时润滑油要加热到0°C以上。)
2. 海拔不超过1000米。
3. 输入转速不大于1800rpm，齿轮最高圆周速度不超过22m/s。
4. 可用于正反运转。
5. 无行业限制。
6. 其他条件下使用请与我公司技术部联系。

1. Ambient temperature -40℃~50℃. (When starting below 0℃, the lubricating oil must be heated to above 0℃.)
2. The altitude does not exceed 1000 meters.
3. The input speed is not more than 1800rpm, and the maximum circumferential speed of the gear does not exceed 22m/s.
4. It can be used for forward and reverse operation.
5. There is no industry restriction.
6. Please contact our technical department for use under other conditions.

选型指南 Selection Description

午马齿轮减速机是按载荷平稳，每天工作时间一定和少量起停次数的情况设计的，而在实际使用中往往不是处于此种理想状况，因此必须按照实际情况的载荷类型、运行时间、起动频率来确定工作机系数f1、原动机系数f2、起动系数f3、减速机重要性系数f4。使用小于或等于选型表中列出的使用系数fB，即f1 x f2 x f3x f4≤fB。或将工作机所需的转矩乘以使用系数（f1 x f2 x f3 x f4）应小于或等于齿轮减速电机的许用转矩。

即 Ma≥Md x f1 x f2 x f3 x f4

f1: 工作机系数(见表1)

f2:原动机系数（见表2）

f3：起动系数（见表3）

f4：减速机重要性系数（见表4）

Md：工作机所需转矩

Ma：减速电机许用转矩

Wuma's helical gearbox are designed for stable loads, certain daily working hours and a small number of starts and stops. However, in actual use, this ideal condition is often not met. Therefore, the working machine coefficient f1, prime mover coefficient f2, starting coefficient f3, and reducer importance coefficient f4 must be determined according to the actual load type, operating time, and starting frequency. Use a use coefficient fB that is less than or equal to the use coefficient fB listed in the selection table, that is, f1 x f2 x f3x f4≤fB. Or multiply the torque required by the working machine by the use coefficient (f1 x f2 x f3 x f4) should be less than or equal to the allowable torque of the gearmotor.

That is,Ma≥Md x f1 x f2 x f3 x f4

f1: working machine coefficient (see Table 1)

f2: prime mover coefficient (see Table 2)

f3: starting coefficient (see Table 3)

F4: reducer importance coefficient (see Table 4)

Md: working machine required torque

Ma: reduced motor allowable torque

f1 工作机系数 Factor for driven machine

表1 Table1

工作机 Driven machines			日工作小时数 The day work hours		
			=0.5h	0.5-10h	>10h
污水处理 Waste water treatment	浓缩器（中心传动）	Thickeners（central drive)	-	-	1.2
	压滤器	Fitter presses	1.0	1.3	1.5
	絮凝器	Flocculation apparata	0.8	1.0	1.3
	曝气机	Aerators	-	1.8	2.0
	接集设备	Raking equipment	1.0	1.2	1.3
	纵向、回转组合接集装置	Combined longitudinal and rotary rakes	1.0	1.3	1.5
	预浓缩器	Pre-thickeners	-	1.1	1.3
	螺杆泵	Screw pumps	-	1.3	1.5
	水轮机	Water turbines	-	-	2.0
	离心泵	Centrifugal pumps	1.0	1.2	1.3
	1个活塞容积式泵	1 piston positive-displacement pumps	1.3	1.4	1.8
	>1个活塞容积式泵	>1 piston positive displacement pumps	1.2	1.4	1.5
挖泥机 Dredgers	斗式运输机	Bucker conveyors	-	1.6	1.6
	倾卸装置	Dumping devices	-	1.3	1.5
	Carteypillar行走机构	Carterpillar travelling gears	1.2	1.6	1.8
	斗轮式挖掘机（用于捡拾）	Bucket wheel excavators as pick-up	-	1.7	1.7
	斗轮式挖掘机（用于粗料）	Bucket wheel excavators for primitive material	-	2.2	2.2
	切碎机	Cutterheads	-	2.2	2.2
	行走机构*	Travelling gears*		1.4	1.8
弯板机 Plate bending machines			-	1.0	1.0
化学工业 Chemical industry	挤压机	Extruders	-	-	1.6
	调浆机	Dough mills	-	1.8	1.8
	橡胶砑光机	Rubber calenders	-	1.5	1.5
	冷却圆筒	Cooling drums	-	1.3	1.4
	混料机，用于均匀介	Mixers for uniform media	1.0	1.3	1.4
	混料机，用于非均匀介	Mixers for non-uniform media	1.4	1.6	1.7
	搅拌机，用于密度均匀介质	Agitators for media with uniform density	1.0	1.3	1.5
	搅拌机，用于非均匀介质	Agitators for media with non uniform density	1.2	1.4	1.6
	搅拌机，用于不均匀气体吸收	Agitators for media with non uniform gas absorption	1.4	1.6	1.8
	烘炉	Toasters	1.0	1.3	1.5
	离心机	Centrifuges	1.0	1.2	1.3
起重机械 Cranes	回转机构	Slewing gears	2.5	2.5	3.0
	俯仰机构	Luffing gears	2.5	2.5	3.0
	行走机构	Travelling gears	2.5	2.5	3.0
	提升机构	Hoisting gears	2.5	2.5	3.0
	转臂式起重机	Derricking jib cranes	2.5	2.5	3.0
金属加工设备 Metalworking mills	翻板机	Plate titers	1.0	1.0	1.2
	推钢机	Ingot pushers	1.0	1.2	1.2
	绕线机	Winding machines	-	1.6	1.6
	冷床横移架	Cooling bed transfer frames	-	1.5	1.5
	辊式矫直机	Roller straighteners	-	1.6	1.6

工作机 Driven machines			日工作小时数 The day work hours		
			≤0.5h	0.5-10h	>10h
金属加工设备 Metalworking mills	辊道（连续式）	Roller tables continuous	-	1.5	1.5
	辊道（间歇式）	Roller tables intermittent	-	2.0	2.0
	可逆式轧管机	Roller tables Reversing tubemills	-	1.8	1.8
	剪切机（连续机）*	Shears continuous*	-	1.5	1.5
	剪切机（曲柄式）*	Shears crank type*	1.0	1.0	1.0
	连铸机驱动装置	Continuous casting drivers	-	1.4	1.4
	可逆式开坯机	Reversing blooming mills	-	2.5	2.5
	可逆式板坯轧机	Reversing slabbing mills	-	2.5	2.5
	可逆式线材轧机	Reversing wire mills	-	1.8	1.8
	可逆式薄板轧机	Reversing sheet mills	-	2.0	2.0
	可逆式中厚板轧机	Reversing plate mills	-	1.8	1.8
	辊缝调节驱动装置	Roll adjustment drives	0.9	1.0	-
输送机械 Conveyors	斗式输送机	Bucket conveyors	-	1.2	1.5
	绞车	Hauling winches	1.4	1.6	1.6
	卷扬机	Hoists		1.5	1.8
	皮带输送机<150kw	Belt conveyors<150kw	1.0	1.2	1.3
	皮带输送机=150kw	Belt conveyors=150kw	1.1	1.3	1.5
	货用电梯*	Goods lifts*	-	1.2	1.5
	客用电梯*	Passenger lifts*		1.5	1.8
	刮板式输送机	Apron conveyors	-	1.2	1.5
	自动扶梯	Escalators		1.2	1.4
	轨道行走机构	Rail travelling gears	-	1.5	-
变频装置		Frequency converters	-	1.8	2.0
往复式压缩机		Reciprocating compressors	-	1.8	1.9
冷却塔 Cooling towers	冷却塔风扇	Cooling towerfans	-	-	2.0
	风机（轴流和离心式）	Blowers（axialandradial）	-	1.4	1.5
蔗糖生产 Cane sugar production	甘蔗切碎机*	Caneknives*	-	-	1.7
	甘蔗碾磨机	Canemills	-	-	1.7
甜菜糖生产 Beetsugar production	甜菜绞碎机	Beetcossettesmacerators	-	-	1.2
	榨取机，机械致冷机，蒸煮机	Extractian plants，Mechanical refrigerator，juice boilers	-	-	1.4
	甜菜清洗机	Sugar beet washing machines	-	-	1.5
	甜菜切碎机	Sugar beet cutters	-	-	1.5
造纸机械 Papermachines	各种类型**	Of all-kind**	-	1.8	2.0
	碎浆机驱动装置	Pulperdrives	2.0	2.0	2.0
索道缆车 Cableways	离心式压缩机	Centrifugal compressors	-	1.4	1.5
	运货索道	Material ropeways	-	1.3	1.4
	往返系统空中索道	To-and fro system aerial ropeways	-	1.6	1.8
	T型杆升降机	T-barlifts	-	1.3	1.4
	连续索道	Continuous ropeways	-	1.4	1.6
水泥工业 Cement industry	混凝土搅拌器	Concrete mixers	-	1.5	1.5
	破碎机*	Breakers*	-	1.2	1.4
	回转窑	Rotary kilns	-	-	2.0
	管式磨机	Tubemills	-	-	2.0
	选扮机	Separators	-	1.6	1.6
	辊压机	Roll crushers	-	-	2.0

f2 原动机系数 Factor forprime mover

表2 Table2

电机，液压马达，汽轮机	Electric motos，hydra-ulic motors，turbines	1.0
4-6缸活塞发动机	Piston engines 4-6 cylinders	1.25
1-3缸活塞发动机	Piston engines 1-3 cylinders	1.5

f3 起动系数 Start factor

表3 Table3

f3 / f1 / 每小时启动次数 Number of starts per hour	1	1.25-1.75	2-2.75	≥3
≤5	1	1	1	1
6-25	1.2	1.12	1.06	1
26-60	1.3	1.2	1.12	1.06
61-180	1.5	1.3	1.2	1.12
>180	1.7	1.5	1.3	1.2

f4 减速机重要性系数 Reducer importance coefficient

表4 Table4

f4	重要性与安全要求 Importance and safety requirements
1~1.2	一般设备,减速器失效仅引起单机停产且易更换备件 Failure of the reducer causes only single-machine shutdown with easy spare parts replacement.
1.2~1.4	重要设备,减速器失效引起机组、生产线或全厂停产 Important equipment, reducer failure causes the unit, production line or the entire plant to stop production.
1.4~1.6	高度安全要求，减速器失效引起设备、人身事故 High safety requirements:The failre of the reducer can cause equipmet and personal accidents

备注：

1. 允许的轴伸径向载荷及轴向载荷
2. 输出轴端允许的径向载荷及轴向载荷资料，请与我公司技术部联系。
3. 减速机的使用与维护请参阅随机附带的《减·变速机使用说明书》。

Note:

1. Allowable radial load and axial load on the shaft
2. For information on the allowable radial load and axial load on the output shaft, please contact our technical department.
3. For the use and maintenance of the reducer, please refer to the "Instructions for Use of Reducer and Variable Speed Drive" that comes with the reducer.

输入模块尺寸 Adapters dimensions

一、B5型电机输入模块的尺寸 Adapters for mounting IEC B5 motors

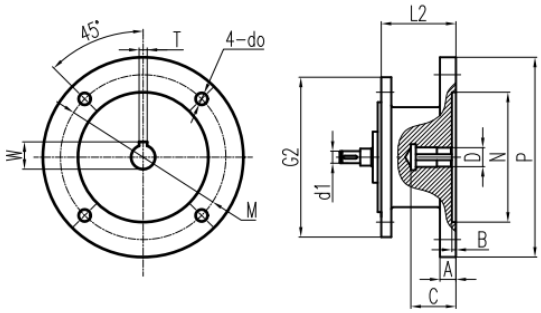

63B5~200B5

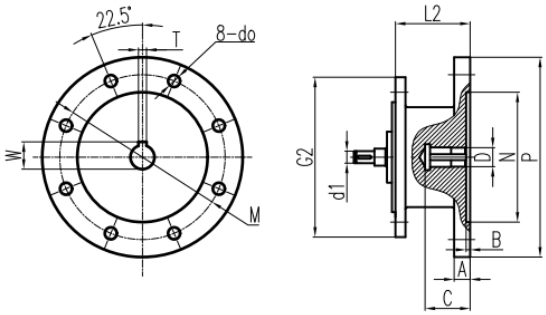

225B5~315B5

减速机机座号 Model	标准B5型电机机座号 B5 size	L2	N	M	P	do	A	B	≥C	D	T	W
R17	63B5	61.5	Φ95	Φ115	Φ140	Φ10	14	4	≥24	Φ11	4	12.8
	71B5	61.5	Φ110	Φ130	Φ160	Φ10	11	4	≥31	Φ14	5	16.3
	80B5	80	Φ130	Φ160	Φ200	Φ12	12	4	≥41	Φ19	6	21.9
R27 R37	63B5	61.5	Φ95	Φ115	Φ140	Φ10	14	4	≥24	Φ11	4	12.8
	71B5	61.5	Φ110	Φ130	Φ160	Φ10	11	4	≥31	Φ14	5	16.3
	80B5	80	Φ130	Φ160	Φ200	Φ12	12	4	≥41	Φ19	6	21.9
	90B5	80	Φ130	Φ160	Φ200	Φ12	12	4	≥51	Φ24	8	27.3
	100B5	98	Φ180	Φ215	Φ250	Φ14	17	4.5	≥61	Φ28	8	31.3
R51 R61 R47 R57 R67	63B5	56	Φ95	Φ115	Φ140	Φ10	14	4	≥24	Φ11	4	12.8
	71B5	56	Φ110	Φ130	Φ160	Φ10	13	4	≥31	Φ14	5	16.3
	80B5	74.5	Φ130	Φ160	Φ200	Φ12	15	4	≥41	Φ19	6	21.9
	90B5	74.5	Φ130	Φ160	Φ200	Φ12	15	4	≥51	Φ24	8	27.3
	100B5	90.5	Φ180	Φ215	Φ250	Φ14	17	4.5	≥61	Φ28	8	31.3
	112B5	90.5	Φ180	Φ215	Φ250	Φ14	17	4.5	≥81	Φ28	8	31.3
	132B5	123	Φ230	Φ265	Φ300	Φ14	18	6	≥111	Φ38	10	41.3
R71 R77	63B5	50	Φ95	Φ115	Φ140	Φ10	14	4	≥24	Φ11	4	12.8
	71B5	50	Φ110	Φ130	Φ160	Φ10	10	4	≥31	Φ14	5	16.3
	80B5	68.5	Φ130	Φ160	Φ200	Φ12	16	4	≥41	Φ19	6	21.9
	90B5	68.5	Φ130	Φ160	Φ200	Φ12	16	4	≥51	Φ24	8	27.3
	100B5	82.5	Φ180	Φ215	Φ250	Φ15	17	4.5	≥61	Φ28	8	31.3
	112B5	82.5	Φ180	Φ215	Φ250	Φ15	17	4.5	≥81	Φ28	8	31.3
	132B5	111	Φ230	Φ265	Φ300	Φ15	17	6	≥111	Φ38	10	41.3
	160B5	152.5	Φ250	Φ300	Φ350	Φ19	24	6	≥111	Φ42	12	45.3
R81 R87	80B5	63.5	Φ130	Φ160	Φ200	Φ12	16	4	≥41	Φ19	6	21.9
	90B5	63.5	Φ130	Φ160	Φ200	Φ12	18	4	≥51	Φ24	8	27.3
	100B5	78.5	Φ180	Φ215	Φ250	Φ15	18	4.5	≥61	Φ28	8	31.3
	112B5	106	Φ180	Φ215	Φ250	Φ15	18	4.5	≥81	Φ28	8	31.3
	132B5	106	Φ230	Φ265	Φ300	Φ15	20	6	≥111	Φ38	10	41.3
	160B5	147.5	Φ250	Φ300	Φ350	Φ19	23	6	≥111	Φ42	12	45.3
	180B5	147.5	Φ250	Φ300	Φ350	Φ19	23	6	≥111	Φ48	14	51.8

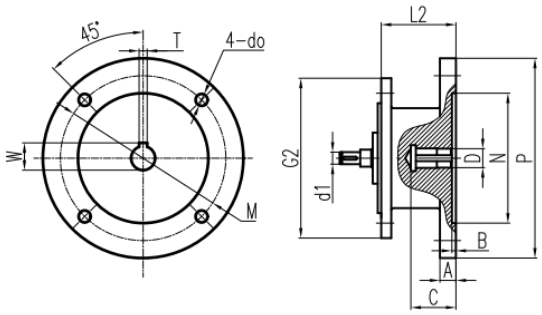

63B5~200B5

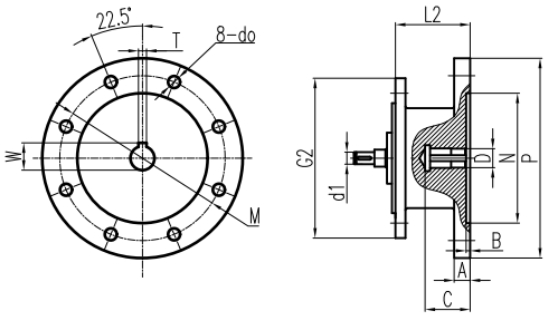

225B5~315B5

减速机机座号 Model	标准B5型电机机座号 B5 size	L2	N	M	P	do	A	B	≥C	D	T	W
R91 R97	80B5	54.5	Φ130	Φ160	Φ200	Φ12	13	4	≥41	Φ19	6	21.9
	90B5	54.5	Φ130	Φ160	Φ200	Φ12	13	4	≥51	Φ24	8	27.3
	100B5	72.5	Φ180	Φ215	Φ250	Φ15	14	4.5	≥61	Φ28	8	31.3
	112B5	72.5	Φ180	Φ215	Φ250	Φ15	14	4.5	≥81	Φ28	8	31.3
	132B5	101	Φ230	Φ265	Φ300	Φ15	18	6	≥111	Φ38	10	41.3
	160B5	142.5	Φ250	Φ300	Φ350	Φ19	23	6	≥111	Φ42	12	45.3
	180B5	142.5	Φ250	Φ300	Φ350	Φ19	23	6	≥111	Φ48	14	51.8
	200B5	174.5	Φ300	Φ350	Φ400	Φ19	26	6	≥111	Φ55	16	59.3
R101 R107	100B5	66.5	Φ180	Φ215	Φ250	Φ15	18	4.5	≥61	Φ28	8	31.3
	112B5	66.5	Φ180	Φ215	Φ250	Φ15	18	4.5	≥81	Φ28	8	31.3
	132B5	95	Φ230	Φ265	Φ300	Φ15	18	6	≥111	Φ38	10	41.3
	160B5	136.5	Φ250	Φ300	Φ350	Φ19	24	6	≥111	Φ42	12	45.3
	180B5	136.5	Φ250	Φ300	Φ350	Φ19	24	6	≥111	Φ48	14	51.8
	200B5	138.5	Φ300	Φ350	Φ400	Φ19	26	6	≥111	Φ55	16	59.3
	225B5	168.5	Φ350	Φ400	Φ450	Φ19	28	6	≥141	Φ60	18	64.4
R137	132B5	88	Φ230	Φ265	Φ300	Φ15	18	6	≥111	Φ38	10	41.3
	160B5	129.5	Φ250	Φ300	Φ350	Φ19	24	6	≥111	Φ42	12	45.3
	180B5	129.5	Φ250	Φ300	Φ350	Φ19	24	6	≥111	Φ48	14	51.8
	200B5	131.5	Φ300	Φ350	Φ400	Φ19	26	6	≥141	Φ55	16	59.3
	225B5	161.5	Φ350	Φ400	Φ450	Φ19	33	6	≥141	Φ60	18	64.4
	250B5	177	Φ450	Φ500	Φ550	Φ19	27	6	≥141	Φ65	18	69.4
R147	132B5	80	Φ230	Φ265	Φ300	Φ15	18	6	≥111	Φ38	10	41.3
	160B5	121.5	Φ250	Φ300	Φ350	Φ19	24	6	≥111	Φ42	12	45.3
	180B5	121.5	Φ250	Φ300	Φ350	Φ19	24	6	≥111	Φ48	14	51.8
	200B5	123.5	Φ300	Φ350	Φ400	Φ19	26	6	≥111	Φ55	16	59.3
	225B5	153.5	Φ350	Φ400	Φ450	Φ19	28	6	≥141	Φ60	18	64.4
	250B5	170	Φ450	Φ500	Φ550	Φ19	29	6	≥141	Φ65	18	69.4
	280B5	170	Φ450	Φ500	Φ550	Φ19	29	6	≥141	Φ75	20	79.9
R167	160B5	113.5	Φ250	Φ300	Φ350	Φ19	24	6	≥111	Φ42	12	45.3
	180B5	113.5	Φ250	Φ300	Φ350	Φ19	24	6	≥111	Φ48	14	51.8
	200B5	115.5	Φ300	Φ350	Φ400	Φ19	26	6	≥111	Φ55	16	59.3
	225B5	146.5	Φ350	Φ400	Φ450	Φ19	28	6	≥141	Φ60	18	64.4
	250B5	160	Φ450	Φ500	Φ550	Φ19	29	6	≥141	Φ65	18	69.4
	280B5	160	Φ450	Φ500	Φ550	Φ19	29	6	≥141	Φ75	20	79.9
	315B5	184	Φ550	Φ600	Φ660	Φ24	32	7	≥171	Φ80	22	85.4

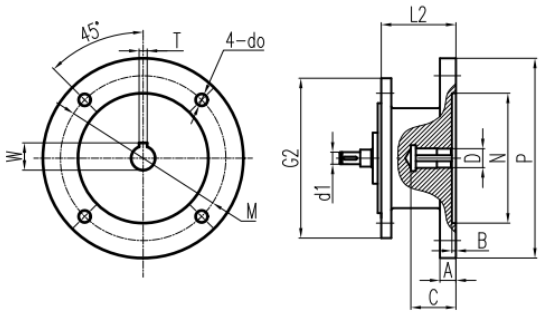

63B5~200B5

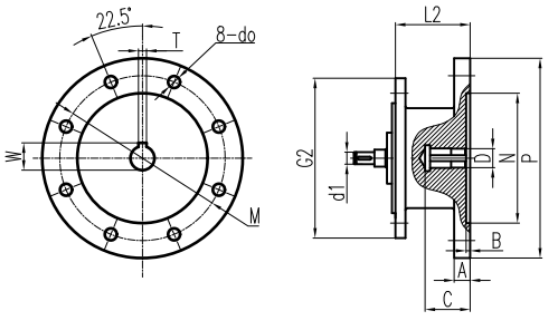

225B5~315B5

减速机机座号 Model	标准B5型电机机座号 B5 size	L2	N	M	P	do	A	B	≥C	D	T	W
K37	63B5	61.5	Φ95	Φ115	Φ140	Φ10	14	4	≥24	Φ11	4	12.8
	71B5	61.5	Φ110	Φ130	Φ160	Φ10	11	4	≥31	Φ14	5	16.3
	80B5	80	Φ130	Φ160	Φ200	Φ12	12	4	≥41	Φ19	6	21.9
	90B5	80	Φ130	Φ160	Φ200	Φ12	12	4	≥51	Φ24	8	27.3
	100B5	98	Φ180	Φ215	Φ250	Φ14	17	4.5	≥61	Φ28	8	31.3
K47	63B5	56	Φ95	Φ115	Φ140	Φ10	14	4	≥24	Φ11	4	12.8
	71B5	56	Φ110	Φ130	Φ160	Φ10	13	4	≥31	Φ14	5	16.3
	80B5	74.5	Φ130	Φ160	Φ200	Φ12	15	4	≥41	Φ19	6	21.9
	90B5	74.5	Φ130	Φ160	Φ200	Φ12	15	4	≥51	Φ24	8	27.3
	100B5	90.5	Φ180	Φ215	Φ250	Φ14	17	4.5	≥61	Φ28	8	31.3
K57	63B5	56	Φ95	Φ115	Φ140	Φ10	14	4	≥24	Φ11	4	12.8
	71B5	56	Φ110	Φ130	Φ160	Φ10	13	4	≥31	Φ14	5	16.3
	80B5	74.5	Φ130	Φ160	Φ200	Φ12	15	4	≥41	Φ19	6	21.9
	90B5	74.5	Φ130	Φ160	Φ200	Φ12	15	4	≥51	Φ24	8	27.3
	100B5	90.5	Φ180	Φ215	Φ250	Φ14	17	4.5	≥61	Φ28	8	31.3
	112B5	90.5	Φ180	Φ215	Φ250	Φ14	17	4.5	≥81	Φ28	8	31.3
K67	63B5	56	Φ95	Φ115	Φ140	Φ10	14	4	≥24	Φ11	4	12.8
	71B5	56	Φ110	Φ130	Φ160	Φ10	13	4	≥31	Φ14	5	16.3
	80B5	74.5	Φ130	Φ160	Φ200	Φ12	15	4	≥41	Φ19	6	21.9
	90B5	74.5	Φ130	Φ160	Φ200	Φ12	15	4	≥51	Φ24	8	27.3
	100B5	90.5	Φ180	Φ215	Φ250	Φ14	17	4.5	≥61	Φ28	8	31.3
	112B5	90.5	Φ180	Φ215	Φ250	Φ14	17	4.5	≥81	Φ28	8	31.3
	132B5	123	Φ230	Φ265	Φ300	Φ14	18	6	≥111	Φ38	10	41.3
K77	63B5	50	Φ95	Φ115	Φ140	Φ10	14	4	≥24	Φ11	4	12.8
	71B5	50	Φ110	Φ130	Φ160	Φ10	10	4	≥31	Φ14	5	16.3
	80B5	68.5	Φ130	Φ160	Φ200	Φ12	16	4	≥41	Φ19	6	21.9
	90B5	68.5	Φ130	Φ160	Φ200	Φ12	16	4	≥51	Φ24	8	27.3
	100B5	82.5	Φ180	Φ215	Φ250	Φ15	17	4.5	≥61	Φ28	8	31.3
	112B5	82.5	Φ180	Φ215	Φ250	Φ15	17	4.5	≥81	Φ28	8	31.3
	132B5	111	Φ230	Φ265	Φ300	Φ15	17	6	≥111	Φ38	10	41.3
	160B5	152.5	Φ250	Φ300	Φ350	Φ19	24	6	≥111	Φ42	12	45.3

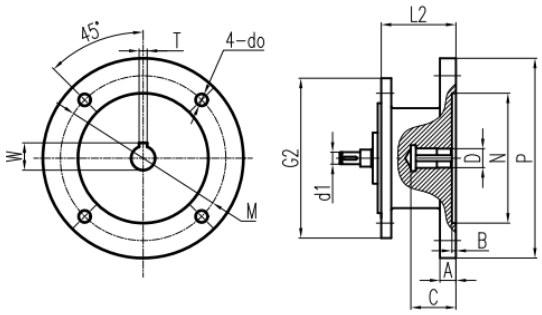

63B5~200B5

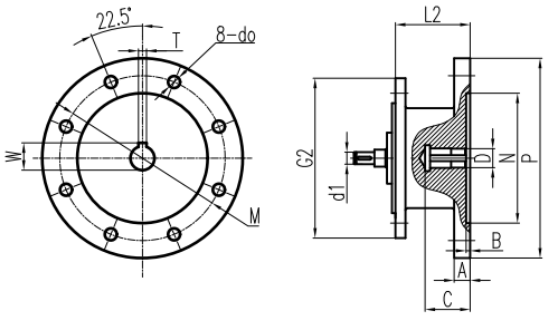

225B5~315B5

减速机机座号 Model	标准B5型电机机座号 B5 size	L2	N	M	P	do	A	B	≥C	D	T	W
K87	80B5	63.5	Φ130	Φ160	Φ200	Φ12	16	4	≥41	Φ19	6	21.9
	90B5	63.5	Φ130	Φ160	Φ200	Φ12	18	4	≥51	Φ24	8	27.3
	100B5	78.5	Φ180	Φ215	Φ250	Φ15	18	4.5	≥61	Φ28	8	31.3
	112B5	106	Φ180	Φ215	Φ250	Φ15	18	4.5	≥81	Φ28	8	31.3
	132B5	106	Φ230	Φ265	Φ300	Φ15	20	6	≥111	Φ38	10	41.3
	160B5	147.5	Φ250	Φ300	Φ350	Φ19	23	6	≥111	Φ42	12	45.3
	180B5	147.5	Φ250	Φ300	Φ350	Φ19	23	6	≥111	Φ48	14	51.8
K97	90B5	54.5	Φ130	Φ160	Φ200	Φ12	13	4	≥51	Φ24	8	27.3
	100B5	72.5	Φ180	Φ215	Φ250	Φ15	14	4.5	≥61	Φ28	8	31.3
	112B5	72.5	Φ180	Φ215	Φ250	Φ15	14	4.5	≥81	Φ28	8	31.3
	132B5	101	Φ230	Φ265	Φ300	Φ15	18	6	≥111	Φ38	10	41.3
	160B5	142.5	Φ250	Φ300	Φ350	Φ19	23	6	≥111	Φ42	12	45.3
	180B5	142.5	Φ250	Φ300	Φ350	Φ19	23	6	≥111	Φ48	14	51.8
	200B5	174.5	Φ300	Φ350	Φ400	Φ19	26	6	≥111	Φ55	16	59.3
K107	100B5	66.5	Φ180	Φ215	Φ250	Φ15	18	4.5	≥61	Φ28	8	31.3
	112B5	66.5	Φ180	Φ215	Φ250	Φ15	18	4.5	≥81	Φ28	8	31.3
	132B5	95	Φ230	Φ265	Φ300	Φ15	18	6	≥111	Φ38	10	41.3
	160B5	136.5	Φ250	Φ300	Φ350	Φ19	24	6	≥111	Φ42	12	45.3
	180B5	136.5	Φ250	Φ300	Φ350	Φ19	24	6	≥111	Φ48	14	51.8
	200B5	138.5	Φ300	Φ350	Φ400	Φ19	26	6	≥111	Φ55	16	59.3
	225B5	168.5	Φ350	Φ400	Φ450	Φ19	28	6	≥141	Φ60	18	64.4
K127	132B5	80	Φ230	Φ265	Φ300	Φ15	18	6	≥111	Φ38	10	41.3
	160B5	121.5	Φ250	Φ300	Φ350	Φ19	24	6	≥111	Φ42	12	45.3
	180B5	121.5	Φ250	Φ300	Φ350	Φ19	24	6	≥111	Φ48	14	51.8
	200B5	123.5	Φ300	Φ350	Φ400	Φ19	26	6	≥111	Φ55	16	59.3
	225B5	153.5	Φ350	Φ400	Φ450	Φ19	28	6	≥141	Φ60	18	64.4
	250B5	170	Φ450	Φ500	Φ550	Φ19	29	6	≥141	Φ65	18	69.4
	280B5	170	Φ450	Φ500	Φ550	Φ19	29	6	≥141	Φ75	20	79.9
K157 K167 K187	160B5	113.5	Φ250	Φ300	Φ350	Φ19	24	6	≥111	Φ42	12	45.3
	180B5	113.5	Φ250	Φ300	Φ350	Φ19	24	6	≥111	Φ48	14	51.8
	200B5	115.5	Φ300	Φ350	Φ400	Φ19	26	6	≥111	Φ55	16	59.3
	225B5	146.5	Φ350	Φ400	Φ450	Φ19	28	6	≥141	Φ60	18	64.4
	250B5	160	Φ450	Φ500	Φ550	Φ19	29	6	≥141	Φ65	18	69.4
	280B5	160	Φ450	Φ500	Φ550	Φ19	29	6	≥141	Φ75	20	79.9
	315B5	184	Φ550	Φ600	Φ660	Φ24	32	7	≥171	Φ80	22	85.4

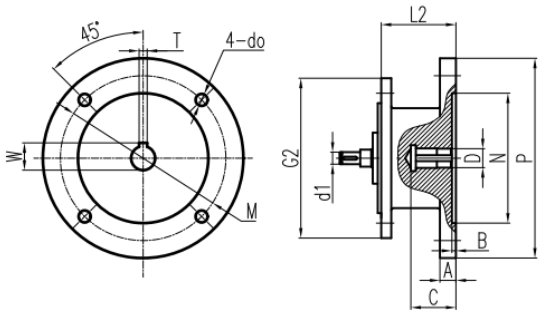

63B5~200B5

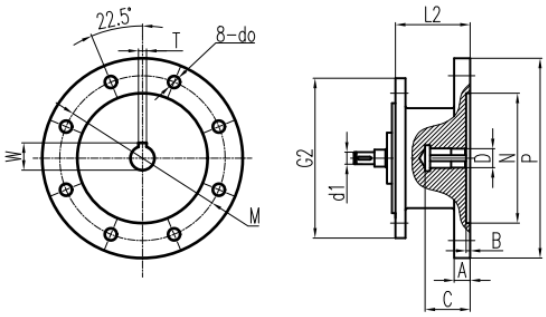

225B5~315B5

减速机机座号 Model	标准B5型电机机座号 B5 size	L2	N	M	P	do	A	B	≥C	D	T	W
F37 F47	63B5	61.5	Φ95	Φ115	Φ140	Φ10	14	4	≥24	Φ11	4	12.8
	71B5	61.5	Φ110	Φ130	Φ160	Φ10	11	4	≥31	Φ14	5	16.3
	80B5	80	Φ130	Φ160	Φ200	Φ12	12	4	≥41	Φ19	6	21.9
	90B5	80	Φ130	Φ160	Φ200	Φ12	12	4	≥51	Φ24	8	27.3
	100B5	98	Φ180	Φ215	Φ250	Φ14	17	4.5	≥61	Φ28	8	31.3
F57	63B5	56	Φ95	Φ115	Φ140	Φ10	14	4	≥24	Φ11	4	12.8
	71B5	56	Φ110	Φ130	Φ160	Φ10	13	4	≥31	Φ14	5	16.3
	80B5	74.5	Φ130	Φ160	Φ200	Φ12	15	4	≥41	Φ19	6	21.9
	90B5	74.5	Φ130	Φ160	Φ200	Φ12	15	4	≥51	Φ24	8	27.3
	100B5	90.5	Φ180	Φ215	Φ250	Φ14	17	4.5	≥61	Φ28	8	31.3
	112B5	90.5	Φ180	Φ215	Φ250	Φ14	17	4.5	≥81	Φ28	8	31.3
F67	63B5	56	Φ95	Φ115	Φ140	Φ10	14	4	≥24	Φ11	4	12.8
	71B5	56	Φ110	Φ130	Φ160	Φ10	13	4	≥31	Φ14	5	16.3
	80B5	74.5	Φ130	Φ160	Φ200	Φ12	15	4	≥41	Φ19	6	21.9
	90B5	74.5	Φ130	Φ160	Φ200	Φ12	15	4	≥51	Φ24	8	27.3
	100B5	90.5	Φ180	Φ215	Φ250	Φ14	17	4.5	≥61	Φ28	8	31.3
	112B5	90.5	Φ180	Φ215	Φ250	Φ14	17	4.5	≥81	Φ28	8	31.3
	132B5	123	Φ230	Φ265	Φ300	Φ14	18	6	≥111	Φ38	10	41.3
F77	63B5	50	Φ95	Φ115	Φ140	Φ10	14	4	≥24	Φ11	4	12.8
	71B5	50	Φ110	Φ130	Φ160	Φ10	10	4	≥31	Φ14	5	16.3
	80B5	68.5	Φ130	Φ160	Φ200	Φ12	16	4	≥41	Φ19	6	21.9
	90B5	68.5	Φ130	Φ160	Φ200	Φ12	16	4	≥51	Φ24	8	27.3
	100B5	82.5	Φ180	Φ215	Φ250	Φ15	17	4.5	≥61	Φ28	8	31.3
	112B5	82.5	Φ180	Φ215	Φ250	Φ15	17	4.5	≥81	Φ28	8	31.3
	132B5	111	Φ230	Φ265	Φ300	Φ15	17	6	≥111	Φ38	10	41.3
	160B5	152.5	Φ250	Φ300	Φ350	Φ19	24	6	≥111	Φ42	12	45.3
F87	80B5	63.5	Φ130	Φ160	Φ200	Φ12	16	4	≥41	Φ19	6	21.9
	90B5	63.5	Φ130	Φ160	Φ200	Φ12	18	4	≥51	Φ24	8	27.3
	100B5	78.5	Φ180	Φ215	Φ250	Φ15	18	4.5	≥61	Φ28	8	31.3
	112B5	106	Φ180	Φ215	Φ250	Φ15	18	4.5	≥81	Φ28	8	31.3
	132B5	106	Φ230	Φ265	Φ300	Φ15	20	6	≥111	Φ38	10	41.3
	160B5	147.5	Φ250	Φ300	Φ350	Φ19	23	6	≥111	Φ42	12	45.3
	180B5	147.5	Φ250	Φ300	Φ350	Φ19	23	6	≥111	Φ48	14	51.8

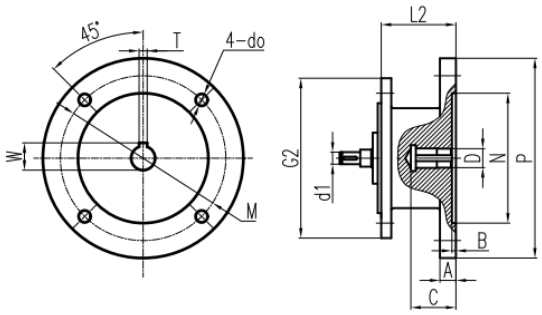

63B5~200B5

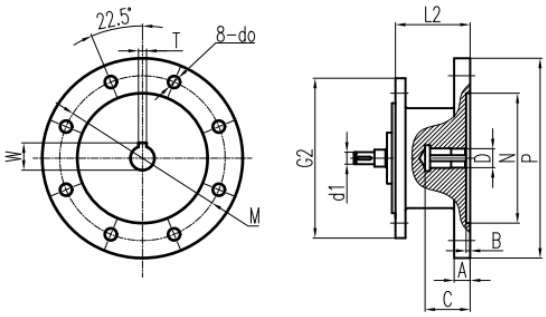

225B5~315B5

减速机机座号 Model	标准B5型电机机座号 B5 size	L2	N	M	P	do	A	B	≥C	D	T	W
F97	80B5	54.5	Φ130	Φ160	Φ200	Φ12	13	4	≥41	Φ19	6	21.9
	90B5	54.5	Φ130	Φ160	Φ200	Φ12	13	4	≥51	Φ24	8	27.3
	100B5	72.5	Φ180	Φ215	Φ250	Φ15	14	4.5	≥61	Φ28	8	31.3
	112B5	72.5	Φ180	Φ215	Φ250	Φ15	14	4.5	≥81	Φ28	8	31.3
	132B5	101	Φ230	Φ265	Φ300	Φ15	18	6	≥111	Φ38	10	41.3
	160B5	142.5	Φ250	Φ300	Φ350	Φ19	23	6	≥111	Φ42	12	45.3
	180B5	142.5	Φ250	Φ300	Φ350	Φ19	23	6	≥111	Φ48	14	51.8
	200B5	174.5	Φ300	Φ350	Φ400	Φ19	26	6	≥111	Φ55	16	59.3
F107	100B5	66.5	Φ180	Φ215	Φ250	Φ15	18	4.5	≥61	Φ28	8	31.3
	112B5	66.5	Φ180	Φ215	Φ250	Φ15	18	4.5	≥81	Φ28	8	31.3
	132B5	95	Φ230	Φ265	Φ300	Φ15	18	6	≥111	Φ38	10	41.3
	160B5	136.5	Φ250	Φ300	Φ350	Φ19	24	6	≥111	Φ42	12	45.3
	180B5	136.5	Φ250	Φ300	Φ350	Φ19	24	6	≥111	Φ48	14	51.8
	200B5	138.5	Φ300	Φ350	Φ400	Φ19	26	6	≥111	Φ55	16	59.3
	225B5	168.5	Φ350	Φ400	Φ450	Φ19	28	6	≥141	Φ60	18	64.4
F127	132B5	80	Φ230	Φ265	Φ300	Φ15	18	6	≥111	Φ38	10	41.3
	160B5	121.5	Φ250	Φ300	Φ350	Φ19	24	6	≥111	Φ42	12	45.3
	180B5	121.5	Φ250	Φ300	Φ350	Φ19	24	6	≥111	Φ48	14	51.8
	200B5	123.5	Φ300	Φ350	Φ400	Φ19	26	6	≥111	Φ55	16	59.3
	225B5	153.5	Φ350	Φ400	Φ450	Φ19	28	6	≥141	Φ60	18	64.4
	250B5	170	Φ450	Φ500	Φ550	Φ19	29	6	≥141	Φ65	18	69.4
	280B5	170	Φ450	Φ500	Φ550	Φ19	29	6	≥141	Φ75	20	79.9
F157	160B5	113.5	Φ250	Φ300	Φ350	Φ19	24	6	≥111	Φ42	12	45.3
	180B5	113.5	Φ250	Φ300	Φ350	Φ19	24	6	≥111	Φ48	14	51.8
	200B5	115.5	Φ300	Φ350	Φ400	Φ19	26	6	≥111	Φ55	16	59.3
	225B5	146.5	Φ350	Φ400	Φ450	Φ19	28	6	≥141	Φ60	18	64.4
	250B5	160	Φ450	Φ500	Φ550	Φ19	29	6	≥141	Φ65	18	69.4
	280B5	160	Φ450	Φ500	Φ550	Φ19	29	6	≥141	Φ75	20	79.9
	315B5	184	Φ550	Φ600	Φ660	Φ24	32	7	≥171	Φ80	22	85.4

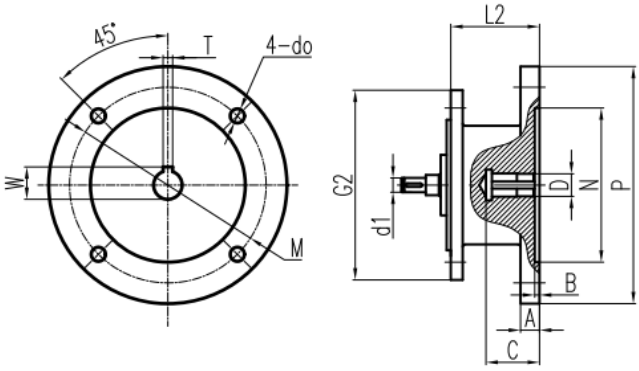

减速机机座号 Model	标准B5型电机机座号 B5 size	L2	N	M	P	do	A	B	≥C	D	T	W
S37	63B5	61.5	Φ95	Φ115	Φ140	Φ10	14	4	≥24	Φ11	4	12.8
	71B5	61.5	Φ110	Φ130	Φ160	Φ10	11	4	≥31	Φ14	5	16.3
	80B5	80	Φ130	Φ160	Φ200	Φ12	12	4	≥41	Φ19	6	21.9
	90B5	80	Φ130	Φ160	Φ200	Φ12	12	4	≥51	Φ24	8	27.3
S47 S57	63B5	61.5	Φ95	Φ115	Φ140	Φ10	14	4	≥24	Φ11	4	12.8
	71B5	61.5	Φ110	Φ130	Φ160	Φ10	11	4	≥31	Φ14	5	16.3
	80B5	80	Φ130	Φ160	Φ200	Φ12	12	4	≥41	Φ19	6	21.9
	90B5	80	Φ130	Φ160	Φ200	Φ12	12	4	≥51	Φ24	8	27.3
	100B5	98	Φ180	Φ215	Φ250	Φ14	17	4.5	≥61	Φ28	8	31.3
S67	63B5	56	Φ95	Φ115	Φ140	Φ10	14	4	≥24	Φ11	4	12.8
	71B5	56	Φ110	Φ130	Φ160	Φ10	13	4	≥31	Φ14	5	16.3
	80B5	74.5	Φ130	Φ160	Φ200	Φ12	15	4	≥41	Φ19	6	21.9
	90B5	74.5	Φ130	Φ160	Φ200	Φ12	15	4	≥51	Φ24	8	27.3
	100B5	90.5	Φ180	Φ215	Φ250	Φ14	17	4.5	≥61	Φ28	8	31.3
	112B5	90.5	Φ180	Φ215	Φ250	Φ14	17	4.5	≥81	Φ28	8	31.3
	132B5	123	Φ230	Φ265	Φ300	Φ14	18	6	≥111	Φ38	10	41.3
S77	63B5	50	Φ95	Φ115	Φ140	Φ10	14	4	≥24	Φ11	4	12.8
	71B5	50	Φ110	Φ130	Φ160	Φ10	10	4	≥31	Φ14	5	16.3
	80B5	68.5	Φ130	Φ160	Φ200	Φ12	16	4	≥41	Φ19	6	21.9
	90B5	68.5	Φ130	Φ160	Φ200	Φ12	16	4	≥51	Φ24	8	27.3
	100B5	82.5	Φ180	Φ215	Φ250	Φ15	17	4.5	≥61	Φ28	8	31.3
	112B5	82.5	Φ180	Φ215	Φ250	Φ15	17	4.5	≥81	Φ28	8	31.3
	132B5	111	Φ230	Φ265	Φ300	Φ15	17	6	≥111	Φ38	10	41.3
	160B5	152.5	Φ250	Φ300	Φ350	Φ19	24	6	≥111	Φ42	12	45.3
S87	80B5	63.5	Φ130	Φ160	Φ200	Φ12	16	4	≥41	Φ19	6	21.9
	90B5	63.5	Φ130	Φ160	Φ200	Φ12	18	4	≥51	Φ24	8	27.3
	100B5	78.5	Φ180	Φ215	Φ250	Φ15	18	4.5	≥61	Φ28	8	31.3
	112B5	106	Φ180	Φ215	Φ250	Φ15	18	4.5	≥81	Φ28	8	31.3
	132B5	106	Φ230	Φ265	Φ300	Φ15	20	6	≥111	Φ38	10	41.3
	160B5	147.5	Φ250	Φ300	Φ350	Φ19	23	6	≥111	Φ42	12	45.3
	180B5	147.5	Φ250	Φ300	Φ350	Φ19	23	6	≥111	Φ48	14	51.8
S97	80B5	54.5	Φ130	Φ160	Φ200	Φ12	13	4	≥41	Φ19	6	21.9
	90B5	54.5	Φ130	Φ160	Φ200	Φ12	13	4	≥51	Φ24	8	27.3
	100B5	72.5	Φ180	Φ215	Φ250	Φ15	14	4.5	≥61	Φ28	8	31.3
	112B5	72.5	Φ180	Φ215	Φ250	Φ15	14	4.5	≥81	Φ28	8	31.3
	132B5	101	Φ230	Φ265	Φ300	Φ15	18	6	≥111	Φ38	10	41.3
	160B5	142.5	Φ250	Φ300	Φ350	Φ19	23	6	≥111	Φ42	12	45.3
	180B5	142.5	Φ250	Φ300	Φ350	Φ19	23	6	≥111	Φ48	14	51.8

二、B14型电机输入模块的尺寸 Adapters for mounting IEC B14 motors

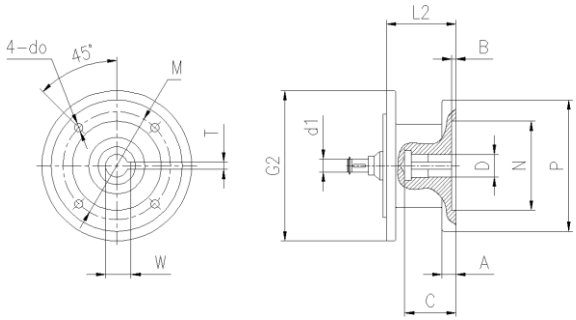

63B14~132B14

减速机机座号 Model	标准B14型电机机座号 B14 size	L2	N	M	P	4-do	A	B	C	D	T	W
R17	63B14	50	Φ60	Φ75	Φ90	4-Φ6	9	3.5	30.5	Φ11	4	12.8
	71B14	54	Φ70	Φ85	Φ105	4-Φ7	10	3.5	33.5	Φ14	5	16.3
	80B14	69	Φ80	Φ100	Φ120	4-Φ7	12	4.5	44.5	Φ19	6	21.9
R27 R37	63B14	50	Φ60	Φ75	Φ90	4-Φ6	9	3.5	30.5	Φ11	4	12.8
	71B14	54	Φ70	Φ85	Φ105	4-Φ7	10	3.5	33.5	Φ14	5	16.3
	80B14	69	Φ80	Φ100	Φ120	4-Φ7	12	4.5	44.5	Φ19	6	21.9
	90B14	69	Φ95	Φ115	Φ140	4-Φ9	12	4.5	54.5	Φ24	8	27.3
	100B14	81	Φ110	Φ130	Φ160	4-Φ9	15	6	66	Φ28	8	31.3
R51 R61 R47 R57 R67	63B14	50	Φ60	Φ75	Φ90	4-Φ6	9	3.5	30.5	Φ11	4	12.8
	71B14	54	Φ70	Φ85	Φ105	4-Φ7	10	3.5	33.5	Φ14	5	16.3
	80B14	69	Φ80	Φ100	Φ120	4-Φ7	12	4.5	44.5	Φ19	6	21.9
	90B14	69	Φ95	Φ115	Φ140	4-Φ9	12	4.5	58.5	Φ24	8	27.3
	100B14	81	Φ110	Φ130	Φ160	4-Φ9	15	6	66	Φ28	8	31.3
	112B14	81	Φ110	Φ130	Φ160	4-Φ9	15	6	66	Φ28	8	31.3
	132B14	93	Φ130	Φ165	Φ200	4-Φ11	16	5	85	Φ38	10	41.3
R71 R77	63B14	54	Φ60	Φ75	Φ90	4-Φ6	9	3.5	34	Φ11	4	12.8
	71B14	54	Φ70	Φ85	Φ105	4-Φ7	10	3.5	33.5	Φ14	5	16.3
	80B14	69	Φ80	Φ100	Φ120	4-Φ7	12	4.5	59.5	Φ19	6	21.9
	90B14	69	Φ95	Φ115	Φ140	4-Φ9	12	4.5	58.5	Φ24	8	27.3
	100B14	81	Φ110	Φ130	Φ160	4-Φ9	15	5	66	Φ28	8	31.3
	112B14	81	Φ110	Φ130	Φ160	4-Φ9	15	5	66	Φ28	8	31.3
	132B14	93	Φ130	Φ165	Φ200	4-Φ11	16	5	85	Φ38	10	41.3
R81 R87	80B14	69	Φ80	Φ100	Φ120	4-Φ7	12	4.5	44.5	Φ19	6	21.9
	90B14	69	Φ95	Φ115	Φ140	4-Φ9	12	4.5	58.5	Φ24	8	27.3
	100B14	81	Φ110	Φ130	Φ160	4-Φ9	15	6	66	Φ28	8	31.3
	112B14	81	Φ110	Φ130	Φ160	4-Φ9	15	6	66	Φ28	8	31.3
	132B14	92	Φ130	Φ165	Φ200	4-Φ11	16	5	86	Φ38	10	41.3
R91 R97	80B14	69	Φ80	Φ100	Φ120	4-Φ7	12	4.5	45	Φ19	6	21.9
	90B14	69	Φ95	Φ115	Φ140	4-Φ9	12	4.5	53.5	Φ24	8	27.3
	100B14	81	Φ110	Φ130	Φ160	4-Φ9	15	5	66	Φ28	8	31.3
	112B14	81	Φ110	Φ130	Φ160	4-Φ9	15	5	66	Φ28	8	31.3
	132B14	92	Φ130	Φ165	Φ200	4-Φ11	16	5	85	Φ38	10	41.3
R101 R107	100B14	81	Φ110	Φ130	Φ160	4-Φ9	15	6	66	Φ28	8	31.3
	112B14	81	Φ110	Φ130	Φ160	4-Φ9	15	6	66	Φ28	8	31.3
	132B14	92	Φ130	Φ165	Φ200	4-Φ11	16	5	86	Φ38	10	41.3

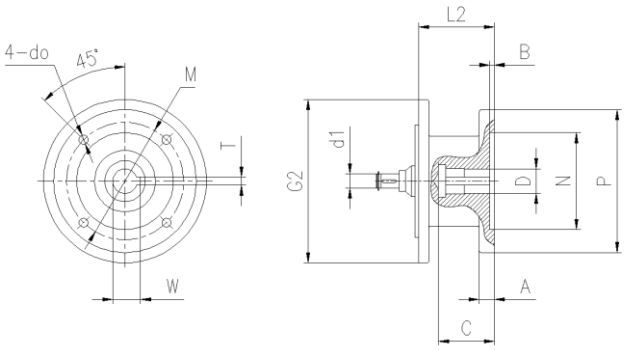

63B14~132B14

减速机机座号 Model	标准B14型电机机座号 B14 size	L2	N	M	P	4-do	A	B	C	D	T	W
K37	63B14	50	Φ60	Φ75	Φ90	4-Φ6	9	3.5	30.5	Φ11	4	12.8
	71B14	54	Φ70	Φ85	Φ105	4-Φ7	10	3.5	33.5	Φ14	5	16.3
	80B14	69	Φ80	Φ100	Φ120	4-Φ7	12	4.5	44.5	Φ19	6	21.9
	90B14	69	Φ95	Φ115	Φ140	4-Φ9	12	4.5	54.5	Φ24	8	27.3
	100B14	81	Φ110	Φ130	Φ160	4-Φ9	15	6	66	Φ28	8	31.3
K47	63B14	50	Φ60	Φ75	Φ90	4-Φ6	9	3.5	30.5	Φ11	4	12.8
	71B14	54	Φ70	Φ85	Φ105	4-Φ7	10	3.5	33.5	Φ14	5	16.3
	80B14	69	Φ80	Φ100	Φ120	4-Φ7	12	4.5	44.5	Φ19	6	21.9
	90B14	69	Φ95	Φ115	Φ140	4-Φ9	12	4.5	58.5	Φ24	8	27.3
	100B14	81	Φ110	Φ130	Φ160	4-Φ9	15	6	66	Φ28	8	31.3
K57	63B14	50	Φ60	Φ75	Φ90	4-Φ6	9	3.5	30.5	Φ11	4	12.8
	71B14	54	Φ70	Φ85	Φ105	4-Φ7	10	3.5	33.5	Φ14	5	16.3
	80B14	69	Φ80	Φ100	Φ120	4-Φ7	12	4.5	44.5	Φ19	6	21.9
	90B14	69	Φ95	Φ115	Φ140	4-Φ9	12	4.5	58.5	Φ24	8	27.3
	100B14	81	Φ110	Φ130	Φ160	4-Φ9	15	6	66	Φ28	8	31.3
	112B14	81	Φ110	Φ130	Φ160	4-Φ9	15	6	66	Φ28	8	31.3
K67	63B14	50	Φ60	Φ75	Φ90	4-Φ6	9	3.5	30.5	Φ11	4	12.8
	71B14	54	Φ70	Φ85	Φ105	4-Φ7	10	3.5	33.5	Φ14	5	16.3
	80B14	69	Φ80	Φ100	Φ120	4-Φ7	12	4.5	44.5	Φ19	6	21.9
	90B14	69	Φ95	Φ115	Φ140	4-Φ9	12	4.5	58.5	Φ24	8	27.3
	100B14	81	Φ110	Φ130	Φ160	4-Φ9	15	6	66	Φ28	8	31.3
	112B14	81	Φ110	Φ130	Φ160	4-Φ9	15	6	66	Φ28	8	31.3
	132B14	93	Φ130	Φ165	Φ200	4-Φ11	16	5	85	Φ38	10	41.3
K77	63B14	54	Φ60	Φ75	Φ90	4-Φ6	9	3.5	34	Φ11	4	12.8
	71B14	54	Φ70	Φ85	Φ105	4-Φ7	10	3.5	33.5	Φ14	5	16.3
	80B14	69	Φ80	Φ100	Φ120	4-Φ7	12	4.5	59.5	Φ19	6	21.9
	90B14	69	Φ95	Φ115	Φ140	4-Φ9	12	4.5	58.5	Φ24	8	27.3
	100B14	81	Φ110	Φ130	Φ160	4-Φ9	15	5	66	Φ28	8	31.3
	112B14	81	Φ110	Φ130	Φ160	4-Φ9	15	5	66	Φ28	8	31.3
	132B14	93	Φ130	Φ165	Φ200	4-Φ11	16	5	85	Φ38	10	41.3

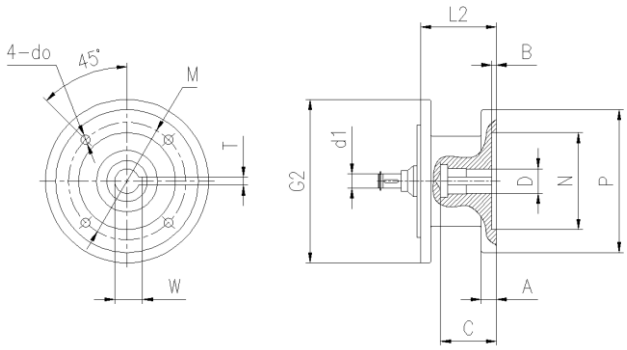

63B14~132B14

减速机机座号 Model	标准B14型电机机座号 B14 size	L2	N	M	P	4-do	A	B	C	D	T	W
K87	80B14	69	Φ80	Φ100	Φ120	4-Φ7	12	4.5	44.5	Φ19	6	21.9
	90B14	69	Φ95	Φ115	Φ140	4-Φ9	12	4.5	58.5	Φ24	8	27.3
	100B14	81	Φ110	Φ130	Φ160	4-Φ9	15	6	66	Φ28	8	31.3
	112B14	81	Φ110	Φ130	Φ160	4-Φ9	15	6	66	Φ28	8	31.3
	132B14	92	Φ130	Φ165	Φ200	4-Φ11	16	5	86	Φ38	10	41.3
K97	80B14	69	Φ80	Φ100	Φ120	4-Φ7	12	4.5	45	Φ19	6	21.9
	90B14	69	Φ95	Φ115	Φ140	4-Φ9	12	4.5	53.5	Φ24	8	27.3
	100B14	81	Φ110	Φ130	Φ160	4-Φ9	15	5	66	Φ28	8	31.3
	112B14	81	Φ110	Φ130	Φ160	4-Φ9	15	5	66	Φ28	8	31.3
	132B14	92	Φ130	Φ165	Φ200	4-Φ11	16	5	85	Φ38	10	41.3
K107	100B14	81	Φ110	Φ130	Φ160	4-Φ9	15	6	66	Φ28	8	31.3
	112B14	81	Φ110	Φ130	Φ160	4-Φ9	15	6	66	Φ28	8	31.3
	132B14	92	Φ130	Φ165	Φ200	4-Φ11	16	5	86	Φ38	10	41.3

减速机机座号 Model	标准B14型电机机座号 B14 size	L2	N	M	P	4-do	A	B	C	D	T	W
F37	63B14	50	Φ60	Φ75	Φ90	4-Φ6	9	3.5	30.5	Φ11	4	12.8
	71B14	54	Φ70	Φ85	Φ105	4-Φ7	10	3.5	33.5	Φ14	5	16.3
	80B14	69	Φ80	Φ100	Φ120	4-Φ7	12	4.5	44.5	Φ19	6	21.9
	90B14	69	Φ95	Φ115	Φ140	4-Φ9	12	4.5	54.5	Φ24	8	27.3
	100B14	81	Φ110	Φ130	Φ160	4-Φ9	15	6	66	Φ28	8	31.3
F47	63B14	50	Φ60	Φ75	Φ90	4-Φ6	9	3.5	30.5	Φ11	4	12.8
	71B14	54	Φ70	Φ85	Φ105	4-Φ7	10	3.5	33.5	Φ14	5	16.3
	80B14	69	Φ80	Φ100	Φ120	4-Φ7	12	4.5	44.5	Φ19	6	21.9
	90B14	69	Φ95	Φ115	Φ140	4-Φ9	12	4.5	58.5	Φ24	8	27.3
	100B14	81	Φ110	Φ130	Φ160	4-Φ9	15	6	66	Φ28	8	31.3

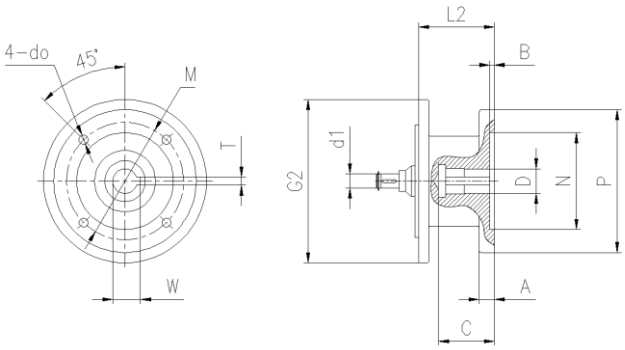

63B14~132B14

减速机机座号 Model	标准B14型电机机座号 B14 size	L2	N	M	P	4-do	A	B	C	D	T	W
F57	63B14	50	Φ60	Φ75	Φ90	4-Φ6	9	3.5	30.5	Φ11	4	12.8
	71B14	54	Φ70	Φ85	Φ105	4-Φ7	10	3.5	33.5	Φ14	5	16.3
	80B14	69	Φ80	Φ100	Φ120	4-Φ7	12	4.5	44.5	Φ19	6	21.9
	90B14	69	Φ95	Φ115	Φ140	4-Φ9	12	4.5	58.5	Φ24	8	27.3
	100B14	81	Φ110	Φ130	Φ160	4-Φ9	15	6	66	Φ28	8	31.3
	112B14	81	Φ110	Φ130	Φ160	4-Φ9	15	6	66	Φ28	8	31.3
F67	63B14	50	Φ60	Φ75	Φ90	4-Φ6	9	3.5	30.5	Φ11	4	12.8
	71B14	54	Φ70	Φ85	Φ105	4-Φ7	10	3.5	33.5	Φ14	5	16.3
	80B14	69	Φ80	Φ100	Φ120	4-Φ7	12	4.5	44.5	Φ19	6	21.9
	90B14	69	Φ95	Φ115	Φ140	4-Φ9	12	4.5	58.5	Φ24	8	27.3
	100B14	81	Φ110	Φ130	Φ160	4-Φ9	15	6	66	Φ28	8	31.3
	112B14	81	Φ110	Φ130	Φ160	4-Φ9	15	6	66	Φ28	8	31.3
	132B14	93	Φ130	Φ165	Φ200	4-Φ11	16	5	85	Φ38	10	41.3
F77	63B14	54	Φ60	Φ75	Φ90	4-Φ6	9	3.5	34	Φ11	4	12.8
	71B14	54	Φ70	Φ85	Φ105	4-Φ7	10	3.5	33.5	Φ14	5	16.3
	80B14	69	Φ80	Φ100	Φ120	4-Φ7	12	4.5	59.5	Φ19	6	21.9
	90B14	69	Φ95	Φ115	Φ140	4-Φ9	12	4.5	58.5	Φ24	8	27.3
	100B14	81	Φ110	Φ130	Φ160	4-Φ9	15	5	66	Φ28	8	31.3
	112B14	81	Φ110	Φ130	Φ160	4-Φ9	15	5	66	Φ28	8	31.3
	132B14	93	Φ130	Φ165	Φ200	4-Φ11	16	5	85	Φ38	10	41.3
F87	80B14	69	Φ80	Φ100	Φ120	4-Φ7	12	4.5	44.5	Φ19	6	21.9
	90B14	69	Φ95	Φ115	Φ140	4-Φ9	12	4.5	58.5	Φ24	8	27.3
	100B14	81	Φ110	Φ130	Φ160	4-Φ9	15	6	66	Φ28	8	31.3
	112B14	81	Φ110	Φ130	Φ160	4-Φ9	15	6	66	Φ28	8	31.3
	132B14	92	Φ130	Φ165	Φ200	4-Φ11	16	5	86	Φ38	10	41.3
F97	80B14	69	Φ80	Φ100	Φ120	4-Φ7	12	4.5	45	Φ19	6	21.9
	90B14	69	Φ95	Φ115	Φ140	4-Φ9	12	4.5	53.5	Φ24	8	27.3
	100B14	81	Φ110	Φ130	Φ160	4-Φ9	15	5	66	Φ28	8	31.3
	112B14	81	Φ110	Φ130	Φ160	4-Φ9	15	5	66	Φ28	8	31.3
	132B14	92	Φ130	Φ165	Φ200	4-Φ11	16	5	85	Φ38	10	41.3
F107	100B14	81	Φ110	Φ130	Φ160	4-Φ9	15	6	66	Φ28	8	31.3
	112B14	81	Φ110	Φ130	Φ160	4-Φ9	15	6	66	Φ28	8	31.3
	132B14	92	Φ130	Φ165	Φ200	4-Φ11	16	5	86	Φ38	10	41.3

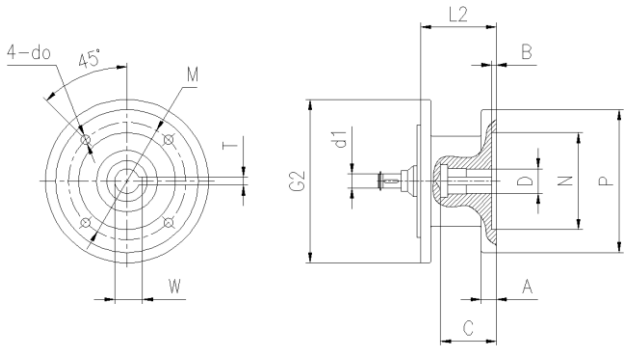

63B14~132B14

减速机机座号 Model	标准B14型电机机座号 B14 size	L2	N	M	P	4-do	A	B	C	D	T	W
S37	63B14	50	Φ60	Φ75	Φ90	4-Φ6	9	3.5	30.5	Φ11	4	12.8
	71B14	54	Φ70	Φ85	Φ105	4-Φ7	10	3.5	33.5	Φ14	5	16.3
	80B14	69	Φ80	Φ100	Φ120	4-Φ7	12	4.5	44.5	Φ19	6	21.9
	90B14	69	Φ95	Φ115	Φ140	4-Φ9	12	4.5	54.5	Φ24	8	27.3
S37 S47 S57	63B14	50	Φ60	Φ75	Φ90	4-Φ6	9	3.5	30.5	Φ11	4	12.8
	71B14	54	Φ70	Φ85	Φ105	4-Φ7	10	3.5	33.5	Φ14	5	16.3
	80B14	69	Φ80	Φ100	Φ120	4-Φ7	12	4.5	44.5	Φ19	6	21.9
	90B14	69	Φ95	Φ115	Φ140	4-Φ9	12	4.5	54.5	Φ24	8	27.3
	100B14	81	Φ110	Φ130	Φ160	4-Φ9	15	6	66	Φ28	8	31.3
S67	63B14	50	Φ60	Φ75	Φ90	4-Φ6	9	3.5	30.5	Φ11	4	12.8
	71B14	54	Φ70	Φ85	Φ105	4-Φ7	10	3.5	33.5	Φ14	5	16.3
	80B14	69	Φ80	Φ100	Φ120	4-Φ7	12	4.5	44.5	Φ19	6	21.9
	90B14	69	Φ95	Φ115	Φ140	4-Φ9	12	4.5	58.5	Φ24	8	27.3
	100B14	81	Φ110	Φ130	Φ160	4-Φ9	15	6	66	Φ28	8	31.3
	112B14	81	Φ110	Φ130	Φ160	4-Φ9	15	6	66	Φ28	8	31.3
	132B14	93	Φ130	Φ165	Φ200	4-Φ11	16	5	85	Φ38	10	41.3
S77	63B14	54	Φ60	Φ75	Φ90	4-Φ6	9	3.5	34	Φ11	4	12.8
	71B14	54	Φ70	Φ85	Φ105	4-Φ7	10	3.5	33.5	Φ14	5	16.3
	80B14	69	Φ80	Φ100	Φ120	4-Φ7	12	4.5	59.5	Φ19	6	21.9
	90B14	69	Φ95	Φ115	Φ140	4-Φ9	12	4.5	58.5	Φ24	8	27.3
	100B14	81	Φ110	Φ130	Φ160	4-Φ9	15	5	66	Φ28	8	31.3
	112B14	81	Φ110	Φ130	Φ160	4-Φ9	15	5	66	Φ28	8	31.3
	132B14	93	Φ130	Φ165	Φ200	4-Φ11	16	5	85	Φ38	10	41.3
S87	80B14	69	Φ80	Φ100	Φ120	4-Φ7	12	4.5	44.5	Φ19	6	21.9
	90B14	69	Φ95	Φ115	Φ140	4-Φ9	12	4.5	58.5	Φ24	8	27.3
	100B14	81	Φ110	Φ130	Φ160	4-Φ9	15	6	66	Φ28	8	31.3
	112B14	81	Φ110	Φ130	Φ160	4-Φ9	15	6	66	Φ28	8	31.3
	132B14	92	Φ130	Φ165	Φ200	4-Φ11	16	5	86	Φ38	10	41.3
S97	80B14	69	Φ80	Φ100	Φ120	4-Φ7	12	4.5	45	Φ19	6	21.9
	90B14	69	Φ95	Φ115	Φ140	4-Φ9	12	4.5	53.5	Φ24	8	27.3
	100B14	81	Φ110	Φ130	Φ160	4-Φ9	15	5	66	Φ28	8	31.3
	112B14	81	Φ110	Φ130	Φ160	4-Φ9	15	5	66	Φ28	8	31.3
	132B14	92	Φ130	Φ165	Φ200	4-Φ11	16	5	85	Φ38	10	41.3

三、伺服电机的输入模块尺寸 Adapters for mounting servo motors

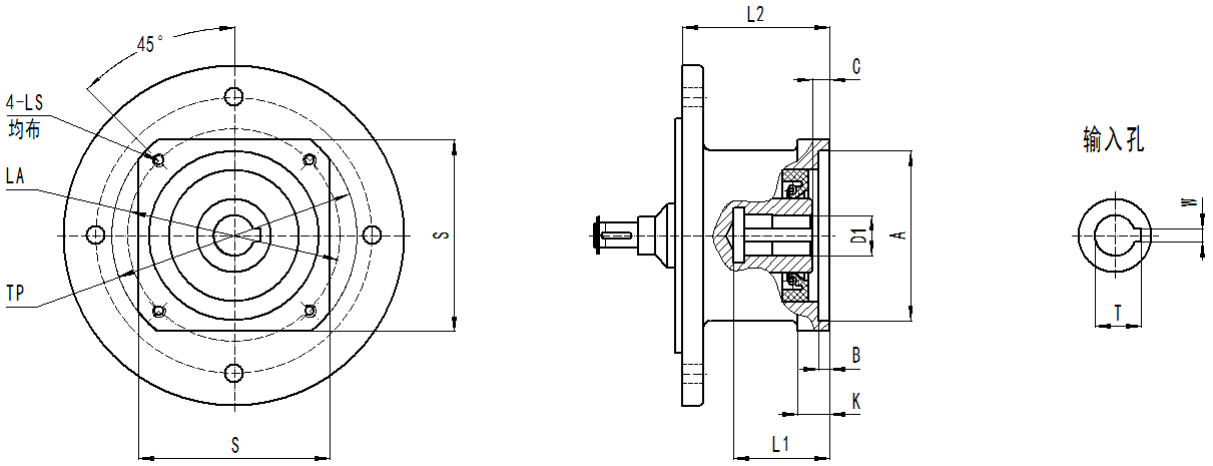

减速机机座号 Model	接口代号 Model number	A	B	C	K	D1	L1	S	LA	TP	4-LS	W	T	L2
WR17 WR37 WF37 WF47 WK37 WS37 WS47 WS57	S60N50/D14	Φ50G7	6	6	10	Φ14E8	36	□60	Φ70	Φ82	4-M5	5	16.3	56.5
	S80N70/D19	Φ70G7	8	8	14	Φ19E8	50	□80	Φ90	Φ105	4-M6	6	21.8	71
	S80N70/D22W6					Φ22E8	62					6	24.8	
	S80N70/D22W8					Φ22E8						8	25.3	
	S80N70/D24					Φ24E8						8	27.3	
	S90N80/D19	Φ80G7	8	8	14	Φ19E8	50	□90	Φ100	Φ118	4-M6	6	21.8	71
	S90N80/D22W6					Φ22E8	62					6	24.8	
	S90N80/D22W8					Φ22E8						8	25.3	
	S90N80/D24					Φ24E8						8	27.3	
	S110N95/D19	Φ95G7	8	8	14	Φ19E8	50	□110	Φ115	Φ145	4-M6	6	21.8	71
	S110N95/D22W6					Φ22E8	62					6	24.8	
	S110N95/D22W8					Φ22E8						8	25.3	
	S110N95/D24					Φ24E8						8	27.3	
	S130N110/D19	Φ110G7	8	8	14	Φ19E8	50	□130	Φ145	Φ180	4-M8	6	21.8	71
	S130N110/D22W6					Φ22E8	62					6	24.8	
	S130N110/D22W8					Φ22E8						8	25.3	
	S130N110/D24					Φ24E8						8	27.3	

减速机机座号 Model	接口代号 Model number	A	B	C	K	D1	L1	S	LA	TP	4-LS	W	T	L2
WR51 WR61 WR47 WR57 WR67 WF57 WF67 WK47 WK57 WK67 WS67	S60N50/D14	Φ50G7	6	6	10	Φ14E8	33.5	□60	Φ70	Φ80	4-M5	5	16.3	56.5
	S80N70/D19	Φ70G7	8	8	14	Φ19E8	50	□80	Φ90	Φ105	4-M6	6	21.8	71
	S80N70/D22W6					Φ22E8	62					6	24.8	
	S80N70/D22W8					Φ22E8						8	25.3	
	S80N70/D24					Φ24E8						8	27.3	
	S90N80/D19	Φ80G7	8	8	14	Φ19E8	50	□90	Φ100	Φ118	4-M6	6	21.8	71
	S90N80/D22W6					Φ22E8	62					6	24.8	
	S90N80/D22W8					Φ22E8						8	25.3	
	S90N80/D24					Φ24E8						8	27.3	
	S110N95/D19	Φ95G7	8	8	14	Φ19E8	50	□110	Φ115	Φ145	4-M6	6	21.8	71
	S110N95/D22W6					Φ22E8	62					6	24.8	
	S110N95/D22W8					Φ22E8						8	25.3	
	S110N95/D24					Φ24E8						8	27.3	
	S130N110/D19	Φ110G7	8	8	14	Φ19E8	50	□130	Φ145	Φ180	4-M8	6	21.8	71
	S130N110/D22W6					Φ22E8	62					6	24.8	
	S130N110/D22W8					Φ22E8						8	25.3	
	S130N110/D24					Φ24E8						8	27.3	
	S180N114.3/D35	Φ114.3G7	8	8	16	Φ35E8	88	□180	Φ200	Φ240	4-M12	10	38.3	96
	S180N114.3/D38		8	8	16	Φ38E8	88					10	41.3	96

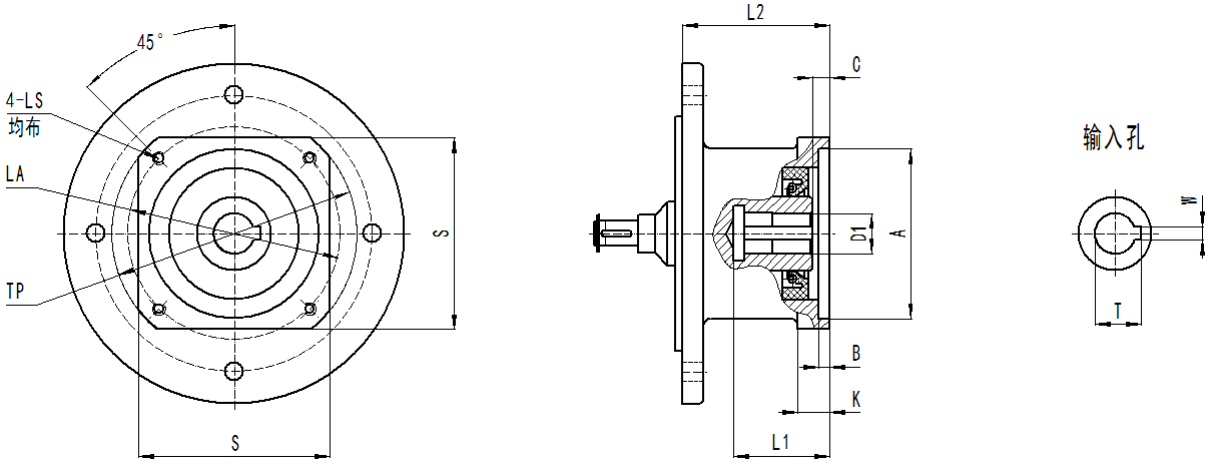

减速机机座号 Model	接口代号 Model number	A	B	C	K	D1	L1	S	LA	TP	4-LS	W	T	L2
WR71 WR77 WF77 WK77 WS77	S110N95/D19	Φ95G7	8	6	14	Φ19E8	60	□110	Φ115	Φ145	4-M6	6	21.8	70.5
	S110N95/D22W6					Φ22E8						6	24.8	
	S110N95/D22W8					Φ22E8						8	25.3	
	S110N95/D24					Φ24E8						8	27.3	
	S130N110/D19	Φ110G7	8	6	15	Φ19E8	60	□130	Φ145	Φ175	4-M8	6	21.8	70.5
	S130N110/D22W6					Φ22E8						6	24.8	
	S130N110/D22W8					Φ22E8						8	25.3	
	S130N110/D24					Φ24E8						8	27.3	
	S180N114.3/D35	Φ114.3G7	8	8	19	Φ35E8	88	□180	Φ200	Φ240	4-M12	10	38.3	96
	S180N114.3/D42					Φ42E8	118					12	45.3	125
	S200N180/D35	Φ180G7	8	8	19	Φ35E8	88	□200	Φ215	Φ250	4-M12	10	38.3	96
	S200N180/D42					Φ42E8	118			Φ255		12	45.3	125

减速机机座号 Model	接口代号 Model number	A	B	C	K	D1	L1	S	LA	TP	4-LS	W	T	L2
WR81 WR87 WF87 WK87 WS87	S110N95/D19	Φ95G7	8	8	16	Φ19E8	62	□110	Φ115	Φ145	4-M6	6	21.8	70.5
	S110N95/D22W6			6		Φ22E8	60					6	24.8	
	S110N95/D22W8			6		Φ22E8	60					8	25.3	
	S110N95/D24			8		Φ24E8	62					8	27.3	
	S130N110/D19	Φ110G7	8	8	15	Φ19E8	62	□130	Φ145	Φ165	4-M8	6	21.8	70.5
	S130N110/D22W6			6		Φ22E8	60					6	24.8	
	S130N110/D22W8			6		Φ22E8	60					8	25.3	
	S130N110/D24			8		Φ24E8	62					8	27.3	
	S180N114.3/D35	Φ114.3G7	8	8	17	Φ35E8	88	□180	Φ200	Φ245	4-M12	10	38.3	95
	S180N114.3/D42				19	Φ42E8	118					12	45.3	125
	S200N180/D42	Φ180G7	8	8	19	Φ42E8	118	□200	Φ215	Φ260	4-M12	12	45.3	125
	S200N180/D48					Φ48E8						14	51.8	
	S220N200/D42	Φ200G7	8	8	19	Φ42E8	118	□220	Φ235	Φ280	4-M12	12	45.3	125
	S220N200/D48					Φ48E8						14	51.8	
	S265N230/D42	Φ230G7	8	8	19	Φ42E8	118	□265	Φ265	Φ350	4-M12	12	45.3	125
	S265N230/D48					Φ48E8						14	51.8	

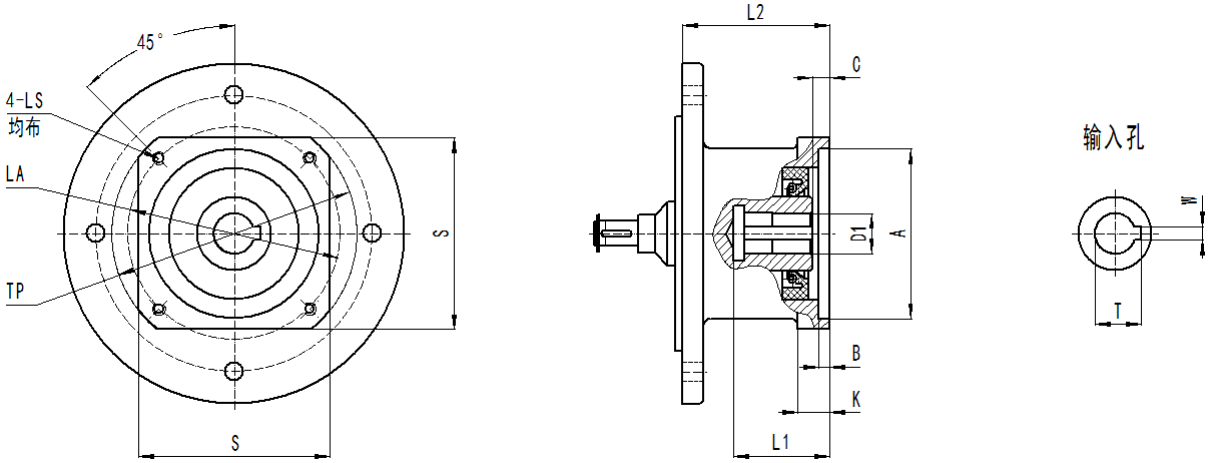

减速机机座号 Model	接口代号 Model number	A	B	C	K	D1	L1	S	LA	TP	4-LS	W	T	L2
WR91 WR97 WF97 WK97 WS97	S180N114.3/D35	Φ114.3G7	8	8	17	Φ35E8	88	□180	Φ200	Φ230	4-M12	10	38.3	95
	S180N114.3/D42				19	Φ42E8	118					12	45.3	125
	S180N114.3/D48					Φ48E8						14	51.8	
	S200N180/D35	Φ180G7	5	5	16	Φ35E8	85	□200	Φ215	Φ260	4-M12	10	38.3	92
	S200N180/D42				19	Φ42E8	118					12	41.3	125
	S200N180/D48					Φ48E8						14	51.8	
	S220N200/D35	Φ200G7	5	5	16	Φ35E8	85	□220	Φ235	Φ275	4-M12	10	38.3	92
	S220N200/D42				19	Φ42E8	118					12	45.3	125
	S220N200/D48					Φ48E8						14	51.8	
	S265N230/D42	Φ230G7	8	8	19	Φ42E8	118	□265	Φ265	Φ350	4-M12	12	45.3	125
	S265N230/D48					Φ48E8						14	51.8	

减速机机座号 Model	接口代号 Model number	A	B	C	K	D1	L1	S	LA	TP	4-LS	W	T	L2
WR101 WR107 WF107 WK107	S180N114.3/D35	Φ114.3G7	5	5	16	Φ35E8	85	□180	Φ200	Φ230	4-M12	10	38.3	92
	S180N114.3/D42				19	Φ42E8	118					12	45.3	124
	S180N114.3/D48					Φ48E8						14	51.8	
	S180N114.3/D55					Φ55E8						16	59.3	
	S200N180/D35	Φ180G7	5	5	16	Φ35E8	85	□200	Φ215	Φ270	4-M12	10	38.3	92
	S200N180/D42				19	Φ42E8	118					12	45.3	124
	S200N180/D48					Φ48E8						14	51.8	
	S200N180/D55					Φ55E8						16	59.3	
	S220N200/D35	Φ200G7	5	5	16	Φ35E8	85	□220	Φ235	Φ270	4-M12	10	38.3	92
	S220N200/D42				19	Φ42E8	118					12	45.3	124
	S220N200/D48					Φ48E8						14	51.8	
	S220N200/D55					Φ55E8						16	59.3	
	S265N230/D42	Φ230G7	8	8	19	Φ42E8	118	□265	Φ265	Φ320	4-M12	12	45.3	124
	S265N230/D48					Φ48E8						14	51.8	
	S265N230/D55					Φ55E8						16	59.3	

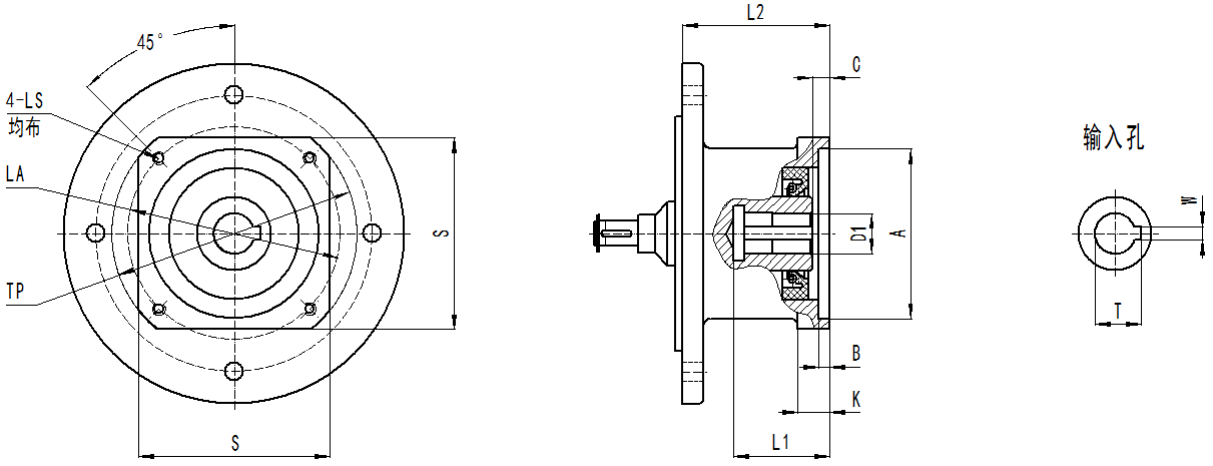

减速机机座号 Model	接口代号 Model number	A	B	C	K	D1	L1	S	LA	TP	4-LS	W	T	L2
WR137	S180N114.3/D35	Φ114.3G7	8	8	16	Φ35E8	88	□180	Φ200	Φ230	4-M12	10	38.3	95
	S180N114.3/D42				19	Φ42E8	118					12	45.3	126
	S180N114.3/D48					Φ48E8						14	51.8	
	S200N180/D35	Φ180G7	8	8	16	Φ35E8	88	□200	Φ215	Φ270	4-M12	10	38.3	95
	S200N180/D42				19	Φ42E8	118					12	45.3	126
	S200N180/D48					Φ48E8						14	51.8	
	S220N200/D35	Φ200G7	8	8	16	Φ35E8	88	□220	Φ235	Φ270	4-M12	10	38.3	95
	S220N200/D42				19	Φ42E8	118					12	45.3	126
	S220N200/D48					Φ48E8						14	51.8	
	S265N230/D42	Φ230G7	8	8	19	Φ42E8	118	□265	Φ265	Φ320	4-M12	12	45.3	126
	S265N230/D48					Φ48E8						14	51.8	
	S265N230/D55					Φ55E8						16	59.3	

减速机机座号 Model	接口代号 Model number	A	B	C	K	D1	L1	S	LA	TP	4-LS	W	T	L2
WR147 WF127	S180N114.3/D35	Φ114.3G7	8	8	16	Φ35E8	88	□180	Φ200	Φ230	4-M12	10	38.3	95
	S180N114.3/D42				19	Φ42E8	118					12	45.3	126
	S180N114.3/D48					Φ48E8						14	51.8	
	S200N180/D35	Φ180G7	8	8	16	Φ35E8	88	□200	Φ215	Φ265	4-M12	10	38.3	95
	S200N180/D42				19	Φ42E8	118					12	45.3	126
	S200N180/D48					Φ48E8						14	51.8	
	S220N200/D35	Φ200G7	8	8	16	Φ35E8	88	□220	Φ235	Φ270	4-M12	10	38.3	95
	S220N200/D42				19	Φ42E8	118					12	45.3	126
	S220N200/D48					Φ48E8						14	51.8	
	S265N230/D42	Φ230G7	8	8	19	Φ42E8	118	□265	Φ265	Φ320	4-M12	12	45.3	126
	S265N230/D48					Φ48E8						14	51.8	
	S265N230/D55					Φ55E8						16	59.3	

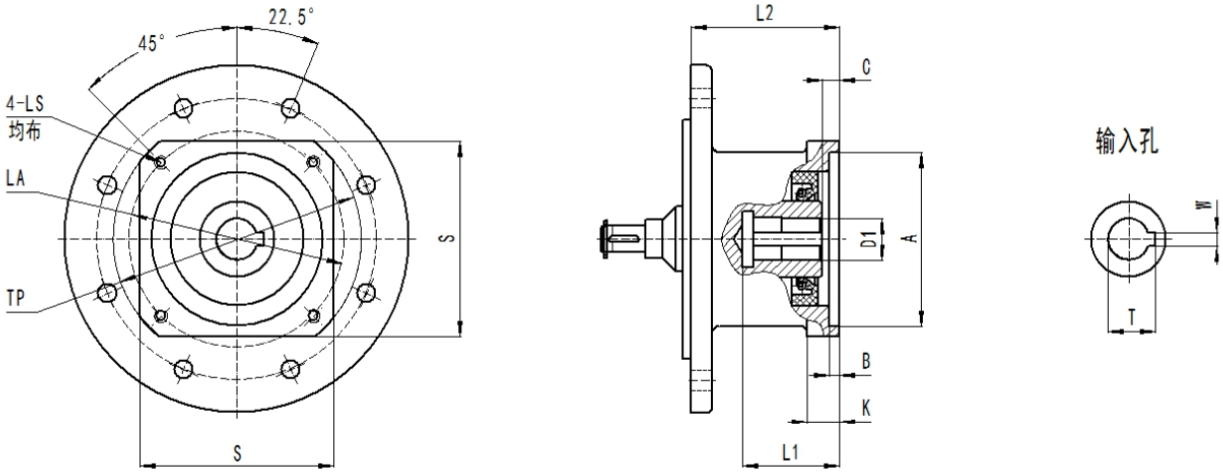

减速机机座号 Model	接口代号 Model number	A	B	C	K	D1	L1	S	LA	TP	4-LS	W	T	L2
WK127	S180N114.3/D35	Φ114.3G7	8	8	16	Φ35E8	88	□180	Φ200	Φ230	4-M12	10	38.3	95
	S180N114.3/D42				19	Φ42E8	118					12	45.3	126
	S180N114.3/D48					Φ48E8						14	51.8	
	S200N180/D35	Φ180G7	8	8	16	Φ35E8	88	□200	Φ215	Φ265	4-M12	10	38.3	95
	S200N180/D42				19	Φ42E8	118					12	45.3	126
	S200N180/D48					Φ48E8						14	51.8	
	S220N200/D35	Φ200G7	8	8	16	Φ35E8	88	□220	Φ235	Φ270	4-M12	10	38.3	95
	S220N200/D42				19	Φ42E8	118					12	45.3	126
	S220N200/D48					Φ48E8						14	51.8	
	S220N200/D55					Φ55E8						16	59.3	
	S265N230/D42	Φ230G7	8	8	19	Φ42E8	118	□265	Φ265	Φ320	4-M12	12	45.3	126
	S265N230/D48					Φ48E8						14	51.8	
	S265N230/D55					Φ55E8						16	59.3	

四、轴输入尺寸表 Dimension sheets of input shaft

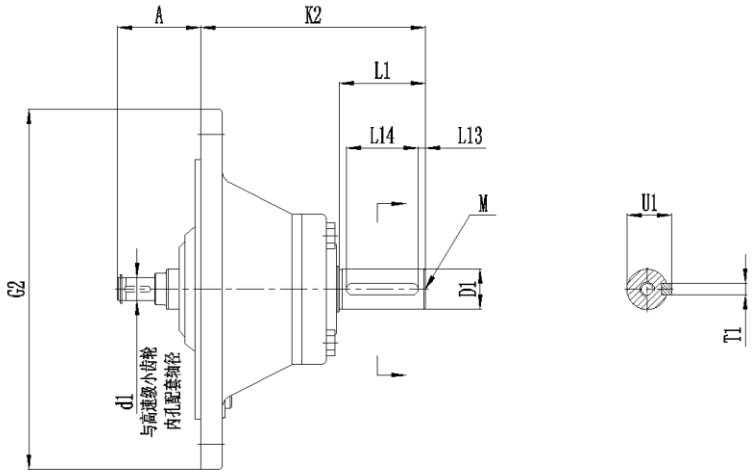

减速机机座号 Model	AD 轴输入模块型号 Type of AD	D1	K2	L1	L13	L14	M	T1	U1
R..17、R..37 F..37、F..47 K..37 S..37、S..47、S..57	AD1	Φ16k6	102	40	4	32	M5	5	18
	AD2	Φ19k6	129	40	4	32	M6	6	21.5
RX..57、RX..67 R..47、R..57、R..67 F..57、F..67 K..47、K..57、K..67 S..67	AD2	Φ19k6	123	40	4	32	M6	6	21.5
	AD3	Φ24k6	159	50	5	40	M8	8	27
RX..77 R..77 F..77 K..77 S..77	AD2	Φ19k6	115	40	4	32	M6	6	21.5
	AD3	Φ24k6	151	50	5	40	M8	8	27
	AD4	Φ38k6	224	80	7	70	M12	10	41
RX..87 R..87 F..87 K..87 S..87	AD2	Φ19k6	110	40	4	32	M6	6	21.5
	AD3	Φ28k6	156	60	5	50	M10	8	31
	AD4	Φ38k6	219	80	7	70	M12	10	41
	AD5	Φ42k6	292	110	10	70	M16	12	45
RX..97 R..97 F..97 K..97 S..97	AD3	Φ28k6	151	60	5	50	M10	8	31
	AD4	Φ38k6	214	80	7	70	M12	10	41
	AD5	Φ42k6	287	110	10	70	M16	12	45
	AD6	Φ48k6	327	110	10	80	M16	14	51.5

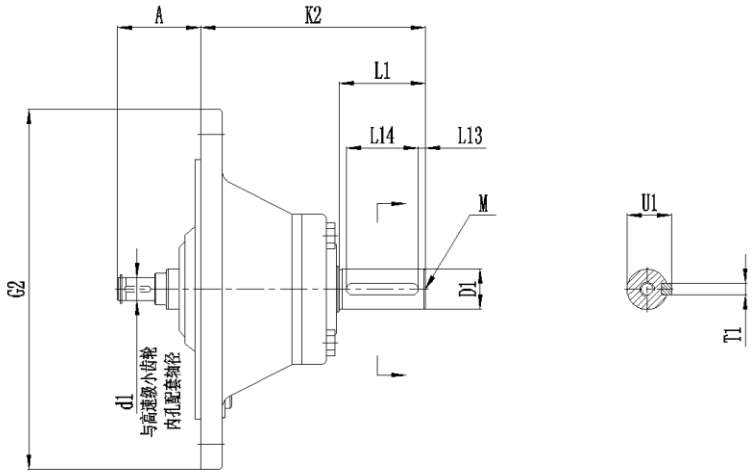

减速机机座号 Model	AD 轴输入模块型号 Type of AD	D1	K2	L1	L13	L14	M	T1	U1
RX..107 R..107 F..107 K..107	AD3	Φ28k6	145	60	5	50	M10	8	31
	AD4	Φ38k6	208	80	7	70	M12	10	41
	AD5	Φ42k6	281	110	10	70	M16	12	45
	AD6	Φ48k6	321	110	10	80	M16	14	51.5
R..137	AD4	Φ38k6	201	80	7	70	M12	10	41
	AD5	Φ42k6	274	110	10	70	M16	12	45
	AD6	Φ48k6	314	110	10	80	M16	14	51.5
	AD7	Φ55m6	308	110	10	90	M20	16	59
R..147 F..127 K..127	AD4	Φ38k6	193	80	7	70	M12	10	41
	AD5	Φ42k6	266	110	10	70	M16	12	45
	AD6	Φ48k6	306	110	10	80	M16	14	51.5
	AD7	Φ55m6	300	110	10	90	M20	16	59
	AD8	Φ70m6	383	140	15	110	M20	20	74.5
R..167 F..157 K..157、K..167、K..187	AD5	Φ42k6	258	110	10	70	M16	12	45
	AD6	Φ48k6	298	110	10	80	M16	14	51.5
	AD7	Φ55m6	292	110	10	90	M20	16	59
	AD8	Φ70m6	374	140	15	110	M20	20	74.5

电机外形尺寸表 Motor dimension sheets

一、B5电机外形和尺寸 Standard B5 motor.. dimension sheets

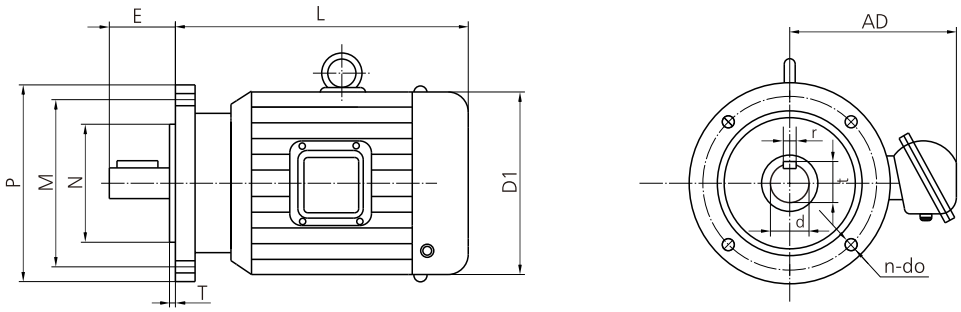

电机 motor	电机功率、极数 motor power and poles			尺 寸 Size														
机座号 type	4P	6P	8P	M	N (JS6)	P	T	n-do	d		E		r		t		D1	AD	L
Y56	0.09 0.12			100	80	120	3	4 × 9	9j6		20		3		11.2		115	90	190
Y63	0.12 0.18			115	95	140	3	4 × 10	11j6		23		4		12.5		130	70	217
Y71	0.25 0.37	0.18 0.25		130	110	160	3.5	4 × 10	14j6		30		5		16		145	80	225
Y80	0.55 0.75	0.37 0.55	0.18 0.25	165	130	200	3.5	4 × 10	19j6		40		6		21.5		165	150	225
90S	1.1	0.75	0.37	165	130	200	3.5	4 × 10	24j6		50		8		27		175	155	270
90L	1.5	1.1	0.55	165	130	200	3.5	4 × 10	24j6		50		8		27		175	155	295
100L1	2.2	1.5	0.75	215	180	250	4	4 × 15	28j6		60		8		31		215	180	325
100L2	3.0		1.1	215	180	250	4	4 × 15	28j6		60		8		31		215	180	325
112M	4.0	2.2	1.5	215	180	250	4	4 × 15	28j6		60		8		31		240	190	345
132S	5.5	3.0	2.2	265	230	300	4	4 × 15	38K6		80		10		41		275	210	390
132M	7.5	4.0 5.5	3.0	265	230	300	4	4 × 15	38K6		80		10		41		275	210	410
160M	11	7.5	4.0 5.5	300	250	350	5	4 × 19	42K6		110		12		46		330	255	505
160L	15	11	7.5	300	250	350	5	4 × 19	42K6		110		12		46		330	255	505
180M	18.5			300	250	350	5	4 × 19	48K6		110		14		51.5		380	280	590
180L	22	15	11	300	250	350	5	4 ×19	48K6		110		14		51.5		380	280	630
200L	30	18.5 22	15	350	300	400	5	4 ×19	55M6		110		16		59		420	305	660
225S	37		18.5	400	350	450	5	4 × 19	60m6		140		18		53		450	345	680
225M	45	30	22	400	350	450	5	8 × 19	55m6	60m6	110	140	16	18	60	65	450	345	705
250M	55	37	30	500	450	550	5	8 × 19	60m6	65m6	140		18	18	65	70	510	370	770
280S	75	45	37	500	450	550	5	8 × 19	65m6	75m6	140		18	20	70	80	580	410	845
280M	90	55	45	500	450	550	5	8 × 19	65m6	75m6	140		18	20	70	80	580	410	895
315S	110	75		600	550	660	6	8 × 24	65m6	80m6	140	170	18	22	70	87	645	530	1020 1130
315M	132	90		600	550	660	6	8 × 24	65m6	80m6	140	170	18	22	70	87	645	530	1050 1160

二, 齿轮系列直联电机尺寸 Direct-connected motor...Dimemsions

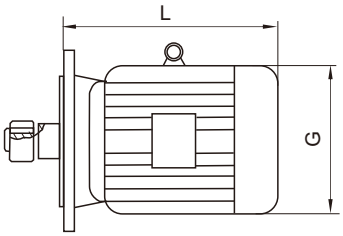

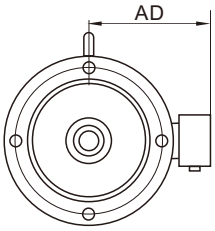

电机机座号 Motor baseframe type	电机功率,极数 Motor power and poles			减速器型号 Models of Speed Reducers	尺寸(mm) Size		
	4P	6P	8P		L	G	AD
Y71	0.25 0.37	0.18 0.25		WR(51,61) WF(37,47,57,67) WS(37,47,57,67) WR(17,27,37,47,57,67) WK(37,47,57,67)	245	145	80
				WR..**71**,WR**77**,WF**77**,WK**77**,WS**77**	233		
Y80	0.55 0.75	0.37 0.55	0.18 0.25	WR(51,61,71) WF(37,47,57,67,77) WS(37,47,57,67,77) WR(17,27,37,47,,57,67,77) WK(37,47,57,67,77)	278	165	150
				WR(81,91) WF87 WS(87,97) WR(87,97) WK87	246		
Y90S	1.1	0.75	0.37	WR(51,61,71) WF(37,47,57,67,77) WS(37,47,57,67,77) WR(27,37,47,57,67,77) WK(37,47,57,67,77)	304	175	155
				WR(81,91) WF(87,97) WR(87,97) WK(87,97) WS(87,97)	280		
Y90L	1.5	1.1	0.55	WR(51,61,71) WF(37,47,57,67,77) WS(37,47,57,67,77) WR(27,37,47,57,67,77) WK(37,47,57,67,77)	328	175	155
				WR(81,91) WF(87,97) WR(87,97) WK(87,97) WS(87,97)	304		
Y100	2.2 3	1.5	0.75 1.1	WR27,WR37,WF37,WF47,WK37,WS47,WS57	340	215	180
				WR(51,61,71,81) WF(57,67,77,87) WS(67,77,87) WR(47,57,67,77,87) WK(47,57,67,77,87)	350		
				WR91 WR97 WF97 WK97 WS97	315		
				WR101 WR107 WF107 WK107	318		
Y112	4	2.2	1.5	WR(51,61,71,81) WF(57,67,77,87) WS(67,77,87) WR(47,57,67,77,87) WK(57,67,77,87)	380	240	190
				WR(91,101) WR(97,107) WK(97,107) WF(97,107) WS97	334		
Y132S	5.5	3	2.2	WR(51,61,71,81,91) WF(67,77,87,97) WS(67,77,87,97) WR(47,57,67,77,87,97) WK(67,77,87,97)	425	275	210
				WR101,WR107,WF107,WK107	386		
				WR137	388		
Y132M	7.5	4 5.5	3	WR(51,61,71,81,91) WF(67,77,87,97,107) WS(67,77,87,97) WR(47,57,67,77,87,97) WK(67,77,87,97)	461	275	210
				WR101,WR107,WF107,WK107	422		
				WR137,WR147,WF127,WK127	424		

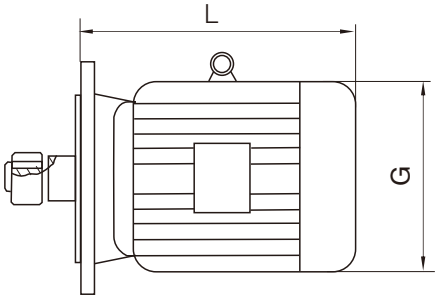

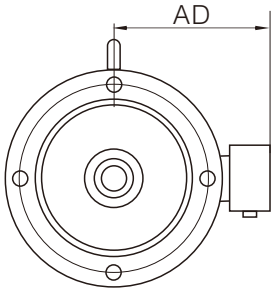

电机机座号 Motor baseframe type	电机功率、极数 (kW) Motor power and poles			减速器型号 Models of Speed Reducers	尺寸(mm) size		
	4P	6P	8P		L	G	AD
Y160M	11	7.5	4 5.5	WR(71,81,91) WR(77,87,97) WF(77,87,97) WK(77,87,97) WS(77,87,97)	524	330	255
				WR101,WR107,WF107,WK107	504		
				WR137	476		
				WK(127,157,167,187) WR(147,167) WF(127,157)	567		
Y160L	15	11	7.5	WR(81,91) WR(87,97) WF(87,97,107) WK(87,97) WS(87,97)	547	330	255
				WR101,WR(107,137),WF107,WK107	519		
				WR(147,167) WK(127,157,167,187) Wf(127,157)	602		
Y180M	18.5			WR81,WR87,WF87,WK87,WS87	583	380	280
				WR(91,101) WR(97,107,137) WF(97,107) WK(97,107) WS97	555		
				WR147,WK127,WF127	583		
				WR167,WK(157,167,187),WF157	635		
Y180L	22	15	11	WR81,WR87,WF87,WK87,WS87	616	380	280
				WR(91,101) WR(97,107,137) WF(97,107) WK(97,107) WS97	588		
				WR147,WK127,WF127	616		
				WR167,WK(157,167,187),WF157	666		

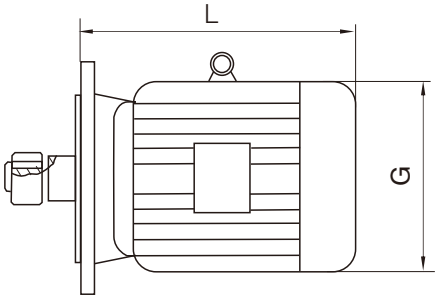

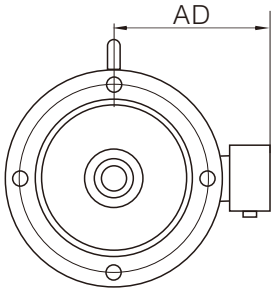

电机机座号 Motor baseframe type	电机功率、极数 (kW) Motor power and poles			减速器型号 Models of Speed Reducers	尺寸(mm) size		
	4P	6P	8P		L	G	AD
Y200L	30	18.5 22	15	WR(91,101) WR(97,107) WF(97,107) WK(97,107)	654	420	305
				WR137,WR147,WK127,WF127	654		
				WR167,WK(157,167,187),WF157	642		
Y225S	37		18.5	WR101,WR107,WR137,WF107,WK107	680	450	345
				WR147,WK127,WF127	674		
				WR167,WK(157,167,187),WF157	669		
Y225M	45	30	22	WR101,WR107,WR137,WF107,WK107	702	450	345
				WR147,WK127,WF127	696		
				WR167,WK(157,167,187),W157	691		
Y250M	55	37	30	WR137,WR147,WK127,WF127	775	510	370
				WR167,WK(157,167,187),WF157	770		
Y280S	75	45	37	WR(147,167),WK(127,157,167,187),WF(127,157)	828	580	410
Y280M	90	55	45	WR(147,167),WK(127,157,167,187),WF(127,157)	879	580	410
Y315S	110	75	55	WR167,WK(157,167,187),WF157	1100	645	530
Y315M	132	90	75	WR167,WK(157,167,187),WF157	1180	645	530
Y315L1	160	110	90	WR167,WK(157,167,187),WF157	1270	645	530
Y315L2	200	132	110	WR167,WK(157,167,187),WF157	1270	645	530

WR系列齿轮减速机
WR helical inline gearmotors

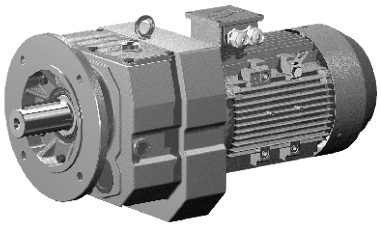

WRF..7型 Model WRF..7
法兰安装三级或二级斜齿轮减速机
Three-stage or two-stage flange-mounted helical inline gearmotor

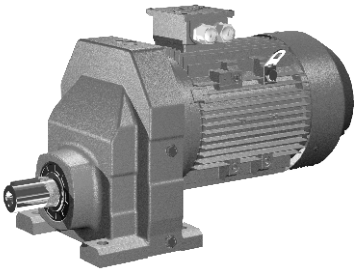

WR..1型 Model WR..1
底脚安装单级斜齿轮减速机
Single-stage foot-mounted helical inline gearmotor

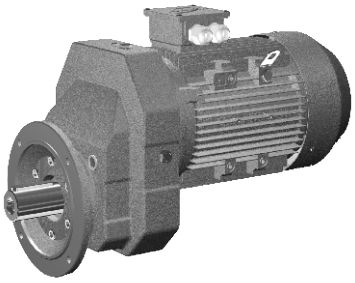

WRF..1型 Model WRF..1
法兰安装单级斜齿轮减速机
Singe-stage flange-mounted helical gearmotor

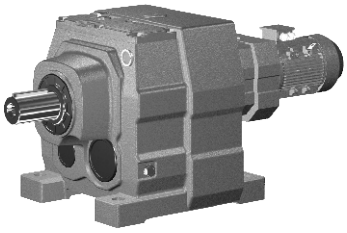

WR..7 WR..7型 Model WR..7 WR..7
两WR..7机型组合减速机
Combination of two Model WR..7 gearmotor

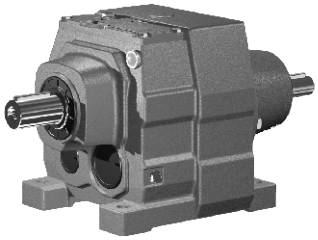

WR..S..7型 Model WR..S..7
输入轴型，即配输入轴不配电动机的斜齿减速机
Input-shaft type,in another word,helical inline reducer assembled with input shaft but without the motor

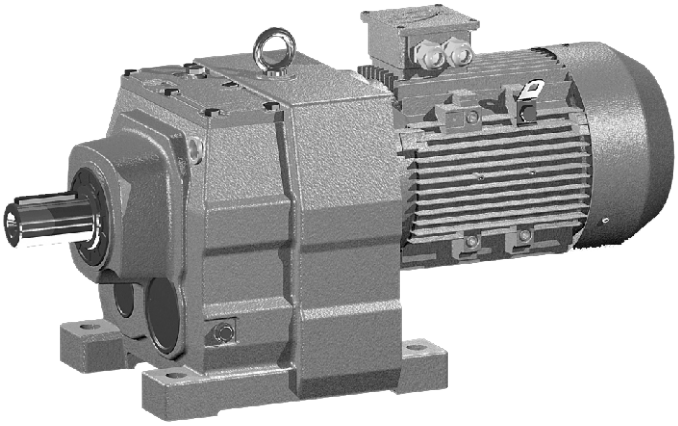

WR..7型 Model WR..7
底脚安装三级或二级斜齿轮减速机
Three-stage or two-stage foot-mounted helical gearmotor

一、WR系列结构形式 WR structural configuration

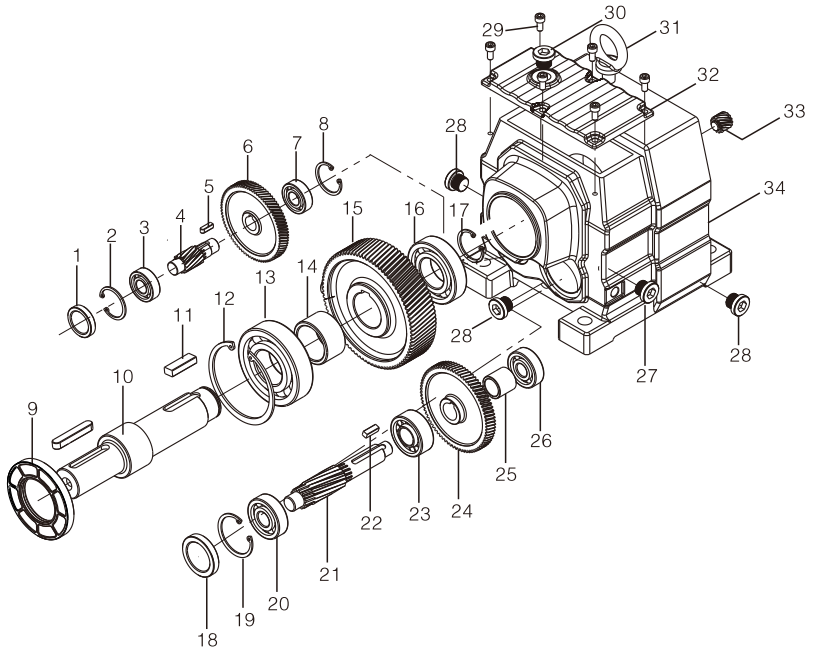

1.封盖seal cover
2.孔用挡圈 Circlip for hole
3.轴承 Bearing
4.齿轮轴Gear shaft
5.键 Key
6.齿轮 Gear
7.轴承 Bearing
8.孔用挡圈Circlip for hole
9.油封 Oil seal
10.输出轴Output shaft
11.键 Key
12.孔用挡圈 Circlip for hole
13.轴承Bearing
14.轴套 Shaft sleeve
15.齿轮 Gear
16.轴承Bearing
17.孔用挡圈Circlip for hole
18.封盖 seal cover
19. 孔用挡圈Circlip for hole
20.轴承 Bearing
21.齿轮轴 Gear shaft
22.键 Key
23.轴承Bearing
24.齿轮Gear
25.轴套 Shaft sleeve
26.轴承 Bearing
27.油镜Oil mirror
28.油塞Oil plug
29.螺钉 Screw
30.通气帽Brenther vent
31.吊环 Bolt eye
32.箱盖Cover plate
33.齿轮Gear
34.箱体 Housing

WR系列斜齿轮减速器型号规格及机型表示方法

本系列减速器的型号规格有:WR17、27、37、47、57、67、77、87、97、107、137、147、167等13种，
减速比有3.83～289.74等多种速比，可分别配置0.18～160KW。

Type and specification and model notation for WR series helical inline gearmotors.

Types and specifications of this series speed reducer have 13 kinds,including WR17,27,37,47,57,67,77,87,97,107,137,147,167 etc, speed reducing ratio:3.83 ~ 289.74, which can be allocated to 0.18 ~ 160kW.

WR..1系列结构形式 WR..1 structural configuration

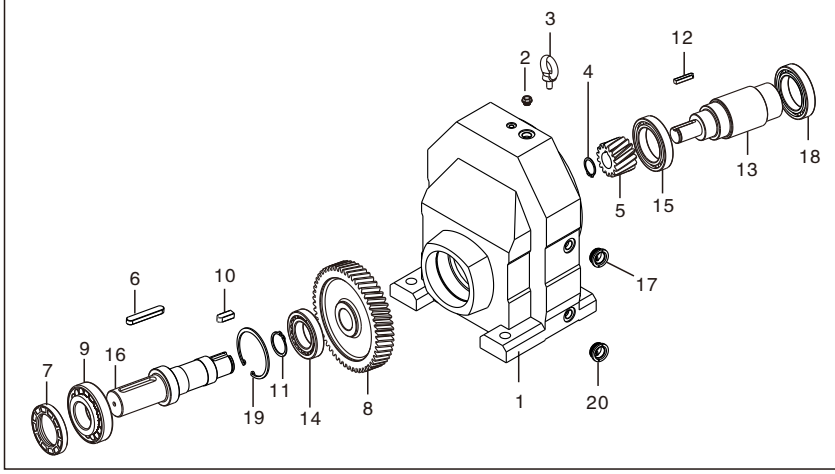

1.箱体 Housing
2.通气帽 Brenther vent
3.吊环 Bolt eye
4.轴用挡圈 Circlip for hole
5.齿轮 Gear
6.键 Key
7.油封 Oil seal
8.齿轮 Gear
9.轴承 Bearing
10.键 Key
11.轴用挡圈Circlip for hole
12.键 Key
13.输入轴Output shaft
14.轴承 Bearing
15.轴承 Bearing
16.输出轴 Output shaft
17.油镜 Oil mirror
18.轴承 Bearing
19.孔用挡圈 circlip for hole
20.油塞 Oil plug

WR..1系列斜齿轮减速器型号规格及机型表示方法

本系列减速器的型号规格有:WR51、61、71、81、91、101等6种，
减速比有1.42～8.23等多种速比，可分别配置0.18～45kW。

Type and specification and model notation for WR..1series primary deceleration helical inline gearmotors.

Types and specifications of this series speed reducers have 6 kinds, including WR51,61,71,81,91,101 etc, speed reducing ratio range: 1.42~8.23, which can be allocated to 0.18~45kW.

二、WR系列型号说明WR model description

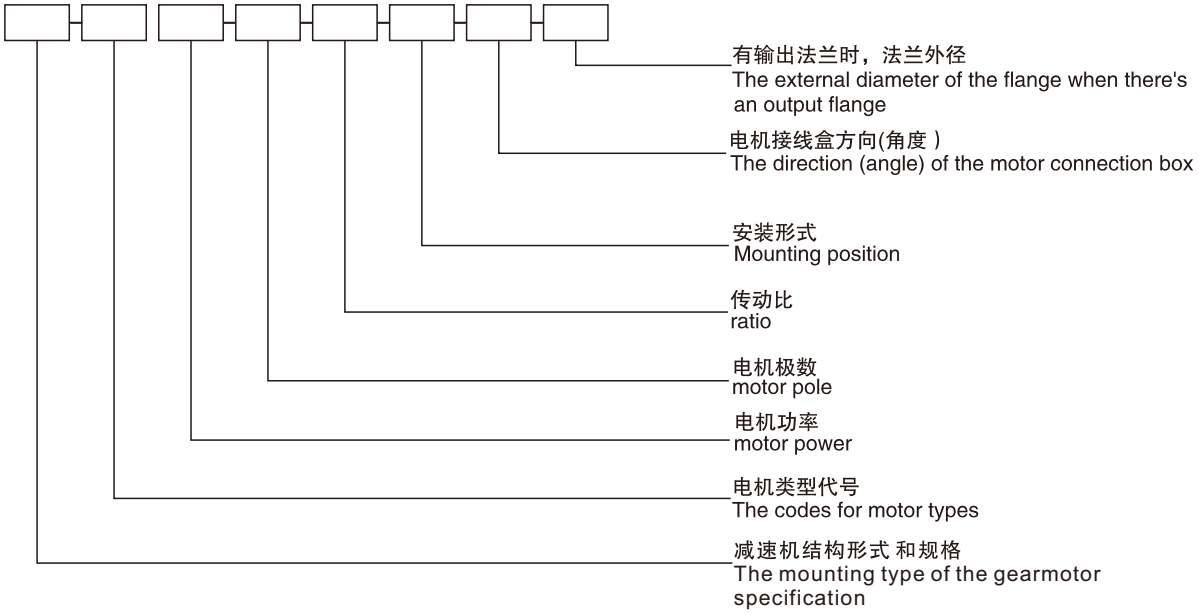

例： WRF77 — Y 1.5 — 4P — 51.92 — M3 — 180° — Φ300

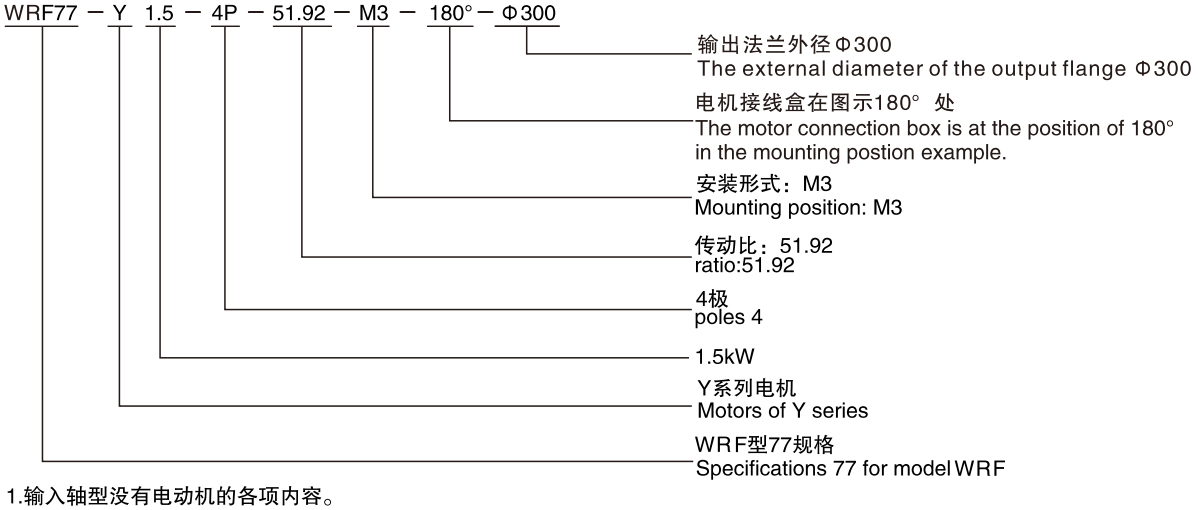

注：1.输入轴型没有电动机的各项内容。
2.无特别说明时Y系列电动机供货按IP55防护等级。
3.不注明安装形式时，按安装形式图 中M1安装形式供货。
4.不注明接线盒角度时，按安装形式图 中0度位置供货。
5.有输出法兰时，不注明法兰大小按安装结构尺寸图 中的小法兰供货。
6.对输出旋转方向与输入旋转方向有特殊要求的用户，请与我公司技术部联系。
7.电机尺寸请查看电机外型尺寸表。

Note:1. The input-shaft style is not equipped with any motor
2. Motors of the Y series are supplied with a protection grade of IP 55 unless otherwise specified.
3. The mounting position of M1 as shown in the mounting position example is the default way when supplying unless otherwise specified.
4. 0° as shown in the mounting position example is the default connection box angle when supplying unless otherwise specified.
5. If there's an output flange, the small flange as shown in the Physical Dimension Illustration will be supplied unless otherwise specified.
6. Please contact our technical supporting department in case there's any special requirements on the
7. About Motor size,please check table of motor's dimensions.

注：电机类型代号 Codes for motor types

Y系列 Y series	Y	防爆电机 Flameproof Motor	YB	直流电机 Direct Current Motor	Z
制动电机 Brake Motor	YEJ	辊道电机 Roll Motor	YG	变频电机 Variable Frequency Motor	YVP

三、WR系列安装方位与形式图 WR mounting positions and diagrams

WR..1系列安装方位图/ WR..1 mounting positions

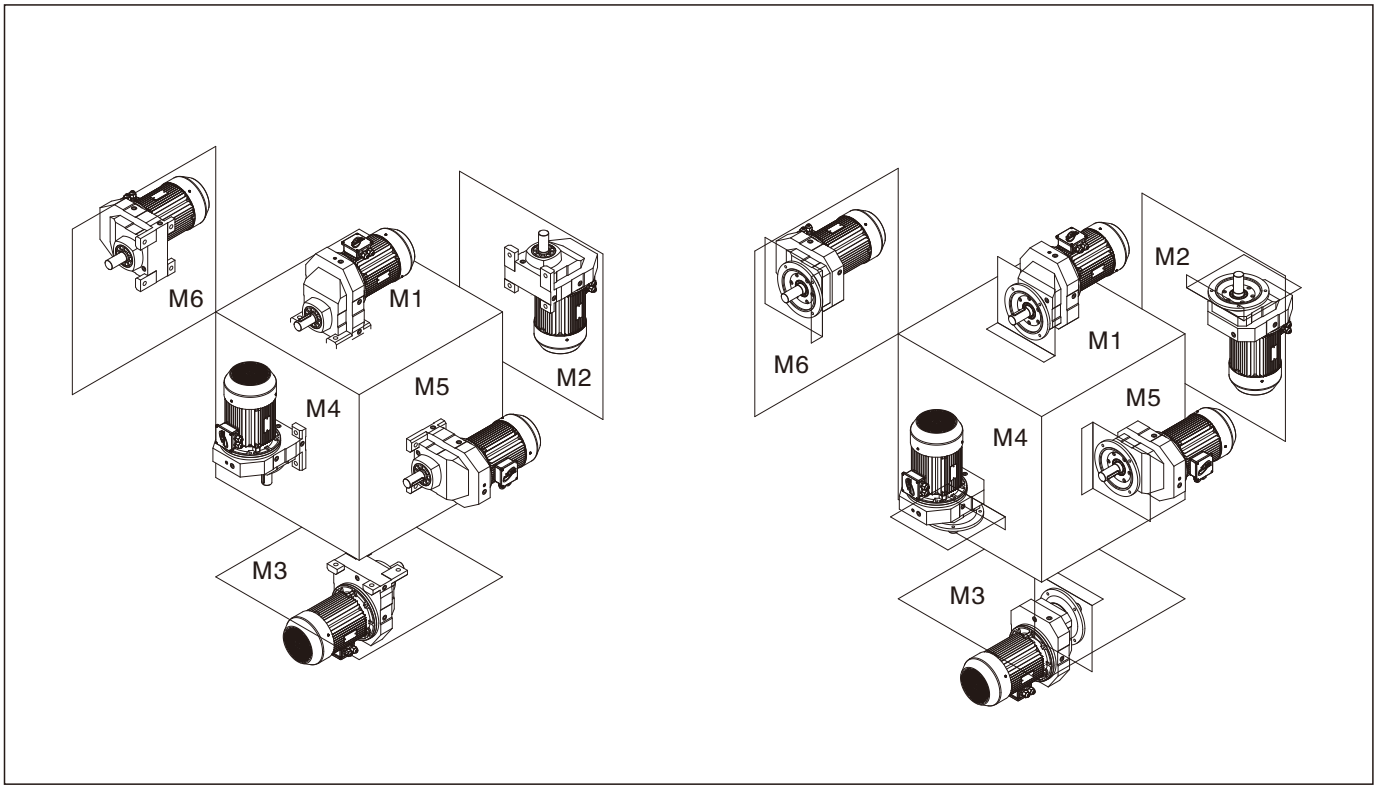

WR..1系列油量表(单位kg)/ WR..1 series oil capacity table (unit:kg)

安装方位 Mounting positions / 机型号 Type	M1	M2	M3	M4	M5	M6
WR51	0.6	0.4	0.6	0.72	0.32	0.4
WR61	0.65	0.5	0.72	0.8	0.4	0.5
WR71	1.2	0.9	1.2	1.6	0.8	0.8
WR81	2	1.8	2	2.8	1.2	1.2
WR91	3	2	2.8	3.6	1.8	2
WR101	5.5	3.8	6	6.8	3.6	3.2

WR..1系列重量表/ WR..1 series weight table:

机型号/Type	WR51	WR61	WR 71	WR81	WR91	WR101
重量kg/Weight kg	7.5	13	22	33	61	80

注：表中重量为不加油时重量，带输入轴、输入法兰另加10%;带电机根据所配规格另加。

Note: Inside the table are the weights when oil is not added. Weight should be added with 10% when input shaft and connection flange are furnished; If there is a motor,please add weight according to motor type.

WR系列安装方位图/WR series mounting positions

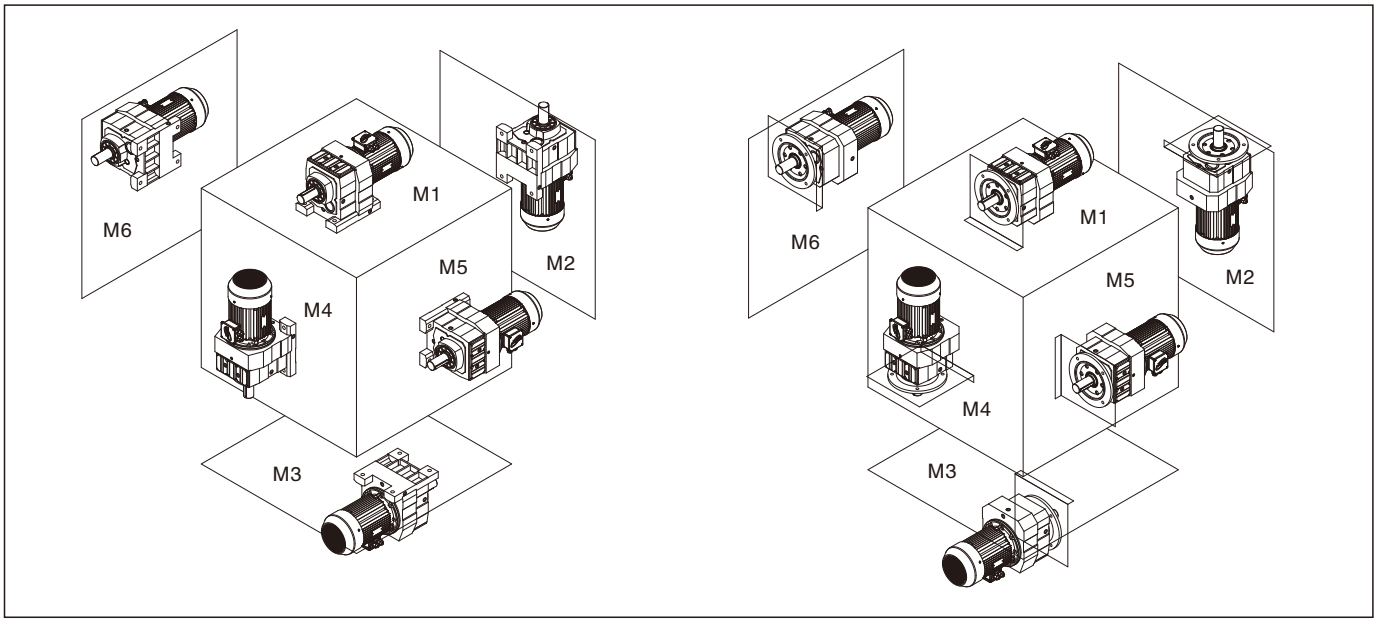

WR系列油量表(单位kg) /WR series oil capacity table (Unit:kg)

安装方位 Mounting positions / 机型号 Type	M1	M2	M3	M4	M5	M6
WR17	0.4	0.89	0.65	0.6	0.78	0.78
WR27	0.45	1	0.85	0.8	0.89	0.89
WR37	0.65	1. 35	1.35	1. 1	1	1
WR47	1	2	1.65	2.2	1.8	1.8
WR57	1.6	2.6	2.5	2.2	2.1	2. 1
WR67	1.8	2.9	3	3.2	2.6	2.6
WR77	2.1	3.8	3.9	4.1	3.1	3.1
WR87	5.5	7	5.8	8.2	6.2	6.2
WR97	8	12.8	13.5	13.6	12	12
WR107	14	18.8	18.5	23	16	16
WR137	18	32	32	38	28	28
WR147	32	46.5	48	55	40.5	40.5
WR167	55	91	78	90	70	70

WR系列重量表/WR series weight table

机型号/Type	WR17	WR27	WR37	WR47	WR57	WR67	WR77	WR87	WR97	WR107	WR137	WR147	WR167
重量kg/Weight kg	5	9	10	15	21	27	35	65	120	165	255	370	700

注：表中重量为不加油时重量，带输入轴、输入法兰另加10%; 带电机根据所配规格另加。

Note: Weight in the table means the weight when oil is not added. When input shaft is furnished, 10% weight should be added;Ifthere is a motor, please add weight according to motor type.

安装形式图释义 Explanation of mounting position example

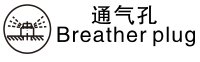
通气孔
Breather plug


油位孔
Oil level plug


放油孔
Oil drain plug

WR17–WR167安装形式图 WR17–WR167 Mounting position example

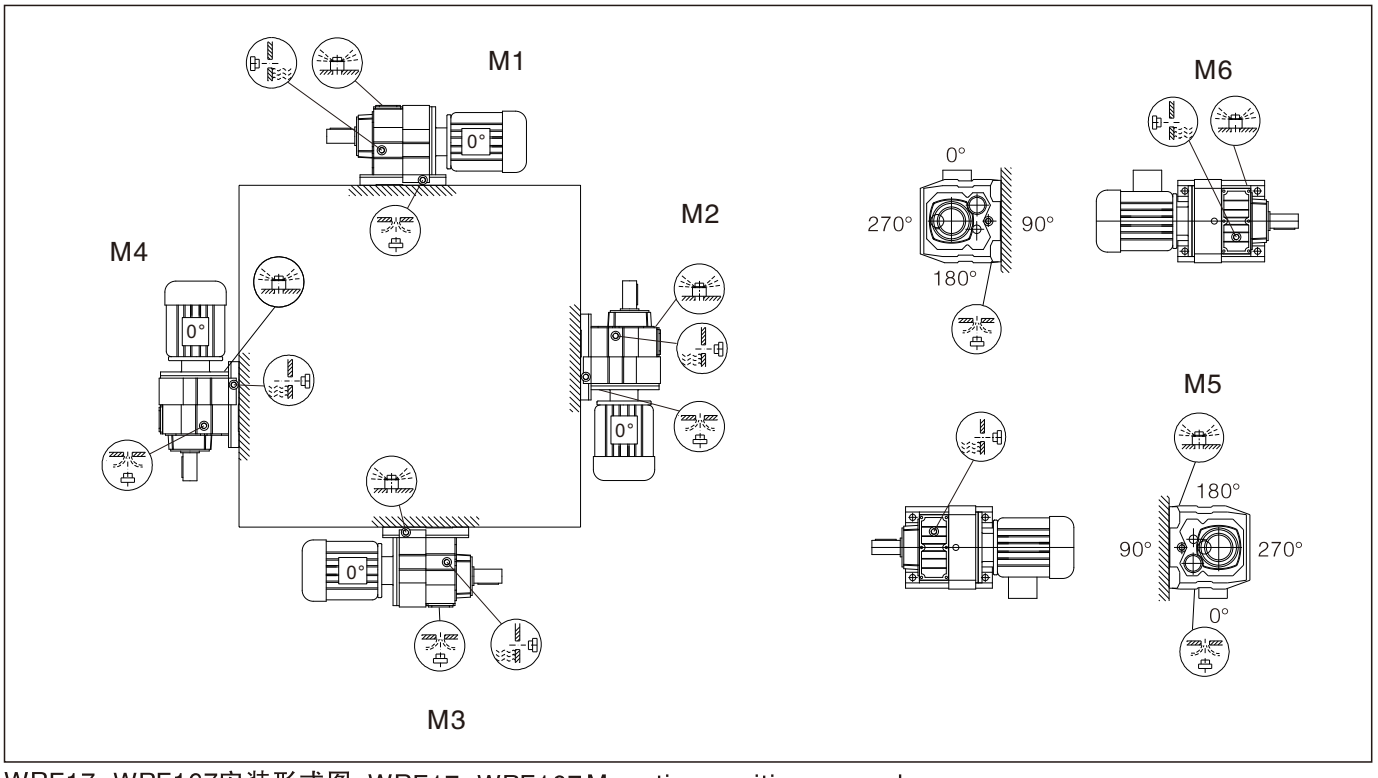

WRF17–WRF167安装形式图 WRF17–WRF167 Mounting position example

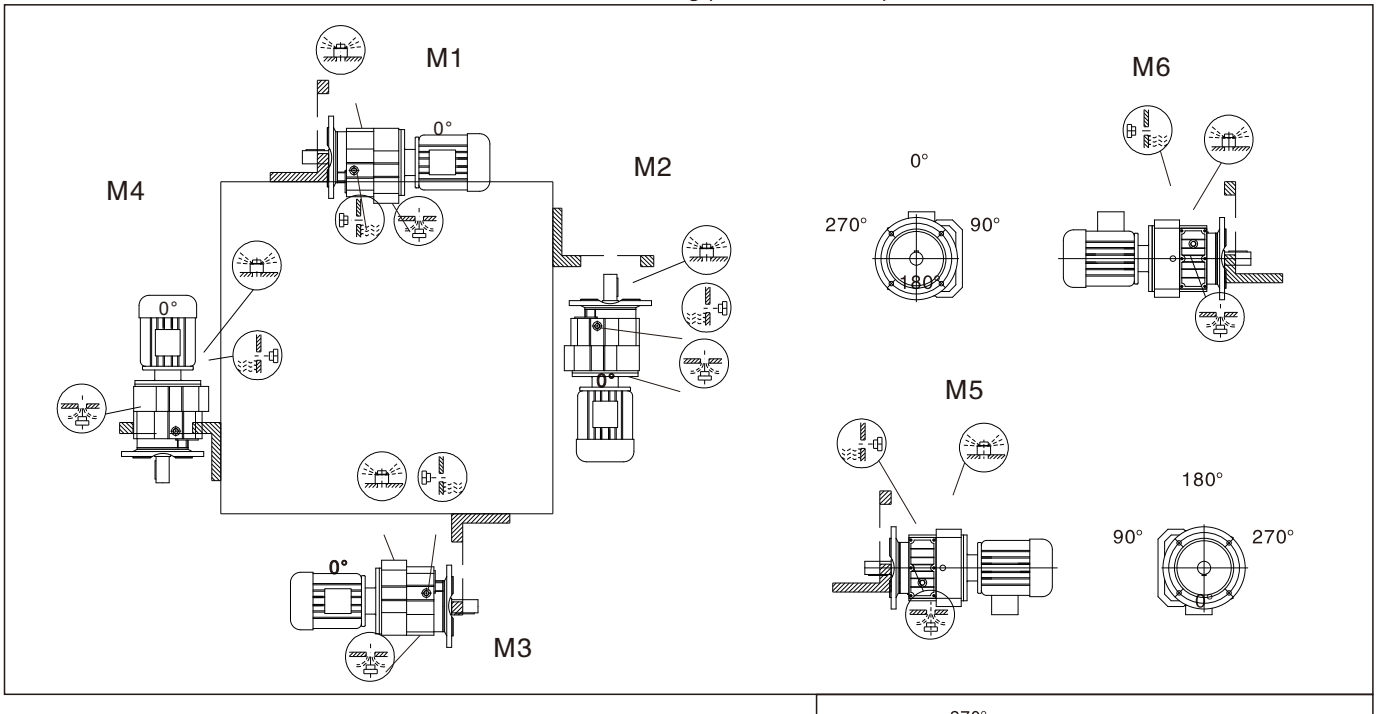

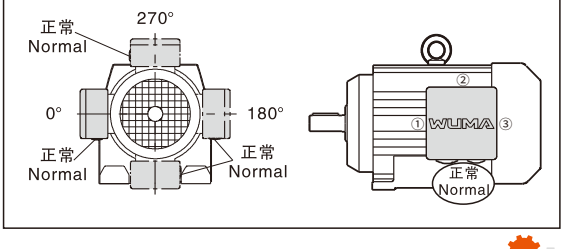

WR51– WR101安装形式图 WR51– WR101 Mounting position example

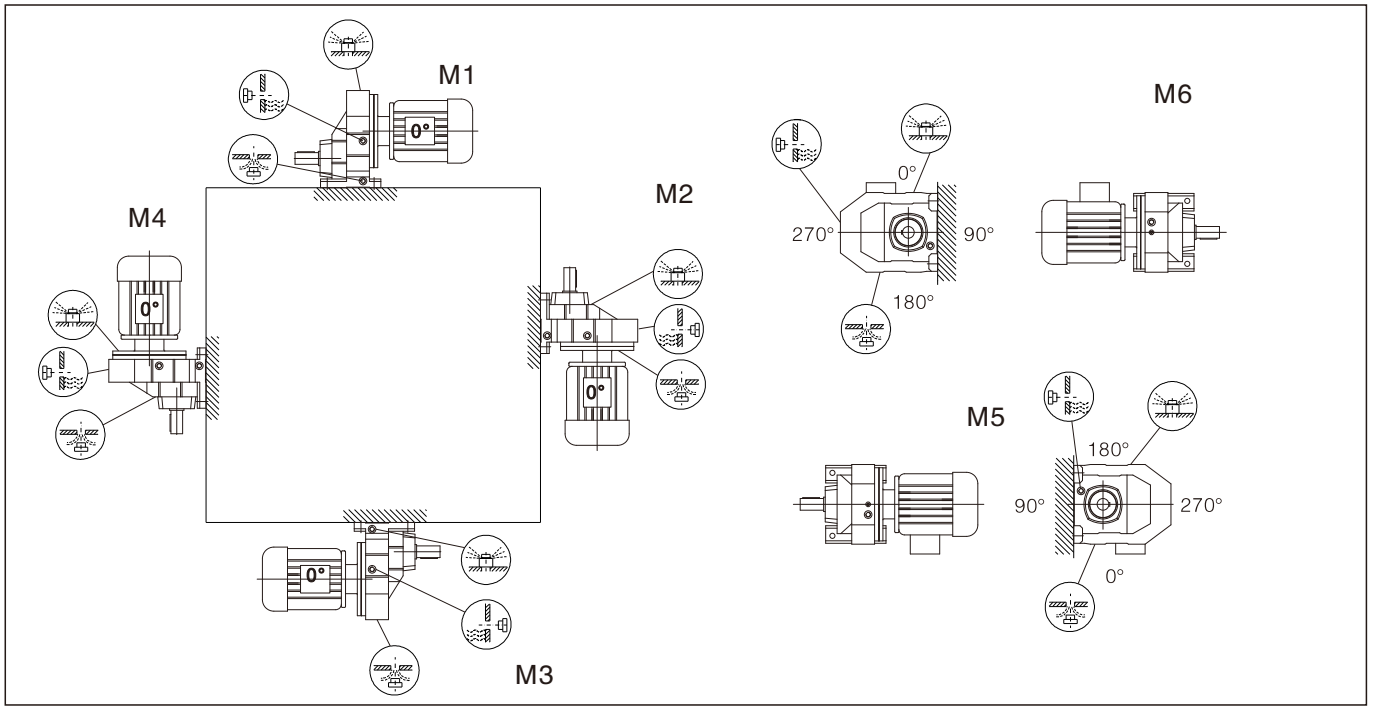

WRF51– WRF101安装形式图 WRF51– WRF101 Mounting position example

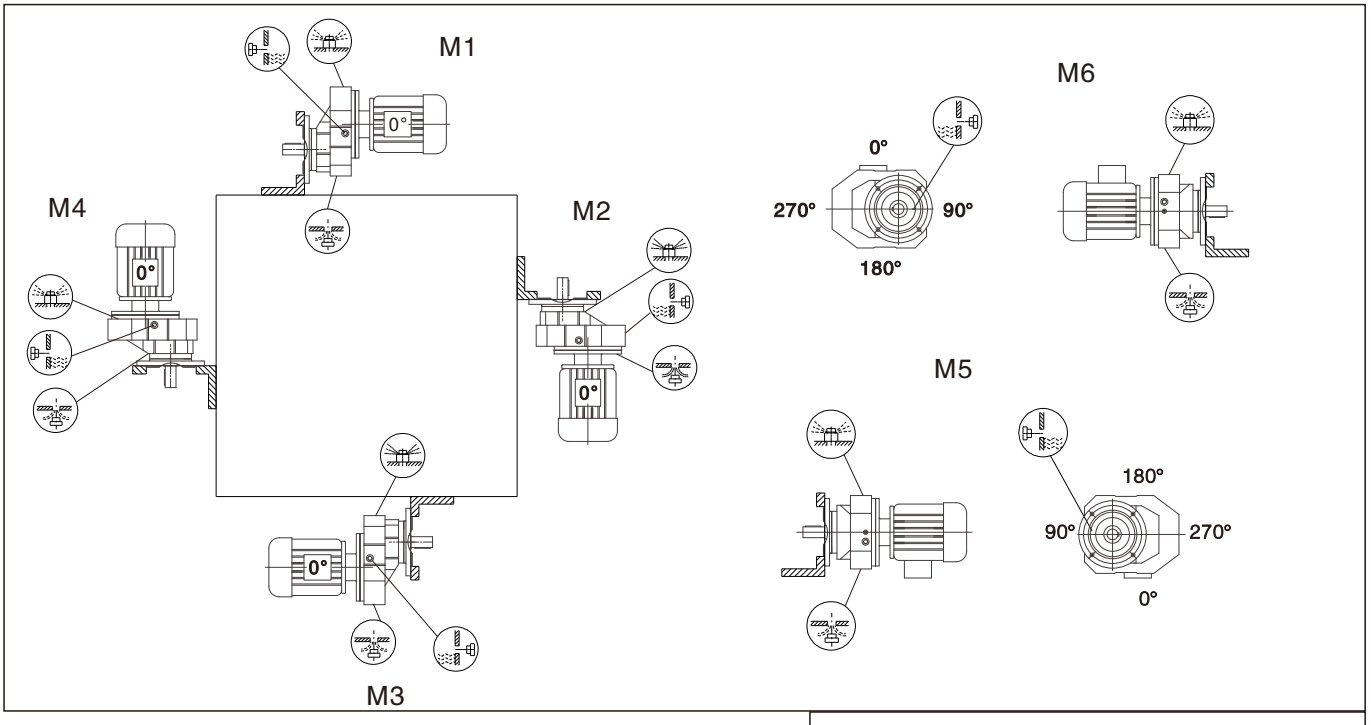

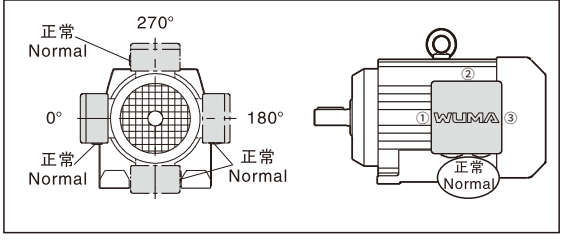

四、WR系列选型参数表 Selection tables...WR

输出转速 Output speed (r/min)	输出转矩 Output torque (N.M)	传动比 Ratio (i)	使用系数 Service factor (f_B)	机型号 Type	电机级数 Motor pole
0.12KW					
0.06	14300	21342	0.90	WR147 WR77 WRF147WR77	4P
0.08	12000	18210	1.10		
0.09	10300	15923	1.25		
0.10	9440	14075	1.40		
0.11	7630	12344	1.70		
0.12	6780	11143	1.9		
0.14	6020	9743	2.2		
0.16	4960	8443	2.6		
0.19	4290	7307	3.0		
0.21	3780	6447	3.4		
0.25	3270	5568	4.0		
0.11	8390	12921	0.95	WR137 WR77 WRF137WR77	4P
0.12	7240	11712	1.10		
0.13	6430	10573	1.25		
0.16	5160	8784	1.55		
0.18	4270	7479	1.85		
0.21	4060	6559	1.95		
0.24	3330	5834	2.4		
0.27	3160	5116	2.5		
0.18	4500	7583	0.95	WR107 WR77 WRF107WR77	4P
0.20	3850	6743	1.10		
0.23	3660	5914	1.20		
0.27	2950	5168	1.45		
0.31	2600	4435	1.65		
0.35	2310	3896	1.85		
0.45	1880	3039	2.3		
0.35	2670	3918	1.6		
0.41	2240	3343	1.9		
0.45	2030	3034	2.1		
0.52	1750	2653	2.5		
0.61	1500	2280	2.9		
0.67	1300	2067	3.3		
0.30	2950	4559	1.00	WR97 WR57 WRF97WR57	4P
0.34	2500	4004	1.20		
0.40	2200	3481	1.35		
0.29	3240	4678	0.90		
0.32	2970	4309	1.00		
0.37	2510	3702	1.20		
0.46	2010	3019	1.5		
0.52	1750	3668	1.70		
0.61	1440	2245	2.1		
0.68	1280	2016	2.3		
0.80	1160	1733	2.6		
0.45	2020	3065	1.5		
0.51	1790	2722	1.65		
0.60	1510	2311	2.0		
0.66	1360	2078	2.2		
0.76	1170	1823	2.6		
0.87	1020	1583	3.0		
0.99	860	1396	3.5		
1.1	740	1228	4.1		
0.48	1740	2873	0.90	WR87 WR57 WRF87WR57	4P
0.70	1260	1961	1.25		
0.50	1850	2770	0.85		
0.53	1730	2595	0.90		
0.65	1390	2129	1.10		
0.72	1240	1930	1.25		
0.80	1100	1733	1.40		
0.79	1090	1737	1.40		
0.91	960	1524	1.60		
1.1	775	1303	2.0		
1.2	680	1143	2.3		
1.6	555	885	2.8		
1.8	485	776	3.2		
2.0	430	685	3.6		
2.3	345	599	4.5		

输出转速 Output speed (r/min)	输出转矩 Output torque (N.M)	传动比 Ratio (i)	使用系数 Service factor (f_B)	机型号 Type	电机级数 Motor pole
0.12KW					
0.97	950	1430	0.85	WR77 WR37 WRF77WR37	4P
1.1	900	1303	0.90		
1.2	770	1124	1.05		
1.3	715	1047	1.15		
1.5	615	915	1.35		
0.99	940	1394	0.85		
1.1	785	1218	1.05		
1.3	710	1084	1.15		
1.5	635	940	1.30		
1.7	505	821	1.60		
1.9	460	731	1.80		
2.1	440	646	1.85		
2.7	365	520	2.3		
3.1	310	451	2.6		
3.3	290	422	2.8		
3.8	245	365	3.3		
1.4	655	956	0.90	WR67 WR37 WRF67WR37	4P
1.5	605	891	1.00		
1.9	490	730	1.25		
2.1	425	644	1.40		
2.4	375	571	1.60		
2.8	315	486	1.90		
1.6	565	836	1.05		
1.8	475	750	1.25		
2.1	420	646	1.40		
2.4	380	574	1.55		
2.8	330	495	1.80		
3.2	275	438	2.2		
1.8	525	782	0.85	WR57 WR37 WRF57WR37	4P
2.0	440	678	1.05		
2.3	395	604	1.15		
2.6	360	537	1.25		
2.9	315	471	1.45		
3.9	235	357	1.95		
4.3	205	319	2.2		
3.8	245	359	1.80		
4.3	225	324	2.0		
4.8	196	290	2.3		
5.3	177	262	2.5		
5.6	164	246	2.8		
6.3	144	220	3.1		
2.4	375	572	0.80	WR47 WR37 WRF47WR37	4P
2.7	330	510	0.90		
3.2	275	436	1.10		
3.4	255	408	1.15		
4.0	210	344	1.40		
2.8	355	502	0.85		
3.2	300	429	1.00		
3.7	255	372	1.15		
4.0	240	348	1.25		
4.6	205	301	1.50		
5.4	169	255	1.75		
6.1	150	228	2.0		
7.1	125	195	2.4		
4.1	220	338	0.90	WR37 WR17 WRF37WR17	4P
4.7	205	296	1.00		
5.3	176	259	1.15		
6.1	155	228	1.30		
6.9	134	199	1.50		
8.0	117	172	1.70		
4.2	230	328	0.90		
4.8	197	289	1.00		
5.2	184	265	1.10		
6.1	151	226	1.35		
6.8	138	202	1.45		
7.7	120	179	1.65		

输出转速 Output speed (r/min)	输出转矩 Output torque (N.M)	传动比 Ratio (i)	使用系数 Service factor (f_B)	机型号 Type	电机级数 Motor pole
0.12KW					
6.0	152	229	0.85	WR27 WR17 WRF27WR17	4P
6.9	132	200	1.00		
7.8	116	177	1.10		
8.3	111	166	1.15		
6.1	151	227	0.85		
6.8	138	203	0.95		
7.7	121	179	1.10		
8.8	102	156	1.25		
4.6	250	195.24	3.3	WR77 WRF77	6P
5.4	210	166.59	3.9		
6.2	186	145.67	4.4		
4.5	255	199.81	2.4	WR67 WRF67	6P
4.9	235	184.07	2.6		
5.7	200	158.14	3.0		
6.5	175	137.67	3.4		
7.0	164	128.97	3.7		
7.9	145	113.94	4.1		
6.9	166	199.81	3.6	WR67 WRF67	4P
7.5	153	184.07	3.9		
4.8	240	186.89	1.90	WR57 WRF57	6P
5.2	220	172.17	2.0		
6.1	188	147.92	2.4		
7.0	164	128.77	2.7		
7.5	154	120.63	2.9		
8.4	136	106.58	3.3		
9.1	126	98.99	3.6		
7.4	155	186.89	2.9	WR57 WRF57	4P
8.0	143	172.17	3.2		
9.3	123	147.92	3.7		
11	107	128.77	4.2		
5.1	225	176.88	1.35	WR47 WRF47	6P
5.5	210	162.94	1.45		
6.4	178	139.99	1.70		
7.4	155	121.87	1.95		
7.8	147	176.88	2.0	WR47 WRF47	4P
8.5	135	162.94	2.2		
9.9	116	139.99	2.6		
11	101	121.87	3.0		
12	95	114.17	3.2		
14	84	100.86	3.6		
15	78	93.68	3.9		
6.7	172	134.82	1.15	WR37 WRF37	6P
7.3	157	123.66	1.25		
8.6	134	105.28	1.50		
9.9	116	90.77	1.75		
11	108	84.61	1.85		
12	94	73.96	2.1		
10	112	134.82	1.80	WR37 WRF37	4P
11	103	123.66	1.95		
13	87	105.28	2.3		
15	75	90.77	2.7		
16	70	84.61	2.8		
19	61	73.96	3.3		
7.3	158	123.91	0.80	WR27 WRF27	6P
8.5	134	105.49	0.95		
9.9	116	90.96	1.10		
11	108	84.78	1.20		
12	94	74.11	1.40		

输出转速 Output speed (r/min)	输出转矩 Output torque (N.M)	传动比 Ratio (i)	使用系数 Service factor (f_B)	机型号 Type	电机级数 Motor pole
0.12KW					
10	112	135.09	1.15	WR27 WRF27	4P
11	103	123.91	1.25		
13	88	105.49	1.50		
15	76	90.96	1.70		
16	70	84.78	1.85		
19	62	74.11	2.1		
20	58	69.47	2.2		
23	51	61.30	2.5		
25	46	55.87	2.8		
29	40	48.17	3.2		
31	37	44.90	3.5		
11	104	81.64	0.80	WR17 WRF17	6P
13	90	70.39	0.95		
14	84	65.61	1.00		
16	73	57.35	1.15		
17	68	53.76	1.25		
19	60	47.44	1.40		
17	68	81.64	1.25	WR17 WRF17	4P
20	58	70.39	1.45		
21	55	65.61	1.55		
24	48	57.35	1.80		
26	45	53.76	1.90		
29	39	47.44	2.2		
31	37	44.18	2.3		
36	32	38.61	2.7		
38	30	36.20	2.8		
43	27	31.94	3.2		
49	24	28.32	3.6		
57	20	24.07	4.2		
55	21	25.23	4.1		
60	19	23.15	4.4		
70	16	19.71	5.2		
81	14	16.99	6.0		
87	13	15.84.	6.4		
100	12	13.84	7.4		
106	11	12.98	7.9		
121	9.5	11.45	8.5		
136	8.4	10.15	9.2		
160	7.2	8.63	10		
183	6.3	7.55	8.9		
196	5.8	7.04	9.5		
224	5.1	6.15	11		
239	4.8	5.76	11		
271	4.2	5.09	12		
306	3.7	4.51	13		
360	3.2	3.83	14		
227	5.0	6.07	8.6	WR61 WRF61	4P
267	4.3	5.18	17		
305	3.8	4.53	22		
321	3.6	4.30	22		
251	4.6	5.50	8.5	WR51 WRF51	4P
272	4.2	5.07	8.6		
317	3.6	4.35	19		
364	3.1	3.79	22		
389	2.9	3.55	24		
440	2.6	3.14	25		
474	2.4	2.91	28		
523	2.2	2.64	31		
582	2.0	2.37	35		
676	1.7	2.04	41		
719	1.6	1.92	43		
835	1.4	1.65	49		

输出转速 Output speed (r/min)	输出转矩 Output torque (N.M)	传动比 Ratio (i)	使用系数 Service factor (fB)	机型号 Type	电机级数 Motor pole
0.18KW					
0.09	15500	14075	0.85	WR147 WR77 WRF147WR77	4P
0.11	12900	12344	1.00		
0.12	11600	11143	1.10		
0.14	10200	9743	1.25		
0.16	8590	8443	1.50		
0.18	7430	7307	1.75		
0.20	6560	6447	2.0		
0.24	5660	5568	2.3		
0.27	5120	4926	2.5		
0.31	4430	4325	2.9		
0.35	3900	3754	3.3		
0.40	3380	3302	3.8		
0.15	8930	8784	0.90	WR137 WR77 WRF137WR77	4P
0.18	7490	7479	1.05		
0.20	6880	6559	1.15		
0.23	5840	5834	1.35		
0.26	5370	5116	1.50		
0.30	4540	4464	1.75		
0.34	4000	3928	2.0		
0.28	5260	4709	1.50		
0.33	4450	4018	1.80		
0.38	3850	3514	2.1		
0.40	3640	3338	2.2		
0.45	3160	2929	2.5		
0.30	4510	4435	0.95	WR107 WR77 WRF107WR77	4P
0.34	3990	3896	1.10		
0.43	3190	3039	1.35		
0.34	4380	3918	1.00		
0.39	3700	3343	1.15		
0.44	3360	3034	1.30		
0.50	2910	2653	1.50		
0.58	2500	2280	1.70		
0.64	2200	2067	1.95		
0.66	2050	1987	2.1		
0.72	1840	1827	2.3		
0.83	1580	1599	2.7		
0.94	1410	1400	3.1		
1.1	1210	1226	3.6		
0.49	2920	2668	1.05	WR97 WR57 WRF97WR57	4P
0.59	2420	2245	1.25		
0.65	2160	2016	1.40		
0.76	1920	1733	1.55		
0.81	1790	1623	1.70		
0.92	1570	1434	1.90		
1.1	1300	1207	2.3		
1.2	1160	1084	2.6		
1.4	990	934	3.0		
1.5	920	878	3.2		
1.8	785	755	3.8		
0.49	2980	2722	1.00		
0.57	2520	2311	1.20		
0.64	2270	2078	1.30		
0.76	1850	1733	0.85	WR87 WR57 WRF87WR57	4P
0.89	1650	1489	0.95		
0.95	1540	1395	1.00		
1.1	1350	1232	1.15		
1.1	1250	1145	1.25		
1.3	1120	1037	1.40		
1.4	1000	931	1.55		
1.6	850	802	1.85		
0.76	1850	1737	0.85		
0.87	1620	1524	0.95		
1.0	1350	1303	1.15		
1.2	1180	1143	1.30		
1.5	940	885	1.65		
1.7	830	776	1.90		

输出转速 Output speed (r/min)	输出转矩 Output torque (N.M)	传动比 Ratio (i)	使用系数 Service factor (fB)	机型号 Type	电机级数 Motor pole
0.18KW					
1.5	950	858	0.85	WR77 WR37 WRF77WR37	4P
1.7	830	575	1.00		
2.0	735	671	1.10		
2.3	620	571	1.35		
1.6	870	821	0.95		
1.8	780	731	1.05		
2.0	720	646	1.15		
2.4	625	560	1.30		
2.7	530	488	1.55		
3.0	470	436	1.75		
3.5	405	373	2.0		
4.0	355	327	2.3		
4.6	320	289	2.6		
2.3	625	571	0.95	WR67 WR37 WRF67WR37	4P
2.7	525	486	1.15		
2.3	635	574	0.95		
2.7	545	495	1.10		
3.0	465	438	1.30		
3.4	415	388	1.45		
3.8	380	344	1.60		
4.5	310	294	1.95		
5.1	280	261	2.1		
2.9	490	454	0.90	WR57 WR37 WRF57WR37	4P
3.2	445	410	1.00		
2.8	520	471	0.85		
3.7	390	357	1.15		
4.1	345	319	1.30		
4.8	290	273	1.55		
5.5	255	241	1.75		
6.1	225	215	2.0		
3.7	405	359	1.10		
4.1	365	324	1.25		
4.6	325	290	1.40		
5.0	295	262	1.55		
5.3	275	246	1.65		
6.0	240	220	1.85		
7.0	205	188	2.2		
8.3	172	159	2.6		
4.4	335	301	0.90	WR47 WR37 WRF47WR37	4P
5.2	285	255	1.05		
5.8	250	228	1.20		
6.8	210	195	1.40		
6.6	220	199	0.90	WR37 WR17 WRF37WR17	4P
7.7	192	172	1.05		
8.8	167	150	1.20		
5.8	250	226	0.80		
6.5	230	202	0.90		
7.4	200	179	1.00		
8.5	171	156	1.15		
9.4	153	141	0.85	WR27 WR17 WRF27WR17	4P
11	135	124	0.95		
12	121	110	1.10		
14	102	94	1.30		
9.8	148	135	0.90		
11	134	118	0.95		
13	117	104	1.10		
15	101	90	1.30		
4.5	385	195.24	2.1	WR77 WRF77	6P
5.2	330	166.59	2.5		
6.0	290	145.67	2.8		
6.3	275	138.39	3.0		
7.2	240	121.42	3.4		

输出转速 Output speed (r/min)	输出转矩 Output torque (N.M)	传动比 Ratio (i)	使用系数 Service factor (f_B)	机型号 Type	电机级数 Motor pole
0.18KW					
6.8	255	195.24	3.2	WR77 WRF77	4P
7.9	215	166.59	3.8		
9.1	190	145.67	4.3		
9.5	180	138.39	4.6		
4.3	395	199.81	1.50	WR67 WRF67	6P
4.7	365	184.07	1.65		
5.5	310	158.14	1.90		
6.3	270	137.67	2.2		
6.8	255	128.97	2.3		
7.6	225	113.94	2.7		
8.2	210	105.83	2.9		
9.1	190	95.91	3.2		
10	170	86.11	3.5		
12	147	74.17	4.1		
12	138	69.75	4.3		
6.6	260	199.81	2.3	WR67 WRF67	4P
7.2	240	184.07	2.5		
8.4	205	158.14	2.9		
9.6	179	137.67	3.3		
10	168	128.97	3.6		
12	148	113.94	4.0		
12	138	105.83	4.3		
4.7	370	186.89	1.20	WR57 WRF57	6P
5.1	340	172.17	1.30		
5.9	290	147.92	1.55		
6.8	255	128.77	1.75		
7.2	240	120.63	1.90		
7.1	245	186.89	1.85	WR57 WRF57	4P
7.7	225	172.17	2.0		
8.9	193	147.92	2.3		
10	168	128.77	2.7		
11	157	120.63	2.9		
12	139	106.58	3.2		
13	129	98.99	3.5		
15	117	89.71	3.8		
7.5	230	176.88	1.30	WR47 WRF47	4P
8.1	210	162.94	1.40		
9.4	182	139.99	1.65		
11	159	121.87	1.90		
12	149	114.17	2.0		
13	131	100.86	2.3		
14	122	93.68	2.5		
16	111	84.90	2.7		
17	99	76.23	3.0		
7.0	245	123.66	0.80	WR37 WRF37	6P
8.3	210	105.28	0.95		
9.6	179	90.77	1.10		
10	167	84.61	1.20		
9.8	176	134.82	1.15	WR37 WRF37	4P
11	161	123.66	1.25		
13	137	105.28	1.45		
15	118	90.77	1.70		
16	110	84.61	1.80		
18	96	73.96	2.1		
19	90	69.33	2.2		
22	80	61.18	2.5		
24	73	55.76	2.8		
27	63	48.08	3.2		

输出转速 Output speed (r/min)	输出转矩 Output torque (N.M)	传动比 Ratio (i)	使用系数 Service factor (f_B)	机型号 Type	电机级数 Motor pole
0.18KW					
11	161	123.91	0.80	WR27 WRF27	4P
13	137	105.49	0.95		
15	118	90.96	1.10		
16	110	84.78	1.20		
18	97	74.11	1.35		
19	91	69.47	1.45		
22	80	61.30	1.65		
24	73	55.87	1.80		
27	63	48.17	2.1		
29	59	44.90	2.2		
34	51	39.25	2.5		
36	48	36.79	2.7		
41	42	32.47	3.1		
46	38	28.78	3.5		
54	32	24.47	4.1		
47	37	28.37	3.5		
51	34	26.09	3.8		
59	29	22.32	4.5		
68	25	19.35	5.2		
73	24	18.08	5.5		
84	20	15.63	6.4		
99	17	13.28	7.5		
16	106	81.64	0.80	WR17 WRF17	4P
19	92	70.39	0.95		
20	85	65.61	1.00		
23	75	57.35	1.15		
25	70	53.76	1.20		
28	62	47.44	1.40		
30	58	44.18	1.50		
34	50	38.61	1.70		
36	47	36.20	1.80		
41	42	31.94	2.0		
47	37	28.32	2.3		
55	31	24.07	2.7		
52	33	25.23	2.6		
57	30	23.15	2.8		
67	26	19.71	3.3		
78	22	16.99	3.8		
83	21	15.84	4.1		
95	18	13.84	4.7		
102	17	12.98	5.0		
115	15	11.45	5.4		
130	13	10.15	5.8		
153	11	8.63	6.4		
175	9.8	7.55	5.7		
188	9.2	7.04	6.0		
215	8.0	6.15	6.8		
229	7.5	5.76	7.1		
259	6.6	5.09	7.7		
293	5.9	4.51	8.1		
344	5.0	3.83	9.0		
268	6.4	10.15	12	WR17 WRF17	2P
315	5.5	8.63	13		
360	4.8	7.55	12		
387	4.4	7.04	13		
442	3.9	6.15	14		
472	3.6	5.76	15		
535	3.2	5.09	16		
603	2.8	4.51	17		
710	2.4	3.83	19		

输出转速 Output speed (r/min)	输出转矩 Output torque (N.M)	传动比 Ratio (i)	使用系数 Service factor (f_B)	机型号 Type	电机级数 Motor pole
0.18KW					
143	12	6.07	3.6	WR61 WRF61	6P
168	10	5.18	7.3		
192	8.9	4.53	9.2		
202	8.5	4.30	9.4		
218	7.9	6.07	5.4	WR61 WRF61	4P
255	6.7	5.18	11		
292	5.9	4.53	14		
307	5.6	4.30	14		
350	4.9	3.77	18		
413	4.2	3.20	24		
457	3.8	2.89	28		
519	3.3	2.54	36		
550	3.1	2.40	40		
646	2.7	2.04	50		
158	11	5.50	3.6	WR51 WRF51	6P
172	10	5.07	3.6		
200	8.6	4.35	7.9		
230	7.5	3.79	9.2		
240	7.2	5.50	5.4	WR51 WRF51	4P
261	6.6	5.07	5.4		
303	5.7	4.35	12		
348	4.9	3.79	14		
372	4.6	3.55	15		
421	4.1	3.14	16		
453	3.8	2.91	18		
500	3.4	2.64	20		
557	3.1	2.37	22		
647	2.7	2.04	26		
688	2.5	1.92	28		
799	2.2	1.65	31		
0.25KW					
0.13	15000	9743	0.85	WR147 R77 WRF147R77	4P
0.15	12700	8443	1.00		
0.18	11000	7307	1.20		
0.20	9700	6447	1.35		
0.23	8380	5568	1.55		
0.26	7520	4926	1.75		
0.30	6540	4325	2.0		
0.35	5730	3754	2.3		
0.39	4990	3302	2.6		
0.45	4360	2898	3.0		
0.22	8680	5834	0.90	WR137 R77 WRF137R77	4P
0.25	7860	5116	1.00		
0.29	6720	4464	1.20		
0.33	5910	3928	1.35		
0.28	7600	4709	1.05		
0.32	6440	4018	1.25		
0.37	5590	3514	1.45		
0.39	5290	3338	1.50		
0.44	4610	2929	1.75		
0.49	4090	2658	1.95		
0.54	3710	2412	2.2		
0.63	3190	2073	2.5		
0.71	2760	1839	2.9		
0.93	2130	1397	3.8		
1.1	1850	1226	4.3		
0.43	4670	3039	0.90	WR107 R77 WRF107R77	4P
0.43	4860	3034	0.90		
0.65	3030	1987	1.40		
0.71	2740	1827	1.55		
0.81	2370	1599	1.80		

输出转速 Output speed (r/min)	输出转矩 Output torque (N.M)	传动比 Ratio (i)	使用系数 Service factor (f_B)	机型号 Type	电机级数 Motor pole
0.25KW					
0.93	2100	1400	2.0	WR107 R77 WRF107R77	4P
1.1	1810	1226	2.4		
1.4	1410	939	3.0		
1.6	1220	822	3.5		
0.64	3160	2016	0.95	WR97 WR57 WRF97WR57	4P
0.75	2780	1733	1.10		
0.80	2590	1623	1.15		
0.71	2870	1823	1.05		
0.82	2490	1583	1.20		
0.93	2160	1396	1.40		
1.1	1880	1228	1.60		
1.2	1700	1069	1.75		
1.4	1480	938	2.0		
1.6	1260	824	2.4		
1.8	1130	737	2.7		
2.1	970	632	3.1		
1.1	1810	1145	0.85	WR87 WR57 WRF87 WR57	4P
1.2	1630	1037	0.95		
1.4	1460	931	1.05		
1.6	1250	802	1.25		
1.1	1750	1143	0.90		
1.5	1380	885	1.10		
1.7	1210	776	1.30		
1.9	1070	685	1.45		
2.2	900	599	1.70		
2.5	795	525	1.95		
2.8	695	456	2.2		
4.9	405	268	3.8		
2.3	900	571	0.90	WR77 WR37 WRF77WR37	4P
2.3	900	560	0.90		
2.7	775	488	1.05		
3.0	690	436	1.20		
3.5	590	373	1.40		
4.0	520	327	1.60		
4.5	460	289	1.80		
5.0	410	260	2.0		
5.8	345	224	2.4		
3.3	605	388	1.00	WR67 R37 WRF67R37	4P
3.8	550	344	1.10		
4.4	455	294	1.30		
5.0	410	261	1.45		
5.6	370	234	1.60		
6.5	315	200	1.90		
7.4	270	176	2.2		
8.2	245	158	2.5		
3.4	630	384	0.95		
3.6	585	359	1.05		
4.2	505	310	1.20		
4.9	425	264	1.40		
5.5	375	235	1.60		
6.5	320	201	1.90		
7.2	290	181	2.1		
4.1	505	319	0.90	WR57 R37 WRF57R37	4P
4.8	425	273	1.05		
5.4	375	241	1.20		
6.1	335	215	1.35		
6.9	295	187	1.55		
7.9	255	164	1.75		
9.2	220	142	2.0		
4.0	530	324	0.85		
4.5	470	290	0.95		
5.0	425	262	1.05		
5.3	395	246	1.15		
5.9	355	220	1.30		

输出转速 Output speed (r/min)	输出转矩 Output torque (N.M)	传动比 Ratio (i)	使用系数 Service factor (f_B)	机型号 Type	电机级数 Motor pole
0.25KW					
5.7	365	228	0.80	WR47 R37 WRF47R37	4P
6.7	310	195	0.95		
7.1	290	182	1.05		
8.5	240	154	1.25		
8.7	240	150	0.85	WR37 R17 WRF37 R17	4P
10	205	130	0.95		
10	196	124	1.00		
12	174	110	1.15		
14	148	94	1.35		
8.4	250	156	0.80		
9.7	215	135	0.95		
10	210	127	0.95		
13	169	104	1.20		
14	146	90	1.35		
2.3	1020	289.74	3.0	WR97 WRF97	8P
2.7	900	255.71	3.3		
2.8	850	241.25	3.5		
3.1	760	216.28	4.0		
2.8	870	246.54	1.80	WR87 WRF87	8P
3.1	760	216.54	2.0		
3.3	720	205.71	2.2		
3.7	640	181.77	2.4		
4.1	585	166.49	1.40	WR77 WRF77	8P
4.7	510	145.67	1.60		
4.9	485	138.39	1.70		
5.6	425	121.42	1.90		
4.5	530	195.24	1.55	WR77 WRF77	6P
5.3	450	166.59	1.80		
6.0	395	145.67	2.1		
6.7	360	195.24	2.3	WR77 WRF77	4P
7.8	305	166.59	2.7		
8.9	270	145.67	3.1		
9.4	255	138.39	3.2		
11	225	121.42	3.7		
4.3	555	158.14	1.10	WR67 WRF67	8P
4.9	485	137.67	1.25		
5.3	455	128.97	1.35		
6.0	400	113.94	1.50		
4.4	540	199.81	1.10	WR67 WRF67	6P
4.8	500	184.07	1.20		
5.6	430	158.14	1.40		
6.4	375	137.67	1.60		
6.8	350	128.97	1.70		
7.7	310	113.94	1.95		
8.3	285	105.83	2.1		
6.5	365	199.81	1.65	WR67 WRF67	4P
7.1	340	184.07	1.80		
8.2	290	158.14	2.1		
9.4	255	137.67	2.4		
10	235	128.97	2.5		
11	210	113.94	2.9		
12	194	105.83	3.1		
14	176	95.91	3.4		
15	158	86.11	3.8		
4.7	505	186.89	1.90	WR57 WRF57	6P
5.1	465	172.17	1.95		
5.9	400	147.92	1.10		
6.8	350	128.77	1.30		
7.3	325	120.63	1.35		

输出转速 Output speed (r/min)	输出转矩 Output torque (N.M)	传动比 Ratio (i)	使用系数 Service factor (f_B)	机型号 Type	电机级数 Motor pole
0.25KW					
8.3	290	106.58	1.55	WR57 WRF57	6P
8.9	270	98.99	1.70		
7.0	345	186.89	1.30	WR57 WRF57	4P
7.6	315	172.17	1.40		
8.8	270	147.92	1.65		
10	235	128.77	1.90		
11	220	120.63	2.0		
12	196	106.58	2.3		
13	182	98.99	2.5		
14	165	89.71	2.7		
16	148	80.55	3.0		
19	127	69.23	3.5		
7.3	325	176.88	0.90	WR47 WRF47	4P
8.0	300	162.94	1.00		
9.3	255	139.99	1.15		
11	225	121.87	1.35		
11	210	114.17	1.45		
13	185	100.86	1.60		
14	172	93.68	1.75		
15	156	84.90	1.90		
17	140	76.23	2.1		
19	126	68.54	2.4		
20	118	64.21	2.5		
23	104	56.73	2.9		
25	97	52.69	3.1		
27	88	47.75	3.4		
9.6	250	134.82	0.80	WR37 WRF37	4P
11	225	123.66	0.90		
12	193	105.28	1.05		
14	167	90.77	1.20		
15	155	84.61	1.30		
18	136	73.96	1.45		
19	127	69.33	1.55		
21	112	61.18	1.80		
23	102	55.76	1.95		
27	88	48.08	2.3		
29	82	44.81	2.4		
33	72	39.17	2.8		
35	67	36.72	3.0		
40	60	32.40	3.4		
15	156	84.78	0.85	WR27 WRF27	4P
18	136	74.11	0.95		
19	128	69.47	1.00		
21	113	61.30	1.15		
23	103	55.87	1.25		
27	89	48.17	1.45		
29	83	44.90	1.60		
33	72	39.25	1.80		
35	68	36.79	1.90		
40	60	32.47	2.2		
45	53	28.78	2.5		
53	45	24.47	2.9		
46	52	28.37	2.5		
50	48	26.09	2.7		
58	41	22.32	3.2		
67	36	19.35	3.7		
72	33	18.08	3.9		
83	29	15.63	4.5		
98	24	13.28	5.3		
110	22	11.86	5.9		
128	19	10.13	6.6		
138	17	9.41	7.1		
159	15	8.16	7.7		
170	14	7.63	8.0		
197	12	6.59	8.8		

输出转速 Output speed (r/min)	输出转矩 Output torque (N.M)	传动比 Ratio (i)	使用系数 Service factor (f_B)	机型号 Type	电机级数 Motor pole
0.25KW					
232	10	5.60	9.6	WR27 WRF27	4P
260	9.2	5.00	10		
304	7.8	4.27	11		
325	7.3	4.00	12		
386	6.2	3.37	13		
23	105	57.35	0.80	WR17 WRF7	4P
24	99	53.76	0.85		
27	87	47.44	1.00		
29	81	44.18	1.05.		
34	71	38.61	1.20		
36	67	36.20	1.30		
41	59	31.94	1.45		
46	52	28.32	1.65		
54	44	24.07	1.90		
52	46	25.23	1.85		
56	43	23.15	2.0		
66	36	19.71	2.3		
77	31	16.99	2.7		
82	29	15.84	2.9		
94	25	13.84	3.3		
100	24	12.98	3.6		
114	21	11.45	3.9		
128	19	10.15	4.1		
151	16	8.63	4.6		
172	14	7.55	4.0		
185	13	7.04	4.3		
211	11	6.15	4.8		
226	11	5.76	5.0		
256	9.3	5.09	5.5		
288	8.3	4.51	5.8		
339	7.0	3.83	6.4		
433	5.5	615	9.8	WR17 WRF17	2P
461	5.2	5.76	10		
523	4.6	5.09	11		
590	4.0	4.51	12		
694	3.4	3.83	13		
145	17	6.07	2.6	WR61 WRF61	6P
170	14	5.18	5.4		
194	12	4.53	6.7		
205	12	4.30	6.8		
214	11	6.07	3.9	WR61 WRF61	4P
251	9.5	5.18	7.9		
287	8.3	4.53	9.9		
302	7.9	4.30	10		
345	6.9	3.77	13		
406	5.9	3.20	17		
450	5.3	2.89	20		
511	4.7	2.54	25		
542	4.4	2.40	28		
636	3.8	2.04	35		
160	15	5.50	2.6	WR51 WRF51	6P
174	14	5.07	2.6		
202	12	4.35	5.8		
232	10	3.79	6.7		
236	10	5.50	3.9	WR51 WRF51	4P
257	9.3	5.07	3.9		
299	8.0	4.35	8.5		
343	7.0	3.79	9.9		
366	6.5	3.55	11		
414	5.8	3.14	11		
446	5.3	2.91	13		
492	4.8	2.64	14		
548	4.4	2.37	16		

输出转速 Output speed (r/min)	输出转矩 Output torque (N.M)	传动比 Ratio (i)	使用系数 Service factor (f_B)	机型号 Type	电机级数 Motor pole
0.25KW					
637	3.7	2.04	19	WR51 WRF51	4P
677	3.5	1.92	20		
787	3.0	1.65	23		
0.37KW					
0.19	15800	7307	0.80	WR147 R77 WRF147R77	4P
0.21	14000	6447	0.95		
0.25	12100	5568	1.10		
0.28	10800	4926	1.20		
0.32	9400	4325	1.40		
0.37	8210	3754	1.60		
0.42	7180	3302	1.80		
0.48	6280	2898	2.1		
0.31	9670	4464	0.85	WR137 R77 WRF137R77	4P
0.35	8510	3928	0.95		
0.34	9140	4018	0.90		
0.39	7950	3514	1.00		
0.41	7540	3338	1.05		
0.47	6580	2929	1.20		
0.56	5540	2484	1.45		
0.62	4980	2242	1.60		
0.52	5880	2658	1.35		
0.57	5330	2412	1.50		
0.67	4580	2073	1.75		
0.75	3990	1839	2.0		
0.99	3070	1397	2.6		
1.1	2670	1226	3.0		
1.3	2400	1090	3.3		
1.5	2090	951	3.8		
0.67	4610	2067	0.95	WR107 WR77 WRF107WR77	4P
0.82	3760	1693	1.15		
0.89	3410	1550	1.25		
0.98	3090	1407	1.40		
1.1	2660	1209	1.60		
1.3	2320	1055	1.85		
0.69	4370	1987	1.00		
0.76	3970	1827	1.10		
0.86	3440	1599	1.25		
0.99	3040	1400	1.40		
1.1	2640	1226	1.65		
1.5	2040	939	2.1		
1.7	1770	822	2.4		
0.96	3240	1434	0.95	WR97 WR57 WRF97WR57	4P
1.1	2710	1207	1.10		
1.3	2430	1084	1.25		
0.99	3100	1396	0.95		
1.1	2710	1228	1.10		
1.3	2410	1069	1.25		
1.5	2110	938	1.40		
1.7	1820	824	1.65		
1.9	1630	737	1.85		
2.2	1390	632	2.2		
3.2	960	431	3.1		
3.6	840	379	3.6		
4.1	745	336	4.0		
1.7	1780	802	0.85	WR87 WR57 WRF87WR57	4P
1.8	1670	754	0.95		
2.1	1430	649	1.1		
1.8	1730	776	0.90		
2.0	1530	685	1.00		
2.3	1310	599	1.20		
2.6	1150	525	1.35		
3.0	1000	456	1.55		
5.2	585	268	2.7		

输出转速 Output speed (r/min)	输出转矩 Output torque (N.M)	传动比 Ratio (i)	使用系数 Service factor (fB)	机型号 Type	电机级数 Motor pole
0.37KW					
5.8	515	236	3.0	WR87 WR57 WRF87WR57	4P
2.6	1230	538	1.25		
2.9	1080	472	1.45		
3.5	910	400	1.70		
3.8	810	361	1.90		
3.2	980	436	0.85	WR77 WR37 WRF77WR37	4P
3.7	840	373	0.95		
4.2	740	327	1.10		
4.8	655	289	1.25		
5.3	585	260	1.40		
6.2	500	224	1.65		
7.0	435	197	1.90		
8.1	380	169	2.2		
9.3	335	149	2.5		
4.7	650	294	0.90	WR67 WR37 WRF67WR37	4P
5.3	585	261	1.00		
5.9	525	234	1.15		
6.9	450	200	1.35		
2.7	1330	255.71	2.3	WR97 WRF97	8P
2.8	1250	241.25	2.4		
3.1	1120	216.28	2.7		
3.7	970	186.30	3.1		
3.1	1140	289.74	2.6	WR97 WR97	6P
3.5	1000	255.71	3.0		
3.7	950	241.25	3.2		
4.2	850	216.28	3.5		
3.1	1130	216.54	1.40	WR87 WR87	8P
3.3	1070	205.71	1.45		
3.7	940	181.77	1.65		
3.7	970	246.54	1.60	WR87 WR87	6P
4.2	850	216.54	1.80		
4.4	810	205.71	1.90		
4.9	715	181.77	2.2		
5.8	610	155.34	2.5		
6.3	560	142.41	2.8		
4.7	755	145.67	1.10	WR77 WRF77	8P
4.9	720	138.39	1.15		
5.6	630	121.42	1.30		
5.4	655	166.59	1.25	WR77 WRF77	6P
6.2	570	145.67	1.45		
6.5	545	138.39	1.50		
7.1	500	195.24	1.65	WR77 WRF77	4P
8.3	425	166.59	1.90		
9.5	375	145.67	2.2		
10	355	138.39	2.3		
11	310	121.42	2.6		
13	265	102.99	3.1		
15	240	92.97	3.5		
5.7	620	158.14	0.95	WR67 WRF67	6P
6.5	540	137.67	1.10		
7.0	505	128.97	1.20		
7.9	445	113.94	1.35		
6.9	510	199.81	1.15	WR67 WRF67	4P
7.5	470	184.07	1.25		
8.7	405	158.14	1.50		
10	355	137.67	1.70		
11	330	128.97	1.80		
12	290	113.94	2.1		

输出转速 Output speed (r/min)	输出转矩 Output torque (N.M)	传动比 Ratio (i)	使用系数 Service factor (fB)	机型号 Type	电机级数 Motor pole
0.37KW					
13	270	105.83	2.2	WR67 WRF67	4P
14	245	95.91	2.4		
16	220	86.11	2.7		
19	190	74.17	3.2		
20	179	69.75	3.4		
23	157	61.26	3.8		
24	146	56.89	4.1		
7.0	505	128.77	0.90	WR57 WRF57	6P
7.5	475	120.63	0.95		
8.4	420	106.58	1.10		
9.1	390	98.99	1.15		
7.4	480	186.89	0.95	WR57 WRF57	4P
8.0	440	172.17	1.00		
9.3	380	147.92	1.20		
11	330	128.77	1.35		
11	310	120.63	1.45		
13	275	106.58	1.65		
14	255	98.99	1.80		
15	230	89.71	1.95		
17	205	80.55	2.2		
20	177	69.23	2.5		
21	166	64.85	2.7		
24	147	57.29	3.1		
26	136	53.22	3.3		
29	124	48.23	3.6		
9.9	360	139.99	0.85	WR47 WRF47	4P
11	310	121.87	0.95		
12	290	114.17	1.05		
14	260	100.86	1.15		
15	240	93.68	1.25		
16	215	84.90	1.40		
18	195	76.23	1.55		
20	176	68.54	1.70		
21	164	64.21	1.80		
24	145	56.73	2.1		
26	135	52.69	2.2		
29	122	47.75	2.5		
32	110	42.87	2.7		
37	95	36.93	3.2		
40	89	34.73	3.4		
41	87	33.79	2.8		
44	80	31.12	2.8		
52	69	26.74	4.4		
59	60	23.28	5.0		
63	56	21.81	5.4		
15	230	90.77	0.85	WR37 WRF37	4P
16	215	84.61	0.90		
19	189	73.96	1.05		
20	178	69.33	1.15		
23	157	61.18	1.30		
25	143	55.76	1.40		
29	123	48.08	1.60		
31	115	44.81	1.75		
35	100	39.17	2.0		
38	94	36.72	2.1		
43	83	32.40	2.4		
48	74	28.73	2.7		
57	63	24.42	3.2		
49	73	28.32	2.8		
53	67	26.03	2.8		
62	57	22.27	3.5		
71	49	19.31	4.1		
76	46	18.05	4.3		
88	40	15.60	5.0		

输出转速 Output speed (r/min)	输出转矩 Output torque (N.M)	传动比 Ratio (i)	使用系数 Service factor (fB)	机型号 Type	电机级数 Motor pole
0.37KW					
104	34	13.25	5.6	WR37 WRF37	4P
117	30	11.83	6.0		
23	157	61.30	0.85	WR27 WRF27	4P
25	143	55.87	0.90		
29	123	48.17	1.05		
31	115	44.90	1.15		
35	101	39.25	1.30		
38	94	36.79	1.40		
43	83	32.47	1.55		
48	74	28.78	1.75		
56	63	24.47	2.1		
49	73	28.37	1.80		
53	67	26.09	1.95		
62	57	22.32	2.3		
71	50	19.35	2.6		
76	46	18.08	2.8		
88	40	15.63	3.2		
104	34	13.28	3.8		
36	99	38.61	0.85	WR17 WRF17	4P
38	93	36.20	0.90		
43	82	31.94	1.05		
49	73	28.32	1.15		
57	62	24.07	1.40		
55	65	25.23	1.30		
60	59	23.15	1.45		
70	51	19.71	1.70		
81	44	16.99	1.95		
87	41	15.84	2.1		
100	35	13.84	2.4		
106	33	12.98	2.6		
121	29	11.45	2.8		
136	26	10.15	3.0		
160	22	8.63	3.3		
183	19	7.55	2.9		
196	18	7.04	3.1		
224	16	6.15	3.4		
239	15	5.76	3.6		
271	13	5.09	3.9		
306	12	4.51	4.2		
360	9.8	3.83	4.6		
191	19	13.84	4.6	WR17 WR17	2P
204	17	12.98	4.9		
231	15	11.45	5.3		
261	14	10.15	5.7		
307	12	8.63	6.3		
351	10	7.55	5.5		
377	9.4	7.04	5.8		
431	8.2	6.15	6.6		
460	7.7	5.76	6.9		
521	6.8	5.09	7.5		
588	6.0	4.51	8.0		
691	5.1	3.83	8.8		
174	20	5.18	3.7	WR61 WR61	6P
199	18	4.53	4.6		
209	17	4.30	4.7		
239	15	3.77	5.9		
227	16	6.07	2.8	WR61 WRF61	4P
267	13	5.18	5.6		
305	12	4.53	7.1		
321	11	4.30	7.3		
366	9.7	3.77	9.0		
431	8.2	3.20	12		
478	7.4	2.89	14		
543	6.5	2.54	18		

输出转速 Output speed (r/min)	输出转矩 Output torque (N.M)	传动比 Ratio (i)	使用系数 Service factor (fB)	机型号 Type	电机级数 Motor pole
0.37KW					
575	6.1	2.40	20	WR61 WRF61	4P
675	5.2	2.04	26		
207	17	4.35	4.0	WR51 WRF51	6P
238	15	3.79	4.6		
254	14	3.55	5.0		
251	14	5.50	2.8	WR51 WRF51	4P
272	13	5.07	2.8		
317	11	4.35	6.1		
364	9.7	3.79	7.1		
389	9.1	3.55	7.6		
440	8.0	3.14	8.1		
474	7.5	2.91	8.9		
523	6.8	2.64	10		
582	6.1	2.37	11		
676	5.2	2.04	13		
719	4.9	1.92	14		
835	4.2	1.65	16		
0.55KW					
0.22	19800	6077	0.90	WR167 WR97 WRF167WR97	4P
0.25	17600	5407	1.00		
0.29	15100	4650	1.20		
0.33	13300	4129	1.35		
0.28	16600	4926	0.80	WR147 WR77 WRF147WR77	4P
0.31	14500	4325	0.90		
0.36	12700	3754	1.05		
0.41	11100	3302	1.15		
0.47	9720	2898	1.35		
0.53	8730	2555	1.50		
0.62	7560	2211	1.70		
0.70	6670	1951	1.95		
0.80	5730	1705	2.3		
0.89	5140	1536	2.5		
1.0	4450	1329	2.9		
1.2	3880	1166	3.3		
0.55	8540	2484	0.95	WR137 WR77 WRF137WR77	4P
0.51	9080	2658	0.90		
0.56	8240	2412	0.95		
0.66	7090	2073	1.15		
0.74	6210	1839	1.30		
0.85	5350	1598	1.50		
0.97	4760	1397	1.70		
1.1	4150	1226	1.95		
1.2	3710	1090	2.2		
1.4	3240	951	2.5		
1.6	2780	831	2.9		
0.97	4790	1407	0.90	WR107 WR77 WRF107WR77	4P
1.1	4120	1209	1.05		
1.3	3590	1055	1.20		
1.5	3140	979	1.35		
1.7	2790	815	1.55		
1.9	2450	717	1.75		
2.2	2140	626	2.0		
0.97	4730	1400	0.90		
1.1	4120	1226	1.05		
1.2	3690	1104	1.15		
1.5	3170	939	1.35		
1.7	2760	822	1.55		
1.5	3240	938	0.95	WR97 WR57 WRF97WR57	4P
1.6	2810	824	1.05		
1.8	2520	737	1.20		
2.2	2160	632	1.40		
2.4	1880	560	1.60		

输出转速 Output speed (r/min)	输出转矩 Output torque (N.M)	传动比 Ratio (i)	使用系数 Service factor (f_B)	机型号 Type	电机级数 Motor pole
0.55KW					
2.8	1640	484	1.85	WR97 WR57 WRF97WR57	4P
3.2	1480	431	2.0		
3.6	1290	379	2.3		
4.0	1150	336	2.6		
4.6	1010	296	3.0		
5.5	840	249	3.6		
2.6	1780	525	0.85	WR87 WR57 WRF87WR57	4P
3.0	1550	456	1.00		
3.4	1340	398	1.15		
3.9	1190	352	1.30		
4.4	1030	305	1.50		
2.9	1650	472	0.95		
3.4	1400	400	1.10		
3.8	1260	361	1.25		
4.9	970	276	0.85	WR77 WR37 WRF77WR37	4P
5.8	830	236	1.00		
6.2	775	221	1.05		
7.3	650	186	1.25		
2.7	1980	255.71	1.50	WR97 WRF97	8P
2.8	1860	241.25	1.60		
3.1	1670	216.28	1.80		
3.1	1690	289.74	1.75	WR97 WRF97	6P
3.5	1490	255.71	2.0		
3.7	1410	241.25	2.1		
4.2	1260	216.28	2.4		
4.7	1120	289.74	2.7	WR97 WRF97	4P
5.3	990	255.71	3.0		
5.6	930	241.25	3.2		
6.3	840	216.28	3.6		
3.7	1440	246.54	1.10	WR87 WR87	6P
4.2	1260	216.54	1.25		
4.4	1200	205.71	1.30		
4.9	1060	181.77	1.45		
5.8	910	155.34	1.70		
5.5	950	246.54	1.65	WR87 WR87	4P
6.3	840	216.54	1.85		
6.6	795	205.71	1.95		
7.5	700	181.77	2.2		
8.8	600	155.34	2.6		
9.6	550	142.41	2.8		
11	485	124.97	3.2		
11	455	118.43	3.4		
13	400	103.65	3.9		
8.2	645	166.59	1.25	WR77 WR77	4P
9.3	565	145.67	1.45		
9.8	535	138.39	1.55		
11	470	121.42	1.75		
13	400	102.99	2.1		
15	360	92.97	2.3		
17	315	81.80	2.6		
18	300	77.24	2.8		
21	255	65.77	3.2		
8.6	610	158.14	1.00	WR67 WR67	4P
9.9	530	137.67	1.15		
11	500	128.97	1.20		
12	440	113.94	1.35		
13	410	105.83	1.45		
14	370	95.91	1.60		
16	335	86.11	1.80		
18	285	74.17	2.1		

输出转速 Output speed (r/min)	输出转矩 Output torque (N.M)	传动比 Ratio (i)	使用系数 Service factor (f_B)	机型号 Type	电机级数 Motor pole
0.55KW					
20	270	69.75	2.2	WR67 WR67	4P
22	235	61.26	2.5		
24	220	56.89	2.7		
11	465	120.63	0.95	WR57 WR57	4P
13	410	106.58	1.10		
14	380	98.99	1.20		
15	345	89.71	1.30		
17	310	80.55	1.45		
20	265	69.23	1.70		
21	250	64.85	1.80		
24	220	57.29	2.0		
26	205	53.22	2.2		
28	186	48.23	2.4		
31	167	43.30	2.7		
36	144	37.30	3.1		
39	136	35.07	3.3		
52	102	26.31	4.4		
54	97	24.99	4.7		
62	85	21.93	5.3		
73	72	18.60	6.3		
15	360	93.68	0.85	WR47 WR47	4P
16	330	84.90	0.90		
18	295	76.23	1.00		
20	265	68.54	1.15		
21	250	64.21	1.20		
24	220	56.73	1.35		
26	205	52.69	1.45		
28	184	47.75	1.65		
32	166	42.87	1.80		
37	143	36.93	2.1		
39	134	34.73	2.2		
46	115	29.88	2.6		
51	103	26.74	2.9		
58	90	23.28	3.3		
62	84	21.81	3.6		
22	235	61.18	0.85	WR37 WRF37	4P
24	215	55.76	0.95		
28	186	48.08	1.10		
30	173	44.81	1.15		
35	151	39.17	1.30		
37	142	36.72	1.40		
42	125	32.40	1.60		
47	111	28.73	1.80		
56	94	24.42	2.1		
61	86	22.27	2.3		
70	75	19.31	2.7		
75	70	18.05	2.9		
87	60	15.60	3.3		
103	51	13.25	3.7		
115	46	11.83	4.0		
35	152	39.25	0.85	WR27 WRF27	4P
37	142	36.79	0.90		
42	125	32.47	1.05		
47	111	28.78	1.15		
56	95	24.47	1.40		
61	86	22.32	1.50		
70	75	19.35	1.75		
75	70	18.08	1.85		
87	60	15.63	2.2		
102	51	13.28	2.5		
115	46	11.86	2.8		
134	39	10.13	3.1		
145	36	9.41	3.4		
167	32	8.16	3.7		
178	29	7.63	3.8		

输出转速 Output speed (r/min)	输出转矩 Output torque (N.M)	传动比 Ratio (i)	使用系数 Service factor (fB)	机型号 Type	电机级数 Motor pole
0.55KW					
206	26	6.59	4.2	WR27 WRF27	4P
243	22	5.60	4.6		
272	19	5.00	4.9		
318	17	4.27	5.3		
340	15	4.00	5.5		
404	13	3.37	6.1		
50	105	53.76	0.80	WR17 WRF17	2P
57	92	47.44	0.90		
61	86	44.18	1.00		
70	75	38.61	1.15		
69	76	19.71	1.10	WR17 WRF17	4P
80	66	16.99	1.30		
86	61	15.84	1.40		
98	54	13.84	1.60		
105	50	12.98	1.70		
119	44	11.45	1.85		
134	39	10.15	1.95		
158	33	8.63	2.2		
180	29	7.55	1.90		
193	27	7.04	2.0		
221	24	6.15	2.3		
236	22	5.76	2.4		
267	20	5.09	2.6		
302	17	4.51	2.8		
355	15	3.83	3.0		
313	17	8.63	4.3	WR17 WRF17	2P
358	15	7.55	3.8		
384	14	7.04	4.0		
439	12	6.15	4.5		
468	11	5.76	4.7		
531	9.9	5.09	5.2		
599	8.8	4.51	5.4		
704	7.5	3.83	6.0		
174	30	5.18	2.5	WR61 WRF61	6P
199	26	4.53	3.1		
209	25	4.30	3.2		
239	22	3.77	4.0		
263	20	5.18	3.8	WR61 WRF61	4P
300	18	4.53	4.7		
316	17	4.30	4.8		
360	15	3.77	6.0		
425	12	3.20	8.1		
471	11	2.89	9.5		
535	9.8	2.54	12		
567	9.3	2.40	13		
666	7.9	2.04	17		
732	7.2	1.86	18		
845	6.2	1.61	18		
207	25	4.35	2.7	WR51 WRF51	6P
238	22	3.79	3.1		
254	21	3.55	3.3		
287	18	3.14	3.5		
309	17	2.91	3.9		
312	17	4.35	4.1	WR51 WRF51	4P
359	15	3.79	4.7		
383	14	3.55	5.0		
434	12	3.14	5.4		
467	11	2.91	6.0		
515	10	2.64	6.8		
574	9.2	2.37	7.5		
666	7.9	2.04	8.7		
708	7.4	1.92	9.3		

输出转速 Output speed (r/min)	输出转矩 Output torque (N.M)	传动比 Ratio (i)	使用系数 Service factor (fB)	机型号 Type	电机级数 Motor pole
0.55KW					
823	6.4	1.65	11	WR51 WRF51	4P
921	5.7	1.48	12		
1045	5.0	1.30	13		
0.75KW					
0.30	20700	4650	0.85	WR167 WR97 WRF167WR97	4P
0.33	18300	4129	1.00		
0.52	12000	2657	1.50		
0.59	10400	2333	1.75		
0.66	9230	2085	1.95		
0.96	6510	1438	2.8		
0.42	15100	3302	0.85	WR147 WR77 WRF147WR77	4P
0.48	13200	2898	1.00		
0.54	11900	2555	1.10		
0.62	10300	2211	1.25		
0.71	9070	1951	1.45		
0.81	7830	1705	1.65		
0.90	7030	1536	1.85		
1.0	6080	1329	2.1		
1.2	5310	1166	2.5		
0.74	8640	1863	0.95	WR137 WR77 WRF137WR77	4P
0.87	7330	1586	1.10		
0.99	6500	1391	1.25		
1.1	5850	1256	1.35		
0.67	9640	2073	0.85		
0.75	8480	1839	0.95		
0.86	7310	1598	1.10		
0.99	6480	1397	1.25		
1.1	5660	1226	1.40		
1.3	5050	1090	1.60		
1.5	4410	951	1.80		
1.7	3810	831	2.1		
1.9	3320	730	2.4		
1.3	4890	1055	0.9	WR107 WR77 WRF107WR77	4P
1.5	4270	919	1.00		
1.7	3800	815	1.15		
1.2	5050	1104	0.85		
1.5	4330	939	1.00		
1.7	3770	822	1.15		
3.7	1690	369	2.5		
4.3	1470	323	2.9		
2.2	2940	632	1.00	WR97 WR57 WRF97WR57	4P
2.5	2570	560	1.15		
2.8	2230	484	1.35		
3.2	2010	431	1.50		
3.6	1760	379	1.70		
4.1	1570	336	1.90		
4.7	1370	296	2.2		
5.5	1150	249	2.6		
3.5	1830	398	0.85	WR87 WR57 WRF87WR57	4P
3.9	1630	352	0.95		
4.5	1400	305	1.10		
5.2	1240	268	1.25		
5.8	1090	236	1.40		
3.8	1710	361	0.90		
4.6	1410	300	1.10		
5.4	1200	256	1.30		
2.8	2610	251.15	1.65	WR107 WRF107	8P
3.0	2390	229.95	1.80		
3.4	2110	203.16	2.0		

输出转速 Output speed (r/min)	输出转矩 Output torque (N.M)	传动比 Ratio (i)	使用系数 Service factor (f_B)	机型号 Type	电机级数 Motor pole
0.75KW					
3.2	2240	216.28	1.35	WR97 WRF97	8P
3.7	1930	186.30	1.55		
4.1	1760	170.02	1.70		
3.5	2030	255.71	1.45	WR97 WRF97	6P
3.7	1920	241.25	1.55		
4.2	1720	216.28	1.75		
4.8	1500	289.74	2.0	WR97 WRF97	4P
5.4	1330	255.71	2.3		
5.7	1250	241.25	2.4		
6.4	1120	216.28	2.7		
7.4	970	186.30	3.1		
8.1	880	170.02	3.4		
4.2	1720	216.54	0.90	WR87 WRF87	6P
4.4	1640	205.71	0.95		
4.9	1450	181.77	1.05		
5.8	1240	155.34	1.25		
6.3	1130	142.41	1.35		
5.6	1280	246.54	1.20	WR87 WRF87	4P
6.4	1120	216.54	1.40		
6.7	1070	205.71	1.45		
7.6	940	181.77	1.65		
8.9	810	155.34	1.90		
9.7	740	142.41	2.1		
11	650	124.97	2.4		
12	615	118.43	2.5		
13	540	103.65	2.9		
15	485	93.38	3.2		
8.3	860	166.59	0.95	WR77 WRF77	4P
9.5	755	145.67	1.10		
10	720	138.39	1.15		
11	630	121.42	1.30		
13	535	102.99	1.55		
15	485	92.97	1.70		
17	425	81.80	1.95		
18	400	77.24	2.0		
21	340	65.77	2.4		
24	300	57.68	2.7		
27	270	52.07	3.0		
30	240	45.81	3.5		
32	225	43.26	3.7		
11	670	128.97	0.90	WR67 WRF67	4P
12	590	113.94	1.00		
13	550	105.83	1.10		
14	500	95.91	1.20		
16	445	86.11	1.35		
19	385	74.17	1.55		
20	360	69.75	1.65		
23	320	61.26	1.90		
24	295	56.89	2.0		
27	270	51.56	2.2		
30	240	46.29	2.5		
13	555	106.58	0.80	WR57 WRF57	4P
14	515	98.99	0.90		
15	465	89.71	0.95		
17	420	80.55	1.10		
20	360	69.23	1.25		
21	335	64.85	1.35		
24	295	57.29	1.50		
26	275	53.22	1.65		
29	250	48.23	1.80		
32	225	43.30	2.0		
37	194	37.30	2.3		

输出转速 Output speed (r/min)	输出转矩 Output torque (N.M)	传动比 Ratio (i)	使用系数 Service factor (f_B)	机型号 Type	电机级数 Motor pole
0.75KW					
39	182	35.07	2.5	WR57 WR57	4P
46	157	30.18	2.9		
51	140	26.97	3.2		
52	137	26.31	3.3		
55	130	24.99	3.5		
63	114	21.93	4.0		
74	97	18.60	4.7		
20	355	68.54	0.85	WR47 WR47	4P
21	335	64.21	0.90		
24	295	56.73	1.00		
26	275	52.69	1.10		
29	250	47.75	1.20		
32	225	42.87	1.35		
37	192	36.93	1.55		
40	180	34.73	1.65		
46	155	29.88	1.95		
52	139	26.70	2.2		
58	122	23.59	2.5		
52	139	26.74	2.2		
59	121	23.28	2.5		
63	113	21.81	2.7		
72	100	19.27	3.0		
77	93	17.89	3.1		
85	84	16.22	3.3		
29	250	48.08	0.80	WR37 WR37	4P
31	235	44.81	0.85		
35	205	39.17	1.00		
38	191	36.72	1.05		
43	168	32.40	1.20		
48	149	28.73	1.35		
57	127	24.42	1.60		
62	116	22.27	1.75		
71	100	19.31	2.0		
76	94	18.05	2.1		
88	81	15.60	2.5		
104	69	13.25	2.8		
117	61	11.83	3.0		
137	53	10.11	3.2		
146	49	9.47	3.4		
48	149	28.78	0.85	WR27 WR27	4P
56	127	24.47	1.00		
62	116	22.32	1.10		
71	100	19.35	1.30		
76	94	18.08	1.40		
88	81	15.63	1.60		
104	69	13.28	1.90		
116	62	11.86	2.1		
136	53	10.13	2.3		
147	49	9.41	2.5		
169	42	8.16	2.7		
181	40	7.63	2.8		
209	34	6.59	3.1		
246	29	5.60	3.4		
276	26	5.00	3.7		
70	102	19.71	0.85	WR17 WRF17	4P
81	88	16.99	0.95		
87	82	15.84	1.05		
100	72	13.84	1.20		
106	67	12.98	1.25		
121	59	11.45	1.35		
136	53	10.15	1.45		
160	45	8.63	1.60		
183	39	7.55	1.45		
196	37	7.04	1.50		
224	32	6.15	1.70		

输出转速 Output speed (r/min)	输出转矩 Output torque (N.M)	传动比 Ratio (i)	使用系数 Service factor (fB)	机型号 Type	电机级数 Motor pole
0.75KW					
239	30	5.76	1.75	WR17 WRF17	4P
271	26	5.09	1.95		
306	23	4.51	2.0		
360	20	3.83	2.3		
236	30	11.45	2.7	WR17 WRF17	2P
266	27	10.15	2.9		
313	23	8.63	3.1		
358	20	7.55	2.8		
384	19	7.04	2.9		
439	16	6.15	3.3		
468	15	5.76	3.5		
531	14	5.09	3.8		
599	12	4.51	4.0		
704	10	3.83	4.4		
199	36	4.53	2.3	WR61 WRF61	6P
209	34	4.30	2.3		
239	30	3.77	2.9		
281	26	3.20	3.9		
267	27	5.18	2.8	WR61 WRF61	4P
305	24	4.53	3.5		
321	22	4.30	3.6		
366	20	3.77	4.4		
431	17	3.20	6.0		
478	15	2.89	7.1		
543	13	2.54	8.9		
575	13	2.40	9.8		
675	11	2.04	13		
743	9.6	1.86	13		
858	8.3	1.61	14		
238	30	3.79	2.3	WR51 WRF51	6P
254	28	3.55	2.4		
287	25	3.14	2.6		
309	23	2.91	2.9		
341	21	2.64	3.3		
317	23	4.35	3.0	WR51 WRF51	4P
364	20	3.79	3.5		
389	18	3.55	3.8		
440	16	3.14	4.0		
474	15	2.91	4.4		
523	14	2.64	5.0		
582	12	2.37	5.6		
676	11	2.04	6.5		
719	10	1.92	6.9		
835	8.6	1.65	8.0		
935	7.7	1.48	8.8		
1060	6.8	1.30	9.3		
1.1KW					
0.53	17700	2657	1.00	WR167 R97 WRF167R97	4P
0.60	15400	2333	1.15		
0.67	13700	2082	1.30		
0.75	12300	1877	1.45		
0.84	10900	1670	1.65		
0.97	9600	1438	1.90		
1.1	8540	1279	2.1		
1.2	7420	1123	2.4		
0.63	15000	2211	0.85	WR147 R77 WRF147R77	4P
0.72	13300	1951	1.00		
0.82	11500	1705	1.15		
0.91	10300	1536	1.25		
1.0	8940	1329	1.45		
1.2	7810	1166	1.65		

输出转速 Output speed (r/min)	输出转矩 Output torque (N.M)	传动比 Ratio (i)	使用系数 Service factor (fB)	机型号 Type	电机级数 Motor pole
1.1KW					
1.4	6870	1029	1.90	WR147 R77 WRF147R77	4P
1.6	5950	889	2.2		
1.8	5240	784	2.5		
2.0	4630	695	2.8		
1.0	9480	1391	0.85	WR137 R77 WRF137R77	4P
1.1	8550	1256	0.95		
1.3	7500	1105	1.05		
1.3	7080	1043	1.15		
1.6	6010	888	1.35		
1.0	9470	1397	0.85		
1.1	8290	1226	0.95		
1.3	7390	1090	1.10		
1.5	6450	951	1.25		
1.7	5590	831	1.45		
1.9	4890	730	1.65		
2.2	4190	629	1.90		
2.5	3770	560	2.1		
2.8	3270	490	2.5		
2.0	4870	717	0.90	WR107 R77 WRF107R77	4P
2.3	4100	614	1.05		
2.6	3630	544	1.20		
2.8	3280	492	1.30		
3.3	2780	417	1.55		
3.8	2480	369	1.75		
4.3	2170	323	2.0		
4.9	1910	285	2.2		
5.5	1690	253	2.5		
3.2	2930	431	1.00	WR97 WR57 WRF97WR57	4P
3.7	2580	379	1.15		
4.2	2290	336	1.30		
4.7	2010	296	1.50		
5.6	1680	249	1.80		
6.0	1570	234	1.90		
6.7	1400	209	2.1		
5.2	1810	268	0.85	WR87 WR57 WRF87WR57	4P
5.9	1600	236	0.95		
6.7	1400	209	1.10		
5.5	1760	256	0.90		
6.0	1590	232	0.95		
7.2	1350	195	1.15		
2.7	3880	251.15	1.10	WR107 WRF107	8P
3.0	3550	229.95	1.20		
3.3	3140	203.16	1.35		
4.0	2660	172.34	1.60		
3.6	2920	255.71	1.05	WR97 WRF97	6P
3.8	2750	241.25	1.10		
4.2	2470	216.28	1.20		
4.9	2130	186.30	1.40		
5.5	1920	255.71	1.55	WR97 WRF97	4P
5.8	1810	241.25	1.65		
6.5	1620	216.28	1.85		
7.5	1400	186.30	2.2		
8.2	1280	170.02	2.3		
9.3	1130	150.78	2.7		
11	950	126.75	3.2		
12	870	116.48	3.4		

输出转速 Output speed (r/min)	输出转矩 Output torque (N.M)	传动比 Ratio (i)	使用系数 Service factor (f_B)	机型号 Type	电机级数 Motor pole
1.1KW					
6.5	1620	216.54	0.95	WR87 WRF87	4P
6.8	1540	205.71	1.00		
7.7	1360	181.77	1.15		
9.0	1170	155.34	1.35		
9.8	1070	142.41	1.45		
11	940	124.97	1.65		
12	890	118.43	1.75		
14	780	103.65	2.0		
15	700	93.38	2.2		
17	615	81.92	2.5		
19	545	72.57	2.8		
22	480	63.68	3.2		
23	455	60.35	3.4		
27	395	52.82	3.9		
12	910	121.42	0.90	WR77 WRF77	4P
14	775	102.99	1.05		
15	700	92.97	1.20		
17	615	81.80	1.35		
18	580	77.24	1.40		
21	495	65.77	1.65		
24	435	57.68	1.90		
27	390	52.07	2.1		
31	345	45.81	2.4		
32	325	43.26	2.5		
38	275	36.83	3.0		
42	250	33.47	3.3		
16	645	86.11	0.95	WR67 WRF67	4P
19	555	74.17	1.10		
20	525	69.75	1.15		
23	460	61.26	1.30		
25	425	56.89	1.40		
27	385	51.89	1.55		
30	345	46.29	1.75		
35	300	39.88	1.95		
37	280	37.50	2.0		
43	240	32.27	2.2		
49	215	28.83	2.4		
50	210	28.13	2.6		
52	200	26.72	2.7		
60	176	23.44	3.2		
70	149	19.89	4.0		
20	520	69.23	0.85	WR57 WRF57	4P
22	485	64.85	0.90		
24	430	57.29	1.05		
26	400	53.22	1.15		
29	360	48.23	1.25		
32	325	43.30	1.40		
38	280	37.30	1.60		
40	265	35.07	1.70		
46	225	30.18	2.0		
52	200	26.97	2.2		
53	197	26.31	2.3		
56	188	24.99	2.4		
64	165	21.93	2.7		
75	140	18.60	3.2		
83	126	16.79	3.6		
29	360	47.75	0.85	WR47 WRF47	4P
33	320	42.87	0.95		
38	275	36.93	1.10		
40	260	34.73	1.15		
47	225	29.88	1.35		

输出转速 Output speed (r/min)	输出转矩 Output torque (N.M)	传动比 Ratio (i)	使用系数 Service factor (f_B)	机型号 Type	电机级数 Motor pole
1.1KW					
52	200	26.70	1.50	WR47 WRF47	4P
59	177	23.59	1.70		
60	175	23.28	1.70		
64	164	21.81	1.85		
73	145	19.27	2.0		
78	134	17.89	2.2		
86	122	16.22	2.3		
96	109	14.56	2.4		
112	94	12.54	2.7		
119	89	11.79	2.8		
138	76	10.15	3.0		
154	68	9.07	3.2		
43	245	32.40	0.80	WR37 WRF37	4P
49	215	28.73	0.95		
57	183	24.42	1.10		
73	145	19.31	1.40		
78	135	18.05	1.50		
90	117	15.60	1.70		
106	99	13.25	1.90		
118	89	11.83	2.1		
139	76	10.11	2.2		
148	71	9.47	2.3		
176	60	7.97	2.6		
210	50	6.67	2.9		
247	43	5.67	3.3		
277	38	5.06	3.5		
72	145	19.35	0.90	WR27 WRF27	4P
77	136	18.08	0.95		
90	117	15.63	1.10		
105	100	13.28	1.30		
118	89	11.86	1.45		
138	76	10.13	1.61		
172	61	8.16	1.90		
184	57	7.63	1.95		
212	50	6.59	2.1		
250	42	5.60	2.4		
280	38	5.00	2.5		
328	32	4.27	2.7		
350	30	4.00	2.8		
415	25	3.37	3.1		
203	52	13.28	2.5	WR27 WRF27	2P
228	46	11.86	2.8		
267	39	10.13	3.1		
287	37	9.41	3.3		
331	32	8.16	3.7		
354	30	7.63	3.8		
410	26	6.59	4.1		
482	22	5.60	4.5		
540	20	5.00	4.9		
632	17	4.27	5.2		
675	16	4.00	5.4		
801	13	3.37	6.0		
137	77	19.71	1.10	WR17 WRF17	2P
159	66	16.99	1.30		
170	62	15.84	1.40		
195	54	13.84	1.60		
208	51	12.98	1.70		
236	45	11.45	1.80		
266	40	10.15	1.95		
313	34	8.63	2.1		

输出转速 Output speed (r/min)	输出转矩 Output torque (N.M)	传动比 Ratio (i)	使用系数 Service factor (f_B)	机型号 Type	电机级数 Motor pole
1.1KW					
358	29	7.55	1.90	WR17 WRF17	2P
384	27	7.04	2.0		
439	24	6.15	2.3		
468	22	5.76	2.4		
531	20	5.09	2.6		
599	18	4.51	2.7		
704	15	3.83	3.0		
249	42	5.63	2.6	WR71 WRF71	4P
262	40	5.35	2.6		
296	36	4.73	3.5		
203	52	4.53	1.60	WR61 WRF61	6P
214	49	4.30	1.65		
244	43	3.77	2.0		
309	34	4.53	2.4	WR61 WRF61	4P
326	32	4.30	2.5		
371	28	3.77	3.1		
438	24	3.20	4.2		
485	22	2.89	4.9		
551	19	2.54	6.2		
583	18	2.40	6.8		
685	15	2.04	8.8		
754	14	1.86	9.1		
870	12	1.61	9.4		
1000	11	1.40	9.9		
243	43	3.79	1.60	WR51 WRF51	6P
259	41	3.55	1.70		
293	36	3.14	1.80		
316	33	2.91	2.0		
348	30	2.64	2.3		
369	28	3.79	2.4	WR51 WRF51	4P
394	27	3.55	2.6		
446	24	3.14	2.8		
481	22	2.91	3.1		
530	20	2.64	3.5		
591	18	2.37	3.9		
686	15	2.04	4.5		
729	14	1.92	4.8		
847	12	1.65	5.6		
948	11	1.48	6.1		
1075	9.8	1.30	6.4		
1.5KW					
0.60	21200	2333	0.85	WR167 WR97 WRF167WR97	4P
0.68	18800	2085	0.95		
0.75	16900	1877	1.05		
0.84	15000	1670	1.20		
0.98	13100	1438	1.35		
1.1	11700	1279	1.55		
1.3	10200	1123	1.75		
1.4	9060	999	2.0		
3.3	3870	426	3.4	WR147 WR87 WRF147WR87	4P
3.8	3340	368	3.9		
0.83	15700	1705	0.85	WR147 WR77 WRF147WR77	4P
0.92	14100	1536	0.90		
1.1	12200	1329	1.05		
1.2	10700	1166	1.20		
1.4	9410	1029	1.40		
1.6	8140	889	1.60		
1.8	7170	784	1.80		
2.0	6340	695	2.0		
2.3	5700	616	2.3		
2.5	5130	558	2.5		

输出转速 Output speed (r/min)	输出转矩 Output torque (N.M)	传动比 Ratio (i)	使用系数 Service factor (f_B)	机型号 Type	电机级数 Motor pole
1.5KW					
1.4	9650	1043	0.85	WR137 WR77 WRF137WR77	4P
1.6	8200	888	1.00		
2.0	6440	699	1.25		
2.3	5590	609	1.45		
1.3	10100	1090	0.80		
1.5	8790	951	0.90		
1.7	7640	831	1.05		
1.9	6680	730	1.20		
2.2	5740	629	1.40		
2.5	5150	560	1.55		
2.9	4470	490	1.80		
3.3	3910	428	2.0		
3.7	3510	381	2.3		
4.4	2980	323	2.7		
2.7	4860	528	0.90	WR107 WR77 WRF107WR77	4P
2.6	4970	544	0.85		
2.9	4490	492	0.95		
3.4	3810	417	1.15		
3.8	3390	369	1.25		
4.4	2960	323	1.45		
3.0	4410	469	1.00		
4.2	3120	336	0.95	WR97 WR57 WRF97WR57	4P
4.8	2740	296	1.10		
5.7	2300	249	1.30		
6.0	2150	234	1.40		
6.8	1920	209	1.55		
3.0	4710	229.95	0.90	WR107 WRF107	8P
3.5	4160	203.15	1.05		
4.1	3530	172.34	1.20		
4.4	3250	158.68	1.30		
3.7	3910	251.15	1.10	WR107 WRF107	6P
4.0	3580	229.95	1.20		
4.5	3160	203.16	1.35		
5.3	2680	172.34	1.60		
5.8	2470	158.68	1.75		
6.5	2210	141.83	1.95		
5.5	2600	255.71	1.15	WR97 WRF97	4P
5.8	2450	241.25	1.20		
6.5	2200	216.28	1.35		
7.6	1890	186.30	1.60		
8.3	1730	170.02	1.75		
9.4	1530	150.78	1.95		
11	1290	126.75	2.3		
12	1180	116.48	2.5		
14	1050	103.44	2.8		
15	940	92.48	3.2		
7.8	1850	181.77	0.85	WR87 WRF87	4P
9.1	1580	155.34	1.00		
9.9	1450	142.41	1.05		
11	1270	124.97	1.20		
12	1200	118.43	1.30		
14	1050	103.65	1.45		
15	950	93.38	1.65		
17	830	81.92	1.85		
19	735	72.57	2.1		
22	645	63.68	2.4		
23	615	60.35	2.5		
27	535	52.82	2.9		
30	485	47.58	3.2		
34	425	41.74	3.7		
38	375	36.84	4.1		

输出转速 Output speed (r/min)	输出转矩 Output torque (N.M)	传动比 Ratio (i)	使用系数 Service factor (f_B)	机型号 Type	电机级数 Motor pole
1.5KW					
15	940	92.97	0.85	WR77 WRF77	4P
17	830	81.80	1.00		
18	785	77.24	1.05		
21	670	65.77	1.25		
24	585	57.68	1.40		
27	530	52.07	1.55		
31	465	45.81	1.75		
33	440	43.26	1.85		
38	375	36.83	2.2		
42	340	33.47	2.4		
49	295	29.00	2.8		
56	255	25.23	3.0		
60	240	23.37	3.5		
66	220	21.43	3.8		
75	191	18.80	4.1		
23	620	61.26	0.95	WR67 WRF67	4P
25	580	56.89	1.05		
27	525	51.56	1.15		
30	470	46.29	1.30		
35	405	39.88	1.45		
38	380	37.50	1.50		
44	330	32.37	1.65		
49	295	28.83	1.80		
50	285	28.13	1.90		
53	270	26.72	2.0		
60	240	23.44	2.3		
71	200	19.89	3.0		
79	182	17.95	3.2		
27	540	53.22	0.85	WR57 WRF57	4P
29	490	48.23	0.90		
33	440	43.30	1.00		
38	380	37.30	1.20		
40	355	35.07	1.25		
47	305	30.18	1.45		
52	275	26.97	1.65		
54	265	26.31	1.70		
56	255	24.99	1.75		
64	225	21.93	2.0		
76	189	18.60	2.4		
84	171	16.79	2.6		
95	150	14.77	2.9		
101	142	13.95	3.0		
119	121	11.88	3.4		
38	375	36.93	0.80	WR47 WRF47	4P
41	355	34.73	0.85		
47	305	29.88	1.00		
53	270	26.77	1.10		
60	240	23.59	1.25		
61	235	23.28	1.25		
65	220	21.81	1.35		
73	196	19.27	1.50		
79	182	17.89	1.60		
87	165	16.22	1.65		
97	148	14.56	1.80		
112	127	12.54	1.95		
120	120	11.79	2.0		
139	103	10.15	2.2		
155	92	9.07	2.4		
176	81	8.01	2.5		
182	79	7.76	2.1		
203	71	6.96	2.2		
235	61	6.00	2.6		
250	57	5.64	2.7		
291	49	4.85	3.0		
325	44	4.34	3.3		
368	39	3.83	3.7		

输出转速 Output speed (r/min)	输出转矩 Output torque (N.M)	传动比 Ratio (i)	使用系数 Service factor (f_B)	机型号 Type	电机级数 Motor pole
1.5KW					
73	196	19.31	1.00	WR37 WRF37	4P
78	183	18.05	1.10		
90	159	15.60	1.25		
106	135	13.25	1.40		
119	120	11.83	1.50		
140	103	10.11	1.65		
149	96	9.47	1.75		
177	81	7.97	1.95		
211	68	6.67	2.1		
249	58	5.67	2.5		
279	51	5.06	2.6		
326	44	4.32	2.9		
348	41	4.05	3.0		
414	35	3.41	3.2		
204	70	13.25	2.7	WR37 WRF37	2P
228	63	11.83	2.9		
267	54	10.11	3.2		
285	50	9.47	3.3		
339	42	7.97	3.7		
90	159	15.63	0.80	WR27 WRF27	4P
106	135	13.28	0.95		
119	121	11.86	1.05		
139	103	10.13	1.20		
173	83	8.16	1.40		
185	78	7.63	1.45		
214	67	6.59	1.60		
252	57	5.60	1.75		
282	51	5.00	1.85		
330	43	4.27	2.0		
353	41	4.00	2.1		
418	34	3.37	2.3		
228	63	11.86	2.0	WR27 WRF27	2P
267	54	10.13	2.3		
331	43	8.16	2.7		
354	41	7.63	2.8		
410	35	6.59	3.0		
482	30	5.60	3.3		
540	27	5.00	3.6		
632	23	4.27	3.8		
675	21	4.00	4.0		
801	18	3.37	4.4		
250	57	5.63	1.90	WR71 WRF71	4P
264	54	5.35	1.90		
298	48	4.73	2.6		
349	41	4.04	3.5		
381	38	3.70	4.1		
434	33	3.25	5.5		
458	31	3.08	6.2		
523	27	2.70	7.8		
581	25	2.43	8.7		
312	46	4.53	1.80	WR61 WRF61	4P
328	44	4.30	1.85		
374	38	3.77	2.3		
441	33	3.20	3.1		
488	29	2.89	3.6		
555	26	2.54	4.6		
588	24	2.40	5.0		
690	21	2.04	6.4		
759	19	1.86	6.7		
876	16	1.61	7.0		
1005	14	1.40	7.3		

输出转速 Output speed (r/min)	输出转矩 Output torque (N.M)	传动比 Ratio (i)	使用系数 Service factor (fB)	机型号 Type	电机级数 Motor pole
1.5KW					
372	39	3.79	1.80	WR51 WRF51	4P
397	36	3.55	1.90		
450	32	3.14	2.0		
484	30	2.91	2.3		
534	27	2.64	2.6		
595	24	2.37	2.9		
691	21	2.04	3.3		
734	20	1.92	3.5		
853	17	1.65	4.1		
955	15	1.48	4.5		
1080	13	1.30	4.7		
2.2KW					
0.84	22400	1670	0.80	WR167 WR97 WRF167WR97	4P
0.98	19500	1438	0.95		
1.1	17300	1279	1.05		
1.3	15100	1123	1.20		
1.4	13500	999	1.35		
1.6	11600	861	1.55		
1.9	10300	760	1.75		
2.2	8710	656	2.1		
2.6	7130	533	1.80	WR147 WR87 WRF147WR87	4P
3.0	6150	462	2.1		
3.3	5740	426	2.3		
3.8	4960	368	2.6		
4.3	4390	326	3.0		
1.2	15800	1166	0.80	WR147 WR77 WRF147WR77	4P
1.4	13900	1029	0.95		
1.6	12000	889	1.10		
1.8	10600	784	1.20		
2.0	9400	695	1.40		
2.3	8420	619	1.55		
2.5	7580	558	1.70		
2.9	6640	489	1.95		
2.0	9510	699	0.85	WR137 WR77 WRF137WR77	4P
2.3	8270	609	0.95		
1.9	9890	730	0.80		
2.2	8500	629	0.95		
2.5	7620	560	1.05		
2.9	6630	490	1.20		
3.3	5790	428	1.40		
3.7	5190	381	1.55		
4.4	4400	323	1.80		
4.8	3960	291	2.0		
5.5	3460	255	2.3		
6.3	3030	223	2.6		
3.8	5010	369	0.85	WR107 WR77 WRF107WR77	4P
4.4	4390	323	1.00		
4.9	3860	285	1.10		
5.6	3420	253	1.25		
6.6	2900	214	1.50		
4.3	4480	325	0.95		
6.0	3170	234	0.95	WR97 WR57 WRF97WR57	4P
6.8	2840	209	1.05		
3.1	6680	222.60	1.20	Wr137 WRF137	8P
3.7	5660	188.45	1.40		
4.0	5230	174.40	1.55		
4.5	4690	156.31	1.70		
5.0	4240	141.12	1.90		
5.5	3850	128.18	2.1		
6.2	3410	113.72	2.3		
6.8	3100	103.20	2.6		

输出转速 Output speed (r/min)	输出转矩 Output torque (N.M)	传动比 Ratio (i)	使用系数 Service factor (fB)	机型号 Type	电机级数 Motor pole
2.2KW					
4.6	4540	203.16	0.95	WR107 WRF107	6P
5.4	3850	172.34	1.10		
5.9	3550	158.68	1.20		
6.6	3170	141.83	0.35		
5.6	3740	251.15	1.15	WR107 WRF107	4P
6.1	3430	229.95	1.25		
6.9	3030	203.16	1.40		
8.2	2570	172.34	1.65		
8.9	2360	158.68	1.80		
9.9	2110	141.83	2.0		
11	1900	127.68	2.3		
12	1720	115.63	2.5		
14	1530	102.53	2.8		
15	1380	92.70	3.1		
6.5	3220	216.28	0.95	WR97 WRF97	4P
7.6	2780	186.30	1.10		
8.3	2530	170.02	1.20		
9.4	2250	150.78	1.35		
11	1890	126.75	1.60		
12	1740	116.48	1.75		
14	1540	103.44	1.95		
15	1380	92.48	2.2		
17	1240	83.15	2.4		
20	1080	72.17	2.8		
22	970	65.21	3.1		
24	890	59.92	3.4		
27	795	53.21	3.8		
30	710	47.58	4.2		
11	1860	124.97	0.85	WR87 WRF87	4P
12	1760	118.43	0.90		
14	1540	103.65	1.00		
15	1390	93.38	1.10		
17	1220	81.92	1.25		
19	1080	72.57	1.45		
22	950	63.68	1.65		
23	900	60.35	1.70		
27	785	52.82	1.95		
30	710	47.58	2.2		
34	620	41.74	2.5		
38	550	36.84	2.8		
43	485	32.66	3.2		
41	515	34.40	2.9		
45	470	31.40	3.3		
51	415	27.84	3.7		
60	350	23.40	4.4		
66	320	21.51	4.7		
21	980	65.77	0.85	WR77 WRF77	4P
24	860	57.68	0.95		
27	775	52.07	1.05		
31	685	45.81	1.20		
33	645	43.26	1.25		
38	550	36.83	1.50		
42	500	33.47	1.65		
49	430	29.00	1.90		
56	375	25.23	2.1		
60	350	23.37	2.3		
66	320	21.43	2.6		
75	280	18.80	2.8		
79	265	17.82	2.9		
90	230	15.60	3.2		
100	210	14.05	3.4		
35	595	39.88	1.00	WR67 WRF67	4P
38	560	37.50	1.00		
44	480	32.27	1.10		

输出转速 Output speed (r/min)	输出转矩 Output torque (N.M)	传动比 Ratio (i)	使用系数 Service factor (f_B)	机型号 Type	电机级数 Motor pole
2.2KW					
49	430	28.83	1.20	WR67 WRF67	4P
60	350	23.44	1.60		
71	295	19.89	2.0		
79	270	17.95	2.2		
89	235	15.79	2.4		
95	220	14.91	2.5		
111	189	12.70	2.8		
122	172	11.54	2.9		
141	149	10.00	3.2		
162	130	8.70	3.4		
181	116	7.79	3.3		
38	555	37.30	0.80	WR57 WRF57	4P
40	525	35.07	0.85		
47	450	30.18	1.00		
52	400	26.97	1.10		
64	325	21.93	1.40		
76	275	18.60	1.60		
84	250	16.79	1.80		
95	220	14.77	2.0		
101	210	13.95	2.1		
119	177	11.88	2.3		
131	161	10.79	2.4		
151	139	9.35	2.7		
156	135	9.06	2.8		
177	119	7.97	3.0		
104	205	26.31	2.2	WR57 WRF57	2P
109	192	24.99	2.3		
124	169	21.93	2.7		
147	143	18.60	3.1		
163	129	16.79	3.5		
185	114	14.77	3.8		
196	107	13.95	4.0		
73	285	19.27	1.05	WR47 WRF47	4P
87	240	16.22	1.15		
97	215	14.56	1.20		
112	187	12.54	1.35		
120	176	11.79	1.40		
139	151	10.15	1.50		
155	135	9.07	1.65		
176	119	8.01	1.70		
182	116	7.76	1.40		
203	104	6.96	1.55		
235	89	6.00	1.75		
250	84	5.64	1.85		
291	72	4.85	2.1		
325	65	4.34	2.3		
368	57	3.83	2.5		
117	179	23.28	1.70	WR47 WRF47	2P
125	168	21.81	1.80		
142	148	19.27	2.0		
153	138	17.89	2.1		
168	125	16.22	2.2		
187	112	14.56	2.4		
218	97	12.54	2.6		
231	91	11.79	2.7		
269	78	10.15	2.9		
301	70	9.07	3.2		
341	62	8.01	3.3		
90	230	15.60	0.85	WR37 WRF37	4P
106	198	13.25	0.95		
119	176	11.83	1.05		

输出转速 Output speed (r/min)	输出转矩 Output torque (N.M)	传动比 Ratio (i)	使用系数 Service factor (f_B)	机型号 Type	电机级数 Motor pole
2.2KW					
140	151	10.11	1.15	WR37 WRF37	4P
149	141	9.47	1.20		
177	119	7.97	1.30		
211	99	6.67	1.45		
249	84	5.67	1.70		
279	75	5.06	1.80		
326	64	4.32	1.95		
348	60	4.05	2.0		
414	51	3.41	2.2		
141	149	19.31	1.35	WR37 WRF37	2P
151	139	18.05	1.45		
175	120	15.60	1.65		
206	102	13.25	1.85		
231	91	11.83	2.0		
270	78	10.11	2.2		
288	73	9.47	2.3		
342	61	7.97	2.5		
409	51	6.67	2.8		
482	44	5.67	3.3		
540	39	5.06	3.5		
632	33	4.32	3.8		
675	31	4.05	3.9		
801	26	3.41	4.3		
139	151	10.13	0.80	WR27 WRF27	4P
214	98	6.59	1.10		
252	83	5.60	1.20		
282	75	5.00	1.30		
330	64	4.27	1.35		
353	60	4.00	1.45		
418	50	3.37	1.55		
206	102	13.28	1.25	WR27 WRF27	2P
230	91	11.86	1.40		
270	78	10.13	1.55		
335	63	8.16	1.85		
358	59	7.63	1.90		
414	51	6.59	2.1		
488	43	5.60	2.3		
546	39	5.00	2.5		
639	33	4.27	2.6		
683	31	4.00	2.8		
810	26	3.37	3.0		
298	70	4.73	1.75	WR71 WRF71	4P
349	60	4.04	2.4		
381	55	3.70	2.8		
434	48	3.25	3.8		
458	46	3.08	4.2		
523	40	2.70	5.3		
581	36	2.43	5.9		
662	32	2.13	6.3		
750	28	1.88	6.7		
846	25	1.67	7.0		
991	21	1.42	7.3		
374	56	3.77	1.55	WR61 WRF61	4P
441	48	3.20	2.1		
488	43	2.89	2.5		
555	38	2.54	3.1		
588	36	2.40	3.4		
690	30	2.04	4.4		
759	28	1.86	4.6		
876	24	1.61	4.8		
1005	21	1.40	5.0		

输出转速 Output speed (r/min)	输出转矩 Output torque (N.M)	传动比 Ratio (i)	使用系数 Service factor (fB)	机型号 Type	电机级数 Motor pole
2.2KW					
450	47	3.14	1.40	WR51 WRF51	4P
534	39	2.64	1.75		
595	35	2.37	1.95		
691	30	2.04	2.3		
734	29	1.92	2.4		
853	25	1.65	2.8		
955	22	1.48	3.1		
1080	19	1.30	3.2		
3.0KW					
1.2	20900	1123	0.85	WR167 WR97 WRF167WR97	4P
1.4	18600	999	0.95		
1.6	16000	861	1.10		
1.8	14200	760	1.25		
2.1	12100	656	1.50		
2.8	9280	503	1.95		
2.6	9880	533	1.30	WR147 WR87 WRF147WR87	4P
3.0	8540	462	1.50		
3.3	7940	426	1.65		
3.8	6860	368	1.90		
4.3	6070	326	2.1		
5.0	5180	280	2.5		
1.6	16600	889	0.80	WR147 WR77 WRF147WR77	4P
1.8	14700	784	0.90		
2.0	13000	695	1.00		
2.3	11600	619	1.10		
2.5	10500	558	1.25		
2.8	9160	490	0.85	WR137 WR77 WRF137WR77	4P
3.3	7990	428	1.00		
3.7	7150	381	1.10		
4.3	6070	323	1.30		
4.8	5460	291	1.45		
5.5	4770	255	1.70		
6.3	4180	223	1.90		
2.7	9870	517	0.80		
3.1	8650	453	0.95		
5.5	4730	253	0.90	WR107 WR77 WRF107WR77	4P
6.5	4010	214	1.05		
7.5	3500	187	1.25		
5.5	4870	256	0.90		
3.2	8860	222.60	0.90	WR137 WRF137	8P
3.8	7500	188.45	1.05		
4.1	6940	174.40	1.15		
4.6	6220	156.31	1.30		
5.1	5620	141.12	1.40		
5.6	5100	128.18	1.55		
6.3	4520	113.72	1.75		
7.0	4110	103.20	1.95		
8.1	3530	88.70	2.3		
4.2	6780	222.60	1.20	WR137 WRF137	6P
5.0	5740	188.45	1.40		
5.4	5320	174.40	1.50		
6.0	4760	156.31	1.70		
6.7	4300	141.12	1.85		
7.3	3910	128.18	2.0		
8.3	3470	113.72	2.3		
9.1	3150	103.20	2.5		
5.9	4840	158.68	0.90	WR107 WRF107	6P
6.6	4320	141.83	1.00		
7.4	3890	127.68	1.10		

输出转速 Output speed (r/min)	输出转矩 Output torque (N.M)	传动比 Ratio (i)	使用系数 Service factor (fB)	机型号 Type	电机级数 Motor pole
3.0KW					
6.1	4710	229.95	0.90	WR107 WRF107	4P
6.9	4160	203.16	1.05		
8.1	3530	172.34	1.20		
8.8	3250	158.68	1.30		
9.9	2900	141.83	1.50		
11	2610	127.68	1.65		
12	2370	115.63	1.80		
14	2100	102.53	2.0		
15	1900	92.70	2.3		
18	1610	78.57	2.7		
19	1490	72.88	2.9		
9.3	3090	150.78	0.95	WR97 WRF97	4P
11	2590	126.75	1.15		
12	2380	116.48	1.25		
14	2120	103.44	1.40		
15	1890	92.48	1.60		
17	1700	83.15	1.75		
19	1480	72.17	2.0		
21	1330	65.21	2.2		
23	1230	59.92	2.5		
26	1090	53.21	2.8		
29	970	47.58	3.1		
33	880	42.78	3.4		
38	760	37.13	4.0		
42	680	33.25	4.2		
15	1910	93.38	0.80	WR87 WRF87	4P
17	1680	81.92	0.90		
19	1490	72.57	1.05		
22	1300	63.68	1.20		
23	1230	60.35	1.25		
27	1080	52.82	1.45		
29	970	47.58	1.60		
34	850	41.74	1.80		
38	755	36.84	2.1		
43	670	32.66	2.3		
50	570	27.88	2.6		
41	705	34.40	2.1		
45	640	31.40	2.4		
50	570	27.84	2.7		
60	480	23.40	3.2		
65	440	21.51	3.4		
73	390	19.10	3.7		
82	350	17.08	4.0		
91	315	15.35	4.3		
31	940	45.81	0.85	WR77 WRF77	4P
32	890	43.26	0.95		
38	755	36.83	1.10		
42	685	33.47	1.20		
48	595	29.00	1.40		
55	515	25.23	1.50		
60	480	23.37	1.70		
65	440	21.43	1.85		
74	385	18.80	2.0		
79	365	17.82	2.1		
90	320	15.60	2.3		
100	290	14.05	2.5		
114	250	12.33	2.7		
129	225	10.88	3.0		
145	197	9.64	3.2		
163	176	8.59	3.6		
181	158	7.74	3.8		
206	139	6.79	4.2		

输出转速 Output speed (r/min)	输出转矩 Output torque (N.M)	传动比 Ratio (i)	使用系数 Service factor (f_B)	机型号 Type	电机级数 Motor pole
3.0KW					
60	480	23.44	1.15	WR67 WRF67	4P
70	405	19.89	1.45		
78	365	17.95	1.60		
89	325	15.79	1.75		
94	305	14.91	1.80		
110	260	12.70	2.0		
121	235	11.54	2.1		
140	205	10.00	2.3		
52	550	26.97	0.80	WR57 WRF57	4P
64	450	21.93	1.00		
75	380	18.60	1.20		
83	345	16.79	1.30		
95	300	14.77	1.45		
100	285	13.95	1.50		
118	245	11.88	1.65		
130	220	10.79	1.75		
150	191	9.35	1.95		
155	185	9.06	2.0		
176	163	7.97	2.2		
186	154	7.53	2.3		
218	131	6.41	2.6		
240	119	5.82	2.7		
277	103	5.05	3.0		
319	90	4.39	3.1		
128	225	21.93	2.0	WR57 WRF57	2P
151	190	18.60	2.4		
167	172	16.79	2.6		
190	151	14.77	2.9		
201	143	13.95	3.0		
236	122	11.88	3.3		
259	110	10.79	3.5		
86	330	16.22	0.85	WR47 WRF47	4P
96	300	14.56	0.90		
112	255	12.54	0.95		
119	240	11.79	1.00		
138	210	10.15	1.10		
154	186	9.07	1.20		
175	164	8.01	1.25		
181	159	7.76	1.05		
201	143	6.96	1.10		
233	123	6.00	1.25		
248	115	5.64	1.35		
288	99	4.85	1.50		
323	89	4.34	1.65		
365	78	3.83	1.85		
237	121	11.79	2.0	WR47 WRF47	2P
276	104	10.15	2.2		
309	93	9.07	2.4		
349	82	8.01	2.5		
361	79	7.76	2.1		
402	71	6.96	2.2		
467	61	6.00	2.5		
496	58	5.64	2.7		
577	50	4.85	3.0		
646	44	4.34	3.3		
731	39	3.83	3.7		
139	205	10.11	0.80	WR37 WRF37	4P
148	194	9.47	0.85		
176	163	7.97	0.95		
210	137	6.67	1.05		
247	116	5.67	1.25		
277	104	5.06	1.30		
324	88	4.32	1.45		

输出转速 Output speed (r/min)	输出转矩 Output torque (N.M)	传动比 Ratio (i)	使用系数 Service factor (f_B)	机型号 Type	电机级数 Motor pole
3.0KW					
346	83	4.05	1.45	WR37 WRF37	4P
411	70	3.41	1.60		
277	103	10.11	1.65	WR37 WRF37	2P
296	97	9.47	1.70		
351	82	7.97	1.90		
420	68	6.67	2.1		
494	58	5.67	2.5		
553	52	5.06	2.6		
648	44	4.32	2.8		
692	41	4.05	3.0		
821	35	3.41	3.2		
250	115	5.60	0.85	WR27 WRF27	4P
280	102	5.00	0.95		
328	87	4.27	1.00		
350	82	4.00	1.05		
415	69	3.37	1.15		
425	67	6.59	1.55	WR27 WRF27	2P
500	57	5.60	1.75		
560	51	5.00	1.85		
656	44	4.27	2.0		
700	41	4.00	2.1		
831	35	3.37	2.3		
217	132	6.45	1.45	WR81 WRF81	4P
252	114	5.56	2.0		
276	104	5.07	2.4		
311	92	4.50	3.2		
370	77	3.78	3.9		
296	97	4.73	1.25	WR71 WRF71	4P
347	83	4.04	1.75		
378	76	3.70	2.0		
431	67	3.25	2.7		
455	63	3.08	3.1		
371	77	3.77	1.15	WR61 WRF61	4P
438	66	3.20	1.55		
485	59	2.89	1.80		
551	52	2.54	2.3		
583	49	2.40	2.5		
685	42	2.04	3.2		
754	38	1.86	3.3		
870	33	1.61	3.5		
1000	29	1.40	3.6		
446	64	3.14	1.00	WR51 WRF51	4P
530	54	2.64	1.30		
591	49	2.37	1.40		
686	42	2.04	1.65		
729	39	1.92	1.75		
847	34	1.65	2.0		
948	30	1.48	2.2		
1075	27	1.30	2.4		
4.0KW					
1.6	21200	861	0.85	WR167 WR97 WRF167WR97	4P
1.9	18700	760	0.95		
2.2	16000	656	1.10		
2.8	12300	503	1.45		
3.8	9190	376	1.95		
4.2	8180	335	2.2		
2.7	13100	533	1.00	WR147 WR87 WRF147WR87	4P
3.1	11300	462	1.15		
3.3	10500	426	1.25		
3.8	9060	368	1.45		

输出转速 Output speed (r/min)	输出转矩 Output torque (N.M)	传动比 Ratio (i)	使用系数 Service factor (f_B)	机型号 Type	电机级数 Motor pole
4.0KW					
4.4	8010	326	1.60	WR147 WR87 WRF147WR87	4P
5.1	6850	280	1.90		
5.7	6050	247	2.2		
6.7	5220	214	2.5		
7.5	4620	189	2.8		
8.9	3880	159	3.3		
2.3	15300	619	0.85	WR147 WR77 WRF147WR77	4P
2.5	13800	558	0.95		
2.9	12100	489	1.10		
3.4	10200	415	1.25		
3.7	9430	381	0.85	WR137 WR77 WRF137WR77	4P
4.4	8000	323	1.00		
4.9	7200	291	1.10		
5.6	6290	255	1.25		
6.3	5520	223	1.45		
3.8	9440	376	0.85		
4.2	8500	339	0.95		
4.8	7450	297	1.05		
7.6	4620	187	0.95	WR107 WR77 WRF107WR77	4P
7.3	4840	193	0.90		
8.2	4330	172	1.00		
4.4	8660	163.57	1.50	WR147 WRF147	8P
4.9	7790	147.14	1.65		
6.0	6360	120.04	2.0		
6.6	5800	109.48	2.2		
4.1	9250	174.40	0.85	WR137 WRF137	8P
4.6	9290	156.31	0.95		
5.1	7490	141.12	1.05		
5.6	6800	128.18	1.20		
6.3	6030	113.72	1.35		
7.0	5470	103.20	1.45		
4.3	8860	222.60	0.90	WR137 WRF137	6P
5.1	7500	188.45	1.05		
5.5	6940	174.40	1.15		
6.1	6220	156.31	1.30		
6.8	5620	141.12	1.40		
7.5	5100	128.18	1.55		
8.4	4520	113.72	1.75		
9.3	4110	103.20	1.95		
11	3530	88.70	2.3		
8.2	4640	172.34	0.95	WR107 WRF107	4P
8.9	4270	158.68	1.00		
10	3820	141.83	1.15		
11	3430	127.68	1.25		
12	3110	115.63	1.40		
14	2760	102.53	1.55		
15	2490	92.70	1.70		
18	2110	78.57	2.0		
19	1960	72.88	2.2		
22	1760	65.60	2.4		
24	1600	59.41	2.7		
27	1420	52.68	3.0		
12	3130	116.48	0.95	WR97 WRF97	4P
14	2780	103.44	1.10		
15	2490	92.48	1.20		
17	2240	83.15	1.35		
20	1940	72.17	1.55		
22	1750	65.21	1.70		
24	1610	59.92	1.85		
27	1430	53.21	2.1		
30	1280	47.58	2.3		

输出转速 Output speed (r/min)	输出转矩 Output torque (N.M)	传动比 Ratio (i)	使用系数 Service factor (f_B)	机型号 Type	电机级数 Motor pole
4.0KW					
33	1150	42.78	2.6	WR97 WRF97	4P
38	1000	37.13	3.0		
43	890	33.25	3.2		
44	860	32.05	3.0		
52	730	27.19	3.5		
57	675	25.03	4.2		
63	600	22.37	4.5		
71	540	20.14	4.8		
22	1710	63.68	0.90	WR87 WRF87	4P
24	1620	60.35	0.95		
27	1420	52.82	1.10		
30	1280	47.58	1.20		
34	1120	41.74	1.40		
39	990	36.84	1.55		
43	880	32.66	1.75		
51	750	27.88	2.0		
41	930	34.40	1.6		
45	840	31.40	1.85		
51	750	27.84	2.1		
61	630	23.40	2.5		
66	580	21.51	2.6		
74	515	19.10	2.8		
83	460	17.08	3.0		
92	415	15.35	3.2		
107	360	13.33	3.6		
119	320	11.93	3.8		
39	990	36.83	0.85	WR77 WRF77	4P
42	900	33.47	0.90		
49	780	29.00	1.05		
56	680	25.23	1.15		
61	630	23.37	1.30		
66	575	21.43	1.40		
76	505	18.80	1.55		
80	480	17.82	1.65		
91	420	15.60	1.75		
101	380	14.05	1.90		
115	330	12.33	2.1		
131	295	10.88	2.3		
147	260	9.64	2.4		
165	230	8.59	2.7		
183	210	7.74	2.9		
209	183	6.79	3.2		
237	161	5.99	3.3		
267	143	5.31	3.6		
71	535	19.89	1.10	WR67 WRF67	4P
79	485	17.95	1.20		
90	425	15.79	1.30		
95	400	14.91	1.35		
112	340	12.70	1.50		
123	310	11.54	1.60		
142	270	10.00	1.75		
163	235	8.70	1.90		
182	210	7.79	1.80		
193	198	7.36	1.85		
227	169	6.27	1.95		
249	153	5.70	2.0		
288	133	4.93	2.2		
331	116	4.29	2.3		
76	500	18.60	0.90	WR57 WRF57	4P
85	450	16.79	1.00		
96	395	14.77	1.10		
102	375	13.95	1.15		
120	320	11.88	1.25		
132	290	10.79	1.35		
152	250	9.35	1.45		

输出转速 Output speed (r/min)	输出转矩 Output torque (N.M)	传动比 Ratio (i)	使用系数 Service factor (f_B)	机型号 Type	电机级数 Motor pole
4.0KW					
157	245	9.06	1.55	WR57 WRF57	4P
178	215	7.97	1.65		
189	205	7.53	1.75		
222	172	6.41	1.95		
244	157	5.82	2.0		
281	136	5.05	2.2		
323	118	4.39	2.4		
140	275	10.15	0.85	WR47 WRF47	4P
157	245	9.07	0.90		
177	215	8.01	0.95		
204	187	6.96	0.85		
237	161	6.00	0.95		
252	152	5.64	1.00		
293	131	4.85	1.15		
327	117	4.34	1.25		
371	103	3.83	1.40		
176	215	16.22	1.25	WR47 WRF47	2P
196	195	14.56	1.35		
228	168	12.54	1.50		
242	158	11.79	1.55		
282	136	10.15	1.70		
315	121	9.07	1.80		
357	107	8.01	1.90		
369	104	7.76	1.55		
411	93	6.96	1.70		
477	80	6.00	1.95		
507	75	5.64	2.1		
589	65	4.85	2.3		
660	58	4.34	2.5		
746	51	3.83	2.8		
255	150	5.56	1.50	WR81 WRF81	4P
280	137	5.07	1.85		
316	121	4.50	2.4		
375	102	3.78	3.0		
351	109	4.04	1.30	WR71 WRF71	4P
383	100	3.70	1.55		
437	87	3.25	2.1		
461	83	3.08	2.3		
527	73	2.70	3.0		
585	65	2.43	3.3		
667	57	2.13	3.5		
755	51	1.88	3.7		
852	45	1.67	3.9		
998	38	1.42	4.1		
444	86	3.20	1.15	WR61 WRF61	4P
492	78	2.89	1.35		
559	68	2.54	1.75		
592	65	2.40	1.90		
695	55	2.04	2.4		
765	50	1.86	2.5		
883	43	1.61	2.6		
1015	38	1.40	2.8		
538	71	2.64	0.95	WR51 WRF51	4P
599	64	2.37	1.10		
696	55	2.04	1.25		
740	52	1.92	1.35		
859	44	1.65	1.55		
962	40	1.48	1.70		
1090	35	1.30	1.80		

输出转速 Output speed (r/min)	输出转矩 Output torque (N.M)	传动比 Ratio (i)	使用系数 Service factor (f_B)	机型号 Type	电机级数 Motor pole
5.5KW					
2.2	22000	656	0.80	WR167 WR97 WRF167WR97	4P
2.5	19300	579	0.95		
2.8	16900	503	1.05		
3.3	14400	432	1.25		
3.8	12600	376	1.45		
4.3	11200	335	1.60		
4.7	10100	303	1.80		
5.1	9310	279	1.95		
3.1	15500	462	0.85	WR147 WR87 WRF147WR87	4P
3.3	14400	426	0.90		
3.9	12400	368	1.05		
4.4	11000	326	1.20		
5.1	9410	280	1.40		
5.8	8300	247	1.55		
6.7	7170	214	1.80		
7.6	6340	189	2.0		
3.1	17000	229.71	1.05	WR167 WRF167	8P
3.8	13800	186.93	1.30		
4.6	11300	153.07	1.60		
5.1	10400	139.98	1.75		
5.8	9010	121.81	2.0		
4.3	12100	163.31	1.10	WR147 WRF147	8P
4.8	10900	146.91	1.20		
5.9	8870	119.86	1.45		
6.5	8090	109.31	1.60		
5.9	8930	163.57	1.45	WR147 WRF147	6P
6.5	8040	147.14	1.60		
8.0	6560	120.14	2.0		
8.8	5980	109.48	2.2		
10	5180	94.75	2.5		
12	4570	83.60	2.8		
5.5	9480	128.18	0.85	WR137 WRF137	8P
6.2	8410	113.72	0.95		
6.9	7630	103.20	1.05		
8.0	6560	88.70	1.20		
5.5	9540	174.40	0.85	WR137 WRF137	6P
6.1	8550	156.31	0.95		
6.8	7720	141.12	1.05		
7.5	7010	128.18	1.15		
8.4	6220	113.72	1.30		
9.3	5650	103.20	1.40		
6.4	8180	222.60	1.00	WR137 WRF137	4P
7.6	6920	188.45	1.15		
8.2	6410	174.40	1.25		
9.1	5740	156.31	1.40		
10	5180	141.12	1.55		
11	4710	128.18	1.70		
13	4180	113.72	1.90		
14	3790	103.20	2.1		
16	3260	88.70	2.5		
18	2970	80.91	2.7		
19	2700	73.49	3.0		
22	2390	65.20	3.3		
24	2170	59.17	3.7		
28	1870	50.86	4.3		
11	4690	127.68	0.90	WR107 WRF107	4P
12	4250	115.63	1.00		
14	3770	102.53	1.15		
15	3400	92.70	1.25		
18	2890	78.57	1.50		
20	2680	72.88	1.60		

输出转速 Output speed (r/min)	输出转矩 Output torque (N.M)	传动比 Ratio (i)	使用系数 Service factor (f_B)	机型号 Type	电机级数 Motor pole
5.5KW					
22	2410	65.60	1.80	WR107 WRF107	4P
24	2180	59.41	1.95		
27	1930	52.68	2.2		
30	1750	47.63	2.5		
35	1480	40.37	2.9		
17	3050	83.15	1.00	WR97 WRF97	4P
20	2650	72.17	1.15		
22	2390	65.21	1.25		
24	2200	59.92	1.35		
27	1950	53.21	1.55		
30	1750	47.58	1.70		
33	1570	42.78	1.90		
39	1360	37.13	2.2		
43	1220	33.25	2.4		
52	1010	27.58	2.6		
45	1180	32.05	2.2		
53	1000	27.19	2.6		
57	920	25.03	3.1		
64	820	22.37	3.3		
71	740	20.14	3.5		
78	670	18.24	3.7		
88	595	16.17	4.0		
30	1750	47.58	0.90	WR87 WRF87	4P
34	1530	41.74	1.00		
39	1350	36.84	1.15		
44	1200	32.66	1.30		
51	1020	27.88	1.45		
51	1020	27.84	1.50		
61	860	23.40	1.80		
66	790	21.51	1.90		
75	700	19.10	2.0		
84	625	17.08	2.2		
93	565	15.35	2.4		
107	490	13.33	2.6		
120	440	11.93	2.8		
144	365	9.90	3.2		
156	335	9.14	3.6		
174	300	8.22	3.8		
200	260	7.13	4.1		
76	690	18.80	1.15	WR77 WRF77	4P
80	655	17.82	1.20		
92	575	15.60	1.30		
102	515	14.05	1.40		
116	455	12.33	1.50		
131	400	10.88	1.65		
148	355	9.64	1.80		
166	315	8.59	2.0		
185	285	7.74	2.2		
211	250	6.79	2.3		
239	220	5.99	2.5		
269	195	5.31	2.6		
91	580	15.79	0.95	WR67 WRF67	4P
96	550	14.91	1.00		
113	465	12.70	1.10		
124	425	11.54	1.20		
143	365	10.00	1.30		
164	320	8.70	1.40		
183	285	7.79	1.35		
194	270	7.36	1.35		
228	230	6.27	1.45		
251	210	5.70	1.50		
290	181	4.93	1.60		
333	158	4.29	1.70		

输出转速 Output speed (r/min)	输出转矩 Output torque (N.M)	传动比 Ratio (i)	使用系数 Service factor (f_B)	机型号 Type	电机级数 Motor pole
5.5KW					
331	159	8.70	2.8	WR67 WRF67	6P
369	142	7.79	2.7		
391	134	7.36	2.8		
460	114	6.27	2.9		
506	104	5.70	3.0		
584	90	4.93	3.2		
671	78	4.29	3.5		
97	545	14.77	0.80	WR57 WRF57	4P
103	510	13.95	0.85		
120	435	11.88	0.95		
132	395	10.79	1.00		
153	345	9.35	1.10		
179	295	7.97	1.20		
190	275	7.53	1.25		
223	235	6.41	1.40		
246	215	5.82	1.50		
283	185	5.05	1.65		
326	161	4.39	1.75		
308	171	9.35	2.2	WR57 WRF57	2P
361	145	7.97	2.4		
383	137	7.53	2.5		
449	117	6.41	2.9		
494	106	5.82	3.0		
571	92	5.05	3.3		
656	80	4.39	3.5		
295	178	4.85	0.85	WR47 WRF47	4P
330	159	4.34	0.90		
373	141	3.83	1.00		
230	230	12.54	1.10	WR47 WRF47	2P
244	215	11.79	1.15		
284	185	10.15	1.25		
318	165	9.07	1.35		
359	146	8.01	1.40		
480	109	6.00	1.45		
511	103	5.64	1.50		
593	89	4.85	1.70		
664	79	4.34	1.85		
752	70	3.83	2.1		
216	245	6.63	1.90	WR101 WRF101	4P
255	205	5.61	2.2		
276	191	5.19	3.7		
307	171	4.65	4.1		
247	215	5.79	1.95	WR91 WRF91	4P
291	180	4.91	2.2		
316	166	4.52	3.6		
354	149	4.04	4.0		
393	134	3.64	4.4		
434	121	3.30	4.9		
489	107	2.92	5.5		
541	97	2.64	6.1		
638	82	2.24	7.2		
731	72	1.96	7.9		
874	60	1.64	8.4		
1010	52	1.42	8.8		
318	165	4.50	1.75	WR81 WRF81	4P
378	139	3.78	2.2		
411	128	3.48	3.2		
463	113	3.09	3.6		
518	101	2.76	4.0		
576	91	2.48	4.4		
664	79	2.15	4.9		

输出转速 Output speed (r/min)	输出转矩 Output torque (N.M)	传动比 Ratio (i)	使用系数 Service factor (f_B)	机型号 Type	电机级数 Motor pole
5.5KW					
440	119	3.25	1.50	WR71 WRF71	4P
464	113	3.08	1.70		
530	99	2.70	2.2		
589	89	2.43	2.4		
671	78	2.13	2.6		
761	69	1.88	2.7		
858	61	1.67	2.8		
1005	52	1.42	3.0		
563	93	2.54	1.25	WR61 WRF61	4P
596	88	2.40	1.40		
700	75	2.04	1.80		
770	68	1.86	1.85		
889	59	1.61	1.95		
1020	51	1.40	2.0		
700	75	2.04	0.90	WR51 WRF51	4P
745	71	1.92	1.00		
866	61	1.65	1.15		
969	54	1.48	1.25		
1095	48	1.30	1.30		
7.5KW					
2.8	23100	503	0.80	WR167 WR97 WRF167WR97	4P
3.3	19800	432	0.90		
3.8	17300	376	1.05		
4.3	15400	335	1.15		
4.7	13900	303	1.30		
5.1	12800	279	1.40		
4.4	15000	326	0.85	WR147 WR87 WRF147WR87	4P
5.1	12900	280	1.00		
5.8	11400	247	1.15		
6.7	9810	214	1.30		
7.6	8680	189	1.50		
9.0	7290	159	1.80		
3.1	22900	229.71	0.80	WR167 WRF167	8P
3.8	18600	186.93	0.95		
4.7	15200	153.07	1.20		
5.1	13900	139.98	1.30		
5.9	12100	121.81	1.50		
4.2	17100	229.71	1.05	WR167 WRF167	6P
5.1	13900	186.93	1.30		
6.3	11400	153.07	1.60		
6.9	10400	139.98	1.70		
7.9	9090	121.81	2.0		
8.9	8020	107.49	2.2		
10	6950	93.19	2.6		
12	6190	82.91	2.9		
13	5500	73.70	3.3		
14	5030	67.40	3.6		
4.4	16200	163.57	0.80	WR147 WRF147	8P
4.9	14600	147.14	0.90		
6.0	11900	120.04	1.10		
6.6	10900	109.48	1.20		
5.9	12200	163.57	1.05	WR147 WRF147	6P
6.5	11000	147.14	1.20		
8.0	8940	120.04	1.45		
8.8	8150	109.48	1.60		
10	7060	94.75	1.85		
12	6230	83.60	2.1		

输出转速 Output speed (r/min)	输出转矩 Output torque (N.M)	传动比 Ratio (i)	使用系数 Service factor (f_B)	机型号 Type	电机级数 Motor pole
7.5KW					
7.6	9440	188.45	0.85	WR137 WRF137	4P
8.2	8730	174.40	0.90		
9.1	7830	156.31	1.00		
10	7070	141.12	1.15		
11	6420	128.18	1.25		
13	5700	113.72	1.40		
14	5170	103.20	1.55		
16	4440	88.70	1.80		
18	4050	80.91	1.95		
19	3680	73.49	2.2		
22	3270	65.20	2.5		
24	2960	59.17	2.7		
28	2550	50.86	3.1		
15	4640	92.70	0.95	WR107 WRF107	4P
18	3940	78.57	1.10		
20	3650	72.88	1.20		
22	3290	65.60	1.30		
24	2980	59.41	1.45		
27	2640	52.68	1.65		
30	2390	47.63	1.80		
35	2020	40.37	2.1		
41	1770	35.26	2.4		
48	1480	29.49	2.9		
46	1540	30.77	2.8		
52	1380	27.58	3.1		
57	1250	24.90	3.5		
63	1130	22.62	3.8		
24	3000	59.92	1.00	WR97 WRF97	4P
27	2670	53.21	1.15		
30	2380	47.58	1.25		
33	2140	42.78	1.40		
39	1860	37.13	1.60		
43	1670	33.25	1.75		
52	1380	27.58	1.95		
45	1610	32.05	1.60		
53	1360	27.19	1.90		
57	1250	25.03	2.3		
64	1120	22.37	2.4		
71	1010	20.14	2.6		
78	910	18.24	2.7		
39	1840	36.84	0.85	WR87 WRF87	4P
44	1640	32.66	0.95		
51	1400	27.88	1.05		
51	1390	27.84	1.10		
61	1170	23.40	1.30		
66	1080	21.51	1.40		
75	960	19.10	1.50		
84	860	17.08	1.65		
93	770	15.35	1.75		
107	670	13.33	1.90		
120	600	11.93	2.1		
144	495	9.90	2.4		
156	460	9.14	2.6		
174	410	8.22	2.8		
200	355	7.13	3.0		
224	320	6.39	3.2		
270	265	5.30	3.4		
76	940	18.80	0.85	WR77 WRF77	4P
80	890	17.82	0.85		
92	780	15.60	0.95		
102	705	14.05	1.00		
116	615	12.33	1.10		
131	545	10.88	1.20		
148	485	9.64	1.30		
166	430	8.59	1.45		

输出转速 Output speed (r/min)	输出转矩 Output torque (N.M)	传动比 Ratio (i)	使用系数 Service factor (f_B)	机型号 Type	电机级数 Motor pole
7.5KW					
185	390	7.74	1.55	WR77 WRF77	4P
211	340	6.79	1.70		
239	300	5.99	1.80		
269	265	5.31	1.90		
113	635	12.70	0.80	WR67 WRF67	4P
124	580	11.54	0.85		
143	500	10.00	0.95		
164	435	8.70	1.00		
183	390	7.79	0.95		
194	370	7.36	1.00		
228	315	6.27	1.05		
251	285	5.70	1.10		
290	245	4.93	1.15		
333	215	4.29	1.25		
179	400	7.97	0.90	WR57 WRF57	4P
190	375	7.53	0.95		
223	320	6.41	1.05		
246	290	5.82	1.10		
283	255	5.05	1.20		
326	220	4.39	1.25		
196	365	14.77	1.20	WR57 WRF57	2P
208	345	13.95	1.25		
244	295	11.88	1.40		
269	265	10.79	1.45		
310	230	9.35	1.60		
364	197	7.97	1.80		
385	186	7.53	1.90		
452	158	6.41	2.1		
498	144	5.82	2.2		
575	125	5.05	2.5		
660	108	4.39	2.6		
216	330	6.63	1.40	WR101 WRF101	4P
255	280	5.61	1.60		
276	260	5.19	2.7		
307	235	4.65	3.0		
340	210	4.20	3.9		
247	290	5.79	1.45	WR91 WRF91	4P
291	245	4.91	1.60		
316	225	4.52	2.6		
354	205	4.04	2.9		
393	182	3.64	3.3		
434	165	3.30	3.6		
489	146	2.92	4.1		
318	225	4.50	1.30	WR81 WRF81	4P
378	189	3.78	1.60		
411	174	3.48	2.3		
463	155	3.09	2.6		
518	138	2.76	2.9		
576	124	2.48	3.3		
664	108	2.15	3.6		
741	97	1.93	3.7		
894	80	1.60	3.9		
1030	70	1.39	4.2		
440	163	3.25	1.10	WR71 WRF71	4P
464	154	3.08	1.25		
530	135	2.70	1.60		
589	122	2.43	1.75		
671	107	2.13	1.85		
761	94	1.88	2.0		
858	84	1.67	2.1		
1005	71	1.42	2.2		

输出转速 Output speed (r/min)	输出转矩 Output torque (N.M)	传动比 Ratio (i)	使用系数 Service factor (f_B)	机型号 Type	电机级数 Motor pole
7.5KW					
563	127	2.54	0.95	WR61 WRF61	4P
596	120	2.40	1.00		
700	102	2.04	1.30		
770	93	1.86	1.35		
889	81	1.61	1.40		
1020	70	1.40	1.50		
11KW					
4.9	19600	295	0.90	WR167 WR107 WRF167WR107	4P
5.3	18100	270	1.00		
6.3	15300	229	1.20		
7.2	13400	200	1.35		
8.5	11300	169	1.60		
5.0	19800	291	0.90		
4.3	22500	335	0.80	WR167 WR97 WRF167WR97	4P
4.8	20300	303	0.90		
5.2	18700	279	0.95		
5.8	16600	247	0.80	WR147 WR87 WRF147WR87	4P
6.7	14300	214	0.90		
7.6	12700	189	1.05		
9.1	10700	159	1.20		
5.1	20500	186.93	0.90	WR167 WRF167	6P
6.3	16700	153.07	1.05		
6.9	15300	139.98	1.20		
7.9	13300	121.81	1.35		
6.3	16800	229.71	1.05	WR167 WRF167	4P
7.7	13600	186.93	1.30		
9.4	11200	153.07	1.60		
10	10200	139.98	1.75		
12	8890	121.81	2.0		
13	7840	107.49	2.3		
15	6800	93.19	2.7		
17	6050	82.91	3.0		
6.5	16100	147.14	0.80	WR147 WRF147	6P
8.0	13100	120.04	1.00		
8.8	12000	109.48	1.10		
10	10400	94.75	1.25		
12	9130	83.60	1.40		
8.8	11900	163.57	1.10	WR147 WRF147	4P
9.8	10700	147.14	1.20		
12	8740	120.04	1.50		
13	7970	109.48	1.65		
15	6900	94.75	1.90		
17	6090	83.60	2.1		
20	5260	72.20	2.5		
22	4890	67.09	2.7		
24	4460	61.19	2.9		
27	3860	52.96	3.4		
10	10300	141.12	0.80	WR137 WRF137	4P
11	9350	128.18	0.85		
13	8300	113.72	0.95		
14	7530	103.20	1.05		
16	6470	88.70	1.25		
18	5900	80.91	1.35		
20	4360	73.49	1.50		
22	4760	65.20	1.70		
24	4320	59.17	1.85		
28	3710	50.86	2.2		
32	3240	44.39	2.5		
38	2750	37.65	2.9		
44	2400	32.91	3.3		

输出转速 Output speed (r/min)	输出转矩 Output torque (N.M)	传动比 Ratio (i)	使用系数 Service factor (f_B)	机型号 Type	电机级数 Motor pole
11KW					
22	4790	65.60	0.90	WR 107 WRF107	4P
24	4330	59.41	1.00		
27	3840	52.68	1.10		
30	3470	47.63	1.25		
36	2940	40.37	1.45		
41	2570	35.26	1.65		
49	2150	29.49	2.0		
47	2240	30.77	1.90		
52	2010	27.58	2.1		
58	1820	24.90	2.4		
64	1650	22.62	2.6		
72	1460	20.07	2.9		
79	1330	18.21	3.2		
34	3120	42.78	0.95	WR97 WRF97	4P
39	2710	37.13	1.10		
43	2430	33.25	1.20		
52	2010	27.58	1.35		
58	1830	25.03	1.55		
64	1630	22.37	1.65		
71	1470	20.14	1.80		
79	1330	18.24	1.90		
89	1180	16.17	2.0		
98	1070	14.62	2.2		
116	900	12.39	2.4		
133	790	10.83	2.7		
155	675	9.29	3.0		
172	610	8.39	3.3		
202	520	7.12	3.8		
232	455	6.21	4.2		
67	1570	21.51	0.95	WR87 WRF87	4P
75	1390	19.10	1.05		
84	1250	17.08	1.10		
94	1120	15.35	1.20		
108	970	13.33	1.30		
121	870	11.93	1.40		
145	720	9.90	1.65		
158	665	9.14	1.80		
175	600	8.22	1.95		
202	520	7.13	2.1		
225	465	6.39	2.2		
272	385	5.30	2.3		
132	795	10.88	0.85	WR77 WRF77	4P
149	705	9.64	0.90		
186	565	7.74	1.10		
212	495	6.79	1.15		
240	435	5.99	1.25		
271	390	5.31	1.30		
277	380	5.19	1.85	WR101 WRF101	4P
310	340	4.65	2.0		
343	305	4.20	2.7		
377	280	3.81	3.0		
425	245	3.38	3.4		
469	225	3.07	3.7		
545	193	2.64	4.3		
318	330	4.52	1.80	WR91 WRF91	4P
356	295	4.04	2.0		
396	265	3.64	2.2		
437	240	3.30	2.5		
493	215	2.92	2.8		

输出转速 Output speed (r/min)	输出转矩 Output torque (N.M)	传动比 Ratio (i)	使用系数 Service factor (f_B)	机型号 Type	电机级数 Motor pole
11KW					
545	193	2.64	3.1	WR91 WRF91	4P
643	163	2.24	3.6		
736	143	1.96	4.0		
880	119	1.64	4.2		
1015	103	1.42	4.4		
414	255	3.48	1.60	WR81 WRF81	4P
466	225	3.09	1.80		
522	200	2.76	2.0		
580	181	2.48	2.2		
669	157	2.15	2.5		
747	141	1.93	2.5		
900	117	1.60	2.7		
1035	102	1.39	2.9		
593	177	2.43	1.20	WR71 WRF71	4P
676	155	2.13	1.30		
766	137	1.88	1.35		
864	122	1.67	1.40		
1010	104	1.42	1.50		
15KW					
6.4	20700	229	0.85	WR167 WR107 WRF167WR107	4P
7.3	18100	200	1.00		
8.6	15200	169	1.20		
6.4	20800	227	0.85		
7.4	18100	198	1.00		
6.3	22600	153.07	0.80	WR167 WRF167	6P
6.9	20700	139.98	0.85		
8.0	18000	121.81	1.00		
9.0	15900	107.49	1.15		
6.4	22500	229.71	0.80	WR167 WRF167	4P
7.8	18300	186.93	1.00		
9.5	15000	153.07	1.20		
10	13700	139.98	1.30		
12	12000	121.81	1.50		
14	10500	107.49	1.70		
16	9140	93.19	1.95		
18	8130	82.91	2.2		
20	7230	73.70	2.5		
22	6610	67.40	2.7		
8.9	16100	109.48	0.80	WR147 WRF147	6P
10	14000	94.75	0.95		
12	12300	83.60	1.05		
13	10600	72.20	1.20		
14	9890	67.09	1.30		
8.9	16000	163.57	1.80	WR147 WRF147	4P
9.9	14400	147.14	0.90		
12	11800	120.04	1.10		
13	10700	109.48	1.20		
15	9280	94.75	1.40		
17	8190	83.60	1.60		
20	7070	72.20	1.85		
22	6570	67.09	2.0		
24	5990	61.19	2.2		
28	5190	52.96	2.5		
31	4580	46.73	2.8		
14	10100	103.20	0.80	WR137 WRF137	4P
16	8700	88.70	0.90		
18	7940	80.91	1.00		
20	7210	73.49	1.10		

输出转速 Output speed (r/min)	输出转矩 Output torque (N.M)	传动比 Ratio (i)	使用系数 Service factor (f_B)	机型号 Type	电机级数 Motor pole
15KW					
22	6400	65.20	1.25	WR137 WRF137	4P
25	5800	59.17	1.40		
29	4990	50.86	1.60		
33	4360	44.39	1.85		
39	3690	37.65	2.2		
44	3230	32.91	2.5		
52	2730	27.83	2.8		
31	4670	47.63	0.90	WR107 WRF107	4P
36	3960	40.37	1.10		
41	3460	35.26	1.25		
50	2890	29.49	1.50		
47	3020	30.77	1.40		
53	2710	27.58	1.60		
59	2440	24.90	1.75		
65	2220	22.62	1.95		
73	1970	20.07	2.2		
80	1790	18.21	2.4		
93	1540	15.65	2.8		
107	1340	13.66	3.2		
53	2710	27.58	1.00	WR97 WRF97	4P
58	2460	25.03	1.15		
65	2200	22.37	1.25		
72	1980	20.14	1.30		
80	1790	18.24	1.40		
90	1590	16.17	1.50		
100	1430	14.62	1.60		
118	1220	12.39	1.80		
135	1060	10.83	1.95		
157	910	9.29	2.2		
174	820	8.39	2.5		
205	700	7.12	2.9		
235	610	6.21	3.1		
85	1680	17.08	0.85	WR87 WRF87	4P
95	1510	15.35	0.90		
110	1310	13.33	1.00		
122	1170	11.93	1.05		
147	970	9.90	1.20		
160	900	9.14	1.35		
178	810	8.22	1.45		
205	700	7.13	1.55		
229	625	6.39	1.65		
275	520	5.30	1.75		
281	510	5.19	1.35	WR101 WRF101	4P
314	455	4.65	1.50		
348	410	4.20	2.0		
383	375	3.81	2.2		
431	330	3.38	2.5		
475	300	3.07	2.8		
553	260	2.64	3.2		
634	225	2.30	3.7		
747	192	1.95	4.0		
855	168	1.71	4.2		
1010	142	1.44	4.6		
323	445	4.52	1.35	WR91 WRF91	4P
361	395	4.04	1.50		
401	355	3.64	1.65		
443	325	3.30	1.85		
499	285	2.92	2.1		
552	260	2.64	2.3		
652	220	2.24	2.7		
746	192	1.96	3.0		
892	161	1.64	3.2		
1030	139	1.42	3.3		

输出转速 Output speed (r/min)	输出转矩 Output torque (N.M)	传动比 Ratio (i)	使用系数 Service factor (f_B)	机型号 Type	电机级数 Motor pole
15KW					
420	340	3.48	1.20	WR81 WRF81	4P
473	305	3.09	1.35		
529	270	2.76	1.50		
588	245	2.48	1.65		
678	210	2.15	1.80		
757	189	1.93	1.90		
913	157	1.60	2.0		
1050	137	1.39	2.1		
18.5KW					
7.8	22500	186.93	0.80	WR167 WRF167	4P
9.6	18500	153.07	1.00		
10	16900	139.98	1.05		
12	14700	121.81	1.25		
14	13000	107.49	1.40		
16	11200	93.19	1.60		
18	10000	82.91	1.80		
20	8890	73.70	2.0		
22	8130	67.40	2.2		
25	7070	58.65	2.5		
12	14500	120.04	0.90	WR147 WRF147	4P
13	13200	109.48	1.00		
15	11400	94.75	1.15		
18	10100	83.60	1.30		
20	8690	72.20	1.50		
22	8080	67.09	1.60		
24	7370	61.19	1.75		
28	6380	52.96	2.0		
31	5630	46.73	2.3		
36	4860	40.35	2.7		
18	9760	80.91	0.80	WR137 WRF137	4P
20	8860	73.49	0.90		
22	7860	65.20	1.00		
25	7140	59.17	1.10		
29	6130	50.86	1.30		
33	5350	44.39	1.50		
39	4540	37.65	1.75		
45	3970	32.91	2.0		
53	3360	27.83	2.3		
50	3570	29.57	2.2		
61	2910	24.12	2.8		
67	2650	22.00	3.0		
77	2300	19.04	3.5		
87	2030	16.80	4.0		
36	4870	40.37	0.90	WR107 WRF107	4P
42	4250	35.26	1.00		
50	3560	29.49	1.20		
59	3000	24.90	1.45		
65	2730	22.62	1.60		
73	2420	20.07	1.80		
80	2200	18.21	1.95		
94	1890	15.65	2.3		
107	1650	13.66	2.6		
126	1400	11.59	3.1		
145	1220	10.13	3.5		
186	950	7.86	3.1		
220	800	6.66	3.7		
73	2430	20.14	1.05	WR97 WRF97	4P
80	2200	18.24	1.15		
91	1950	16.17	1.25		
100	1760	14.62	1.30		
118	1490	12.39	1.45		
135	1310	10.83	1.60		
158	1120	9.29	1.80		

输出转速 Output speed (r/min)	输出转矩 Output torque (N.M)	传动比 Ratio (i)	使用系数 Service factor (f_B)	机型号 Type	电机级数 Motor pole
18.5KW					
175	1010	8.39	2.0	WR97 WRF97	4P
206	860	7.12	2.3		
236	750	6.21	2.5		
282	625	5.20	2.8		
326	545	4.50	3.0		
110	1610	13.33	0.80	WR87 WRF87	4P
123	1440	11.93	0.85		
148	1190	9.90	1.00		
160	1100	9.14	1.10		
178	990	8.22	1.15		
205	860	7.13	1.25		
229	770	6.39	1.30		
276	640	5.30	1.40		
349	505	4.20	1.65	WR101 WRF101	4P
384	460	3.81	1.80		
433	410	3.38	2.0		
477	370	3.07	2.2		
555	320	2.64	2.6		
636	280	2.30	3.0		
750	235	1.95	3.2		
858	205	1.71	3.4		
1015	174	1.44	3.7		
402	440	3.64	1.35	WR91 WRF91	4P
444	400	3.30	1.50		
501	355	2.92	1.70		
554	320	2.64	1.85		
654	270	2.24	2.2		
749	235	1.96	2.4		
895	197	1.64	2.6		
1035	171	1.42	2.7		
531	335	2.76	1.20	WR81 WRF81	4P
590	300	2.48	1.35		
680	260	2.15	1.50		
760	235	1.93	1.55		
916	193	1.60	1.65		
1055	168	1.39	1.75		
22KW					
9.6	22000	153.07	0.80	WR167 WRF167	4P
10	20100	139.98	0.90		
12	17500	121.81	1.05		
14	15400	107.49	1.15		
16	13400	93.19	1.35		
18	11900	82.91	1.50		
20	10600	73.70	1.70		
22	9670	67.40	1.85		
25	8410	58.65	2.1		
28	7420	51.76	2.4		
33	6430	44.87	2.8		
13	15700	109.48	0.85	WR147 WRF147	4P
15	13600	94.75	0.95		
18	12000	83.60	1.10		
20	10300	72.20	1.25		
22	9610	67.09	1.35		
24	8760	61.19	1.50		
28	7580	52.96	1.70		
31	6690	46.73	1.95		
36	5780	40.35	2.2		
41	5110	35.69	2.5		
49	4300	30.00	3.0		

输出转速 Output speed (r/min)	输出转矩 Output torque (N.M)	传动比 Ratio (i)	使用系数 Service factor (f_B)	机型号 Type	电机级数 Motor pole
22KW					
22	9350	65.20	0.85	WR137 WRF137	4P
25	8480	59.17	0.95		
29	7290	50.86	1.10		
33	6370	44.39	1.25		
39	5400	37.65	1.50		
45	4720	32.91	1.70		
53	3990	27.83	1.90		
50	4240	29.57	1.85		
61	3460	24.12	2.3		
67	3150	22.00	2.5		
77	2730	19.04	2.9		
87	2410	16.80	3.3		
101	2080	14.51	3.8		
114	1840	12.83	4.3		
42	5060	35.26	0.85	WR107 WRF107	4P
50	4230	29.49	1.00		
59	3570	24.90	1.20		
65	3240	22.62	1.35		
73	2880	20.07	1.50		
80	2610	18.21	1.65		
94	2240	15.65	1.90		
107	1960	13.66	2.2		
126	1660	11.59	2.6		
145	1450	10.13	3.0		
171	1230	8.56	3.5		
186	1130	7.86	2.6		
220	960	6.66	3.1		
252	840	5.82	3.6		
73	2890	20.14	0.90	WR97 WRF97	4P
80	2620	18.24	0.95		
91	2320	16.17	1.05		
100	2100	14.62	1.10		
118	1780	12.39	1.25		
135	1550	10.83	1.35		
158	1330	9.29	1.50		
175	1200	8.39	1.70		
206	1020	7.12	1.95		
236	890	6.21	2.1		
282	745	5.20	2.4		
326	645	4.50	2.5		
148	1420	9.90	0.85	WR87 WRF87	4P
160	1310	9.14	0.90		
178	1180	8.22	1.00		
205	1020	7.13	1.05		
229	920	6.39	1.10		
276	760	5.30	1.20		
349	600	4.20	1.40	WR101 WRF101	4P
384	545	3.81	1.50		
433	485	3.38	1.70		
477	440	3.07	1.90		
555	380	2.64	2.2		
636	330	2.30	2.5		
750	280	1.95	2.7		
858	245	1.71	2.9		
1015	205	1.44	3.1		
402	520	3.64	1.15	WR91 WRF91	4P
444	475	3.30	1.25		
501	420	2.92	1.40		
554	380	2.64	1.55		
654	320	2.24	1.85		
749	280	1.96	2.0		
895	235	1.64	2.2		
1035	205	1.42	2.2		

输出转速 Output speed (r/min)	输出转矩 Output torque (N.M)	传动比 Ratio (i)	使用系数 Service factor (f_B)	机型号 Type	电机级数 Motor pole
22KW					
531	395	2.76	1.00	WR81 WRF81	4P
590	355	2.48	1.15		
680	310	2.15	1.25		
760	275	1.93	1.30		
916	230	1.60	1.35		
1055	200	1.39	1.45		
30KW					
14	20900	107.49	0.85	WR167 WRF167	4P
16	18200	93.19	1.00		
18	16200	82.91	1.10		
20	14400	73.70	1.25		
22	13100	67.40	1.35		
25	11400	58.65	1.55		
28	10100	51.76	1.80		
33	8740	44.87	2.1		
37	7780	39.92	2.3		
43	6710	34.41	2.7		
53	5450	27.96	3.3		
62	4620	23.71	3.9		
18	16300	83.60	0.80	WR147 WRF147	4P
20	14000	72.20	0.95		
22	13100	67.09	1.00		
24	11900	61.19	1.10		
28	10300	52.96	1.25		
32	9090	46.73	1.45		
36	7850	40.35	1.65		
41	6950	35.69	1.85		
49	5840	30.00	2.2		
61	4710	24.23	2.5		
72	3980	20.47	3.0		
82	3510	18.06	3.0		
94	3050	15.66	4.3		
29	9910	50.86	0.80	WR137 WRF137	4P
33	8650	44.39	0.90		
39	7340	37.65	1.10		
45	6410	32.91	1.25		
53	5420	27.83	1.40		
61	4700	24.12	1.70		
67	4290	22.00	1.85		
77	3710	19.04	2.2		
88	3270	16.80	2.4		
101	2830	14.51	2.8		
115	2500	12.83	3.2		
136	2100	10.79	3.8		
194	1480	7.59	3.5		
230	1240	6.38	4.1		
73	3910	20.07	1.10	WR107 WRF107	4P
81	3550	18.21	1.20		
94	3050	15.65	1.40		
108	2660	13.66	1.60		
127	2260	11.59	1.90		
145	1970	10.13	2.2		
172	1670	8.56	2.6		
187	1530	7.86	1.95		
221	1300	6.66	2.3		
252	1140	5.82	2.6		
299	960	4.92	3.0		
101	2850	14.62	0.80	WR97 WRF97	4P
119	2420	12.39	0.90		
136	2110	10.83	1.00		
158	1810	9.29	1.10		
175	1640	8.39	1.25		
207	1390	7.12	1.45		
237	1210	6.21	1.55		

输出转速 Output speed (r/min)	输出转矩 Output torque (N.M)	传动比 Ratio (i)	使用系数 Service factor (f_B)	机型号 Type	电机级数 Motor pole
30KW					
283	1010	5.20	1.75	WR97 WRF97	4P
327	880	4.50	1.85		
434	660	3.38	1.25	WR101 WRF101	4P
479	600	3.07	1.40		
557	515	2.64	1.60		
638	450	2.30	1.85		
752	380	1.95	2.0		
860	335	1.71	2.1		
1020	280	1.44	2.3		
503	570	2.92	1.05	WR91 WRF91	4P
556	515	2.64	1.15		
656	435	2.24	1.35		
751	380	1.96	1.50		
898	320	1.64	1.60		
1040	275	1.42	1.65		
37KW					
16	22400	93.19	0.80	WR167 WRF167	4P
18	19900	82.91	0.90		
20	17700	73.70	1.00		
22	16200	67.40	1.10		
25	14100	58.65	1.30		
28	12400	51.76	1.45		
33	10800	44.87	1.65		
37	9600	39.92	1.90		
43	8270	34.41	2.2		
53	6720	27.96	2.7		
48	7380	30.71	1.35		
60	5900	24.57	2.4		
67	5250	21.85	2.5		
77	4580	19.03	3.5		
87	4080	16.98	3.7		
22	16100	67.09	0.80	WR147 WRF147	4P
24	14700	61.19	0.90		
28	12700	52.96	1.00		
32	11200	46.73	1.15		
36	9680	40.35	1.35		
41	8570	35.69	1.50		
49	7200	30.00	1.80		
61	5810	24.23	2.0		
72	4910	20.47	2.4		
82	4340	18.06	2.4		
94	3760	15.66	3.5		
106	3340	13.93	3.8		
39	9050	37.65	0.90	WR137 WRF137	4P
45	7910	32.91	1.00		
53	6690	27.83	1.15		
61	5800	24.12	1.40		
67	5290	22.00	1.50		
77	4580	19.04	1.75		
88	4040	16.80	2.0		
101	3490	14.51	2.3		
115	3080	12.83	2.6		
136	2590	10.79	3.1		
169	2090	8.71	3.7		
194	1820	7.59	2.8		
230	1530	6.38	3.3		
285	1240	5.15	3.7		
73	4820	20.07	0.90	WR107 WRF107	4P
81	4380	18.21	1.00		
94	3760	15.65	1.15		
108	3280	13.66	1.30		
127	2790	11.59	1.55		
145	2430	10.13	1.75		

输出转速 Output speed (r/min)	输出转矩 Output torque (N.M)	传动比 Ratio (i)	使用系数 Service factor (f_B)	机型号 Type	电机级数 Motor pole
37KW					
172	2060	8.56	2.1	WR107 WRF107	4P
187	1890	7.86	1.55		
221	1600	6.66	1.85		
252	1400	5.82	2.1		
299	1180	4.92	2.5		
434	810	3.38	1.00	WR101 WRF101	4P
479	740	3.07	1.10		
447	635	2.64	1.30		
638	555	2.30	1.50		
752	470	1.95	1.65		
860	410	1.71	1.70		
1020	345	1.44	1.85		
45KW					
20	21500	73.70	0.85	WR167 WRF167	4P
22	19700	67.40	0.90		
25	17100	58.65	1.05		
28	15100	51.76	1.20		
33	13100	44.87	1.35		
37	11700	39.92	1.55		
43	10100	34.41	1.80		
53	8170	27.96	2.2		
62	6930	23.71	2.6		
48	8980	30.71	1.10		
60	7180	24.57	1.95		
67	6390	21.85	2.0		
77	5560	19.03	2.9		
87	4960	16.98	3.0		
28	15500	52.96	0.85	WR147 WRF147	4P
32	13600	46.73	0.95		
36	11800	40.35	1.10		
41	10400	35.69	1.25		
49	8760	30.00	1.50		
61	7070	24.23	1.70		
72	5970	20.47	2.0		
82	5270	18.06	2.0		
94	4570	15.66	2.8		
106	4070	13.93	3.1		
123	3510	12.01	3.7		
203	2120	7.25	4.1		
45	9620	32.91	0.85	WR137 WRF137	4P
53	8130	27.83	0.95		
61	7050	24.12	1.15		
67	6430	22.00	1.25		
77	5570	19.04	1.45		
88	4910	16.80	1.65		
101	4240	14.51	1.90		
115	3750	12.83	2.1		
136	3150	10.79	2.5		
169	2550	8.71	3.1		
194	2220	7.59	2.3		
230	1860	6.38	2.7		
285	1510	5.15	3.0		
94	4580	15.65	0.95	WR107 WRF107	4P
108	3990	13.66	1.10		
127	3390	11.59	1.25		
145	2960	10.13	1.45		
172	2500	8.56	1.70		
187	2300	7.86	1.30		
221	1950	6.66	1.50		
252	1700	5.82	1.78		
299	1440	4.92	2.0		

输出转速 Output speed (r/min)	输出转矩 Output torque (N.M)	传动比 Ratio (i)	使用系数 Service factor (f_B)	机型号 Type	电机级数 Motor pole
45KW					
434	990	3.38	0.85	WR101 WRF101	4P
479	900	3.07	0.90		
557	770	2.64	1.10		
638	675	2.30	1.25		
752	570	1.95	1.35		
860	500	1.71	1.40		
1020	420	1.44	1.55		
55KW					
25	20900	58.65	0.85	WR167 WRF167	4P
29	18400	51.76	1.00		
33	16000	44.87	1.15		
37	14200	39.92	1.25		
43	12300	34.41	1.45		
53	9960	27.96	1.80		
62	8440	23.71	2.1		
60	8750	24.57	1.60		
68	7780	21.85	1.65		
77	6780	19.03	2.4		
87	6050	16.98	2.5		
102	5450	14.48	3.5		
123	4270	11.99	4.0		
32	16600	46.73	0.80	WR147 WRF147	4P
37	14300	40.35	0.90		
41	12700	35.69	1.00		
49	10700	30.00	1.20		
61	8610	24.23	1.40		
72	7280	20.47	1.65		
82	6420	18.06	1.65		
94	5570	15.66	2.3		
106	4950	13.93	2.5		
123	4270	12.01	3.0		
151	3470	9.76	3.8		
203	2580	7.25	3.4		
250	2100	5.89	4.1		
77	6780	19.04	1.20	WR137 WRF137	4P
88	5980	16.80	1.35		
102	5170	14.51	1.55		
115	4570	12.83	1.75		
137	3840	10.79	2.1		
169	3100	8.71	2.5		
194	2700	7.59	1.90		
231	2270	6.38	2.2		
286	1830	5.15	2.5		
75KW					
33	21700	44.87	0.85	WR167 WRF167	4P
37	19300	39.92	0.95		
43	16700	34.41	1.10		
53	13500	27.96	1.35		
62	11500	23.71	1.55		
60	11900	24.57	1.20		
68	10600	21.85	1.25		
78	9210	19.03	1.75		
87	8220	16.98	1.85		
102	7000	14.48	2.6		
123	5800	11.99	2.9		
145	4950	10.24	3.4		
49	14500	30.00	0.90	WR147 WRF147	4P
61	11700	24.23	1.00		
72	9890	20.47	1.20		
82	8730	18.06	1.20		
95	7570	15.66	1.70		
106	6730	13.93	1.85		
123	5800	12.01	2.2		
152	4710	9.76	2.8		

输出转速 Output speed (r/min)	输出转矩 Output torque (N.M)	传动比 Ratio (i)	使用系数 Service factor (f_B)	机型号 Type	电机级数 Motor pole
75KW					
179	4000	8.28	3.2	WR147 WRF147	4P
204	3510	7.25	2.5		
251	2850	5.89	3.0		
296	2420	5.00	3.6		
90KW					
37	23200	39.92	0.80	WR167 WRF167	4P
43	20000	34.41	0.90		
53	16200	27.96	1.10		
62	13800	23.71	1.30		
60	14300	24.57	1.00		
68	12700	21.85	1.00		
78	11100	19.03	1.45		
87	9860	16.98	1.50		
102	8410	14.48	2.1		
123	3630	11.99	2.4		
145	5940	10.24	2.9		
72	11900	20.47	1.00	WR147 WRF147	4P
82	10500	18.06	1.00		
95	9080	15.66	1.45		
106	8080	13.93	1.55		
123	6960	12.01	1.85		
152	5660	9.76	2.3		
179	4800	8.28	2.7		
204	4210	7.25	2.1		
251	3420	5.89	2.5		
296	2900	5.00	3.0		
110KW					
53	19800	27.96	0.90	WR167 WRF167	4P
63	16800	23.71	1.05		
78	13500	19.03	1.20		
87	12000	16.98	1.25		
103	10200	14.48	1.75		
124	8480	11.99	2.0		
145	7240	10.24	2.3		
132KW					
63	20100	23.71	0.90	WR167 WRF167	4P
78	16200	19.03	1.00		
87	14400	16.98	1.05		
103	12300	14.48	1.45		
124	10200	11.99	1.65		
145	8690	10.24	1.95		
160KW					
103	14900	14.48	1.20	WR167 WRF167	4P
124	12300	11.99	1.40		
145	10500	10.24	1.60		

WR17

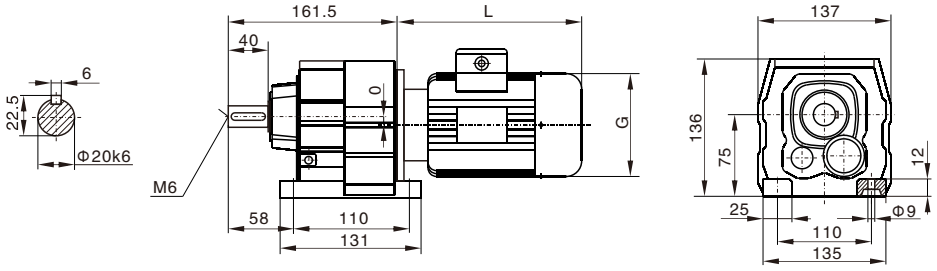

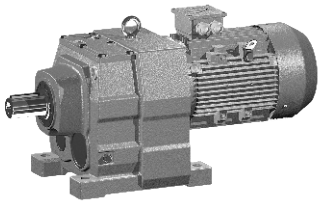

WRF17

(Φ120)

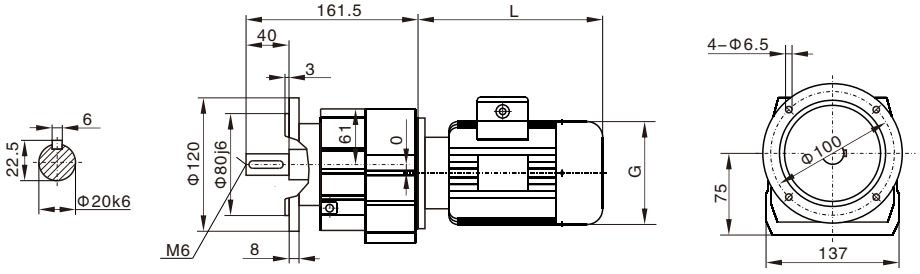

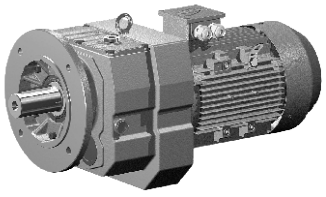

WRF17

(Φ140)

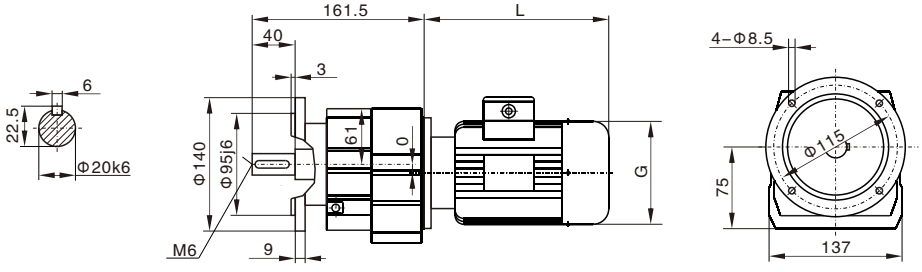

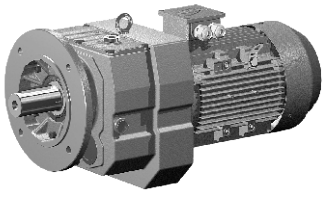

WR27

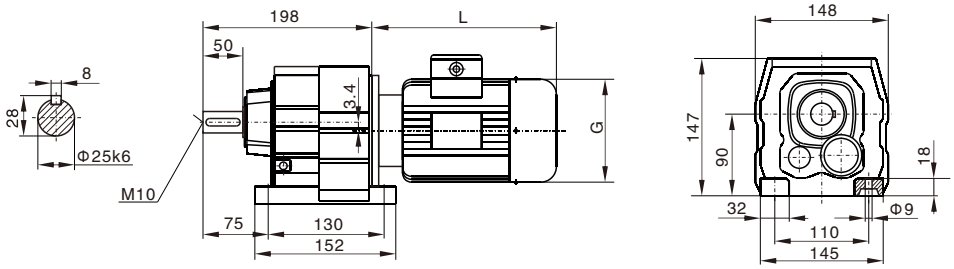

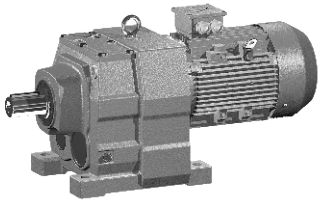

WRF27

(Φ120)

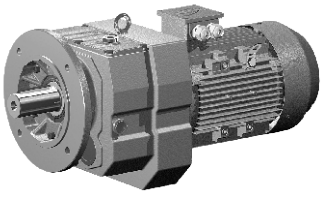

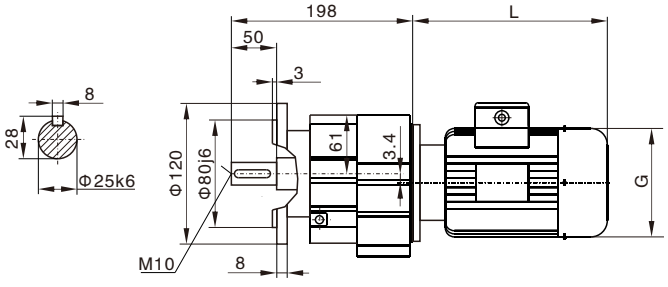

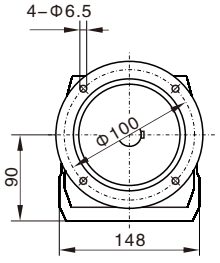

WRF27

(Φ140)

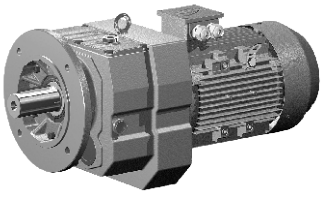

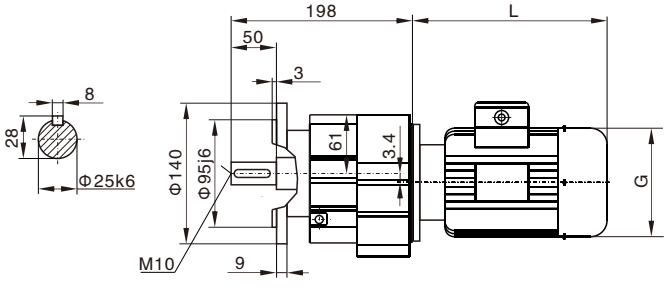

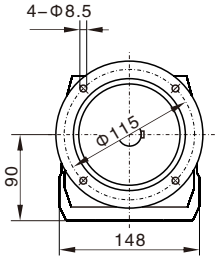

WRF27

(Φ160)

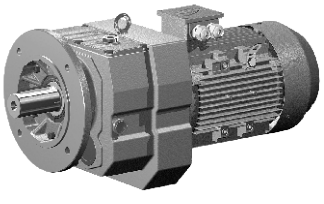

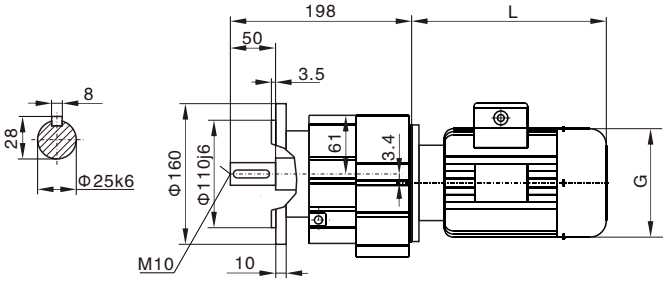

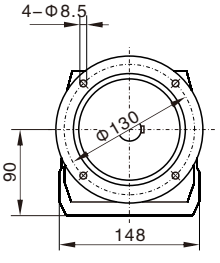

WR..27WR17

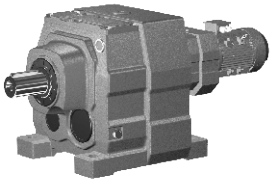

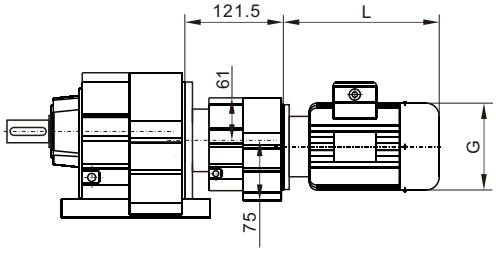

输入法兰尺寸详见6~17页
Input flange dimemsion
see-refer to 6~17

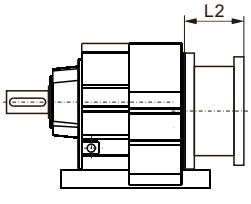

WR..S17
WR..S27

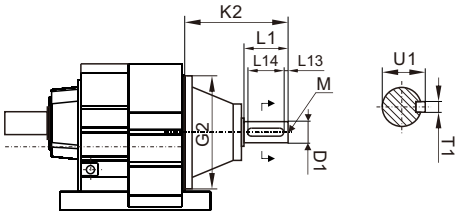

AD 轴输入模块 Input Shaft Kit	D1	G2	K2	L1	L13	L14	M	T1	U1
AD1 (Φ120)	Φ16k6	Φ120	102	40	4	32	M5	5	18
AD2 (Φ120)	Φ19k6		129	40	4	32	M6	6	21.5

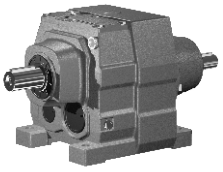

WR37

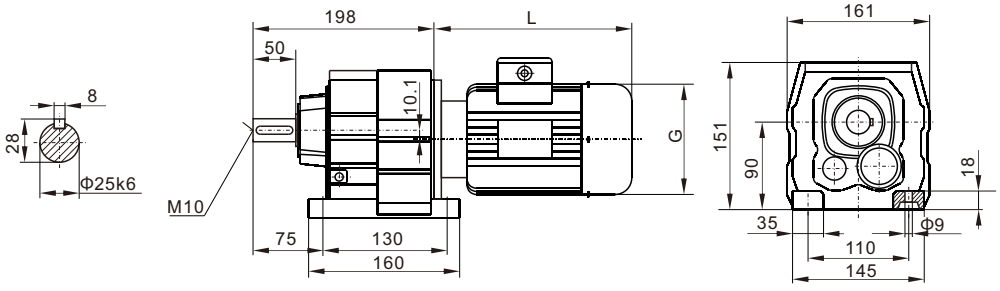

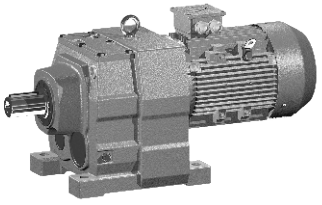

WRF37
(Φ120)

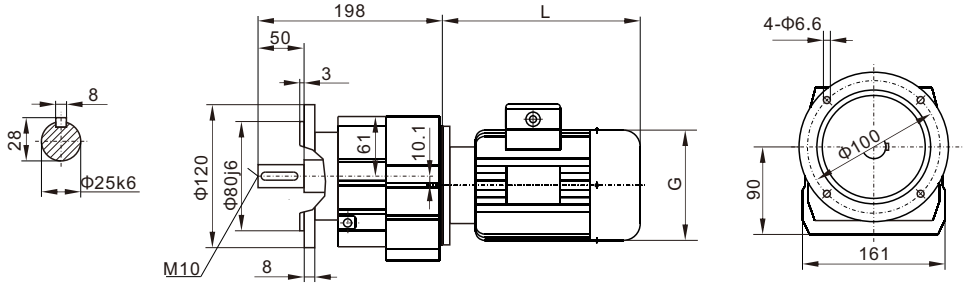

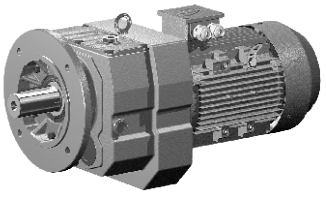

WRF37
(Φ160)

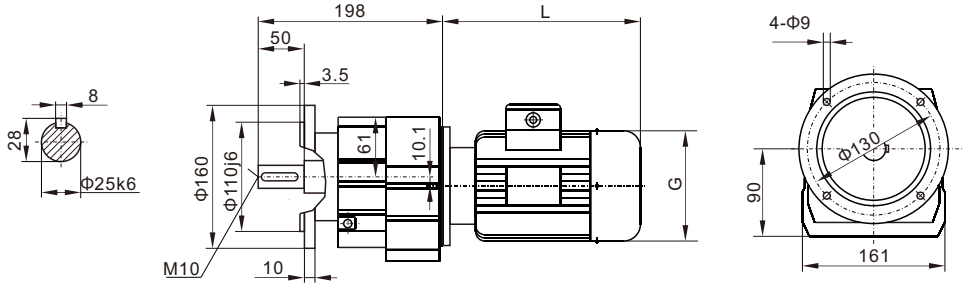

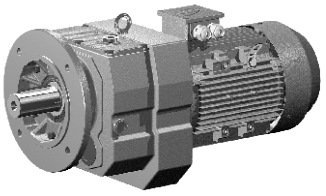

WRF37

(Φ200)

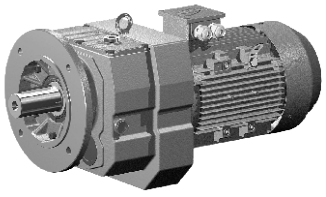

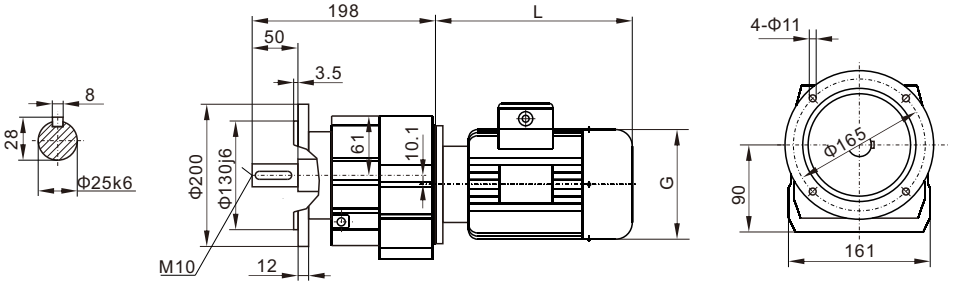

WR..37WR17

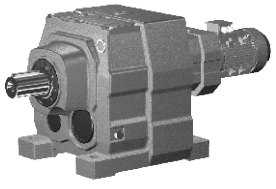

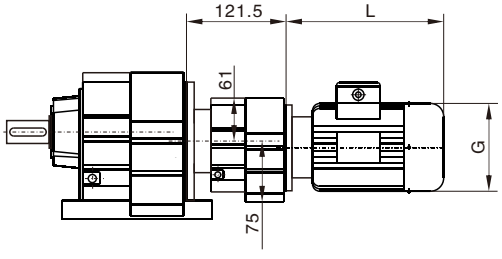

输入法兰尺寸详见6~17页
Input flange dimemsion
see-refer to 6~17

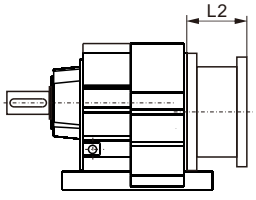

WR..S37

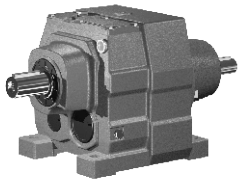

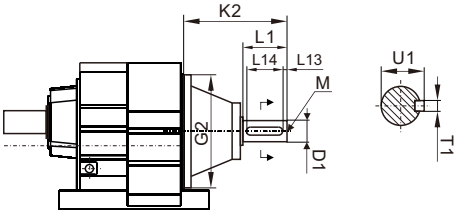

AD 轴输入模块 Input Shaft Kit	D1	G2	K2	L1	L13	L14	M	T1	U1
AD1 (Φ120)	Φ16k6	Φ120	102	40	4	32	M5	5	18
AD2 (Φ120)	Φ19k6		129	40	4	32	M6	6	21.5

WR47

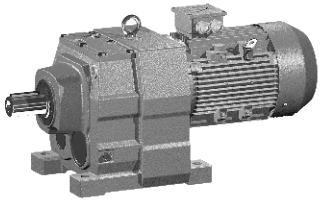

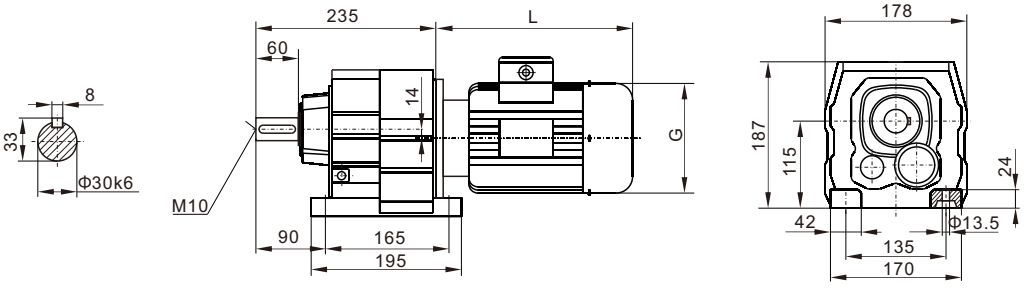

WRF47

(Φ140)

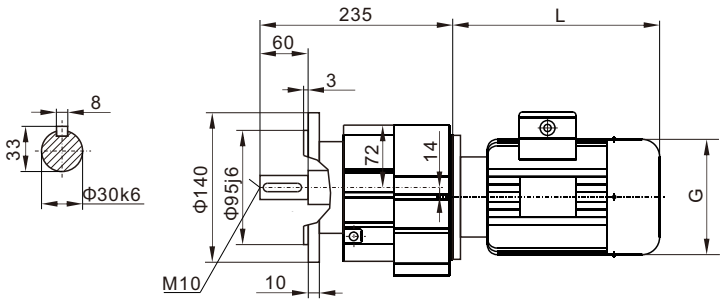

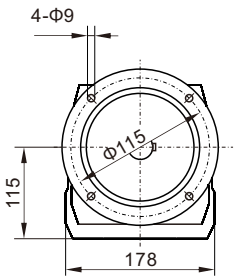

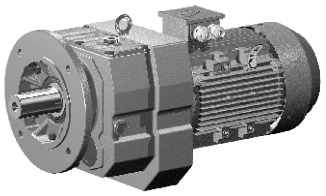

WRF47

(Φ160)

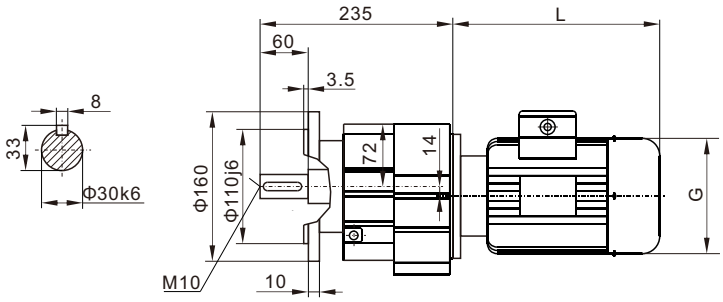

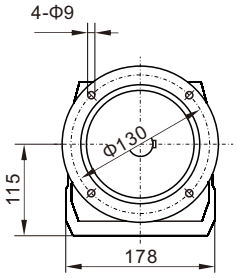

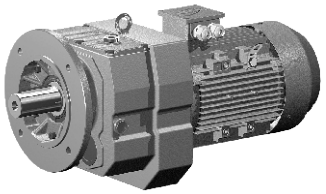

WRF47

(Φ200)

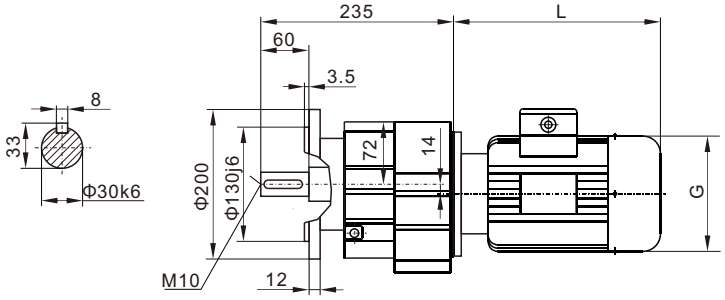

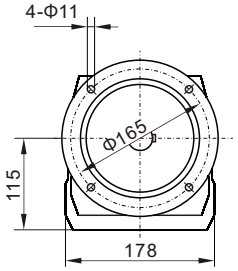

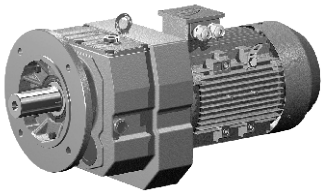

WR..47WR37

输入法兰尺寸详见6~17页
Input flange dimemsion
see-refer to 6~17

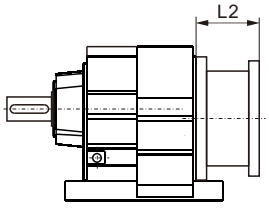

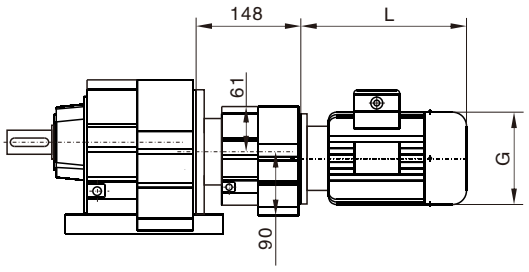

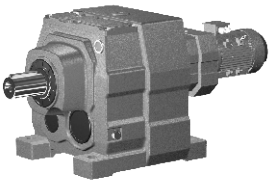

WR..S47

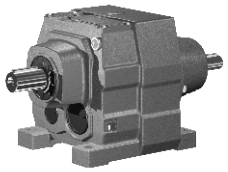

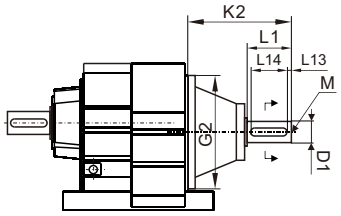

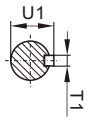

AD 轴输入模块 Input Shaft Kit	D1	G2	K2	L1	L13	L14	M	T1	U1
AD2 (Φ160)	Φ19k6	Φ160	123	40	4	32	M6	6	21.5
AD3 (Φ160)	Φ24k6		159	50	5	40	M8	8	27

WR57

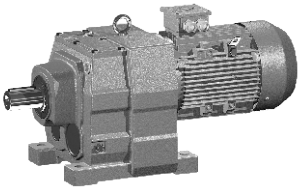

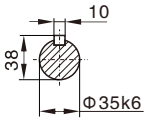

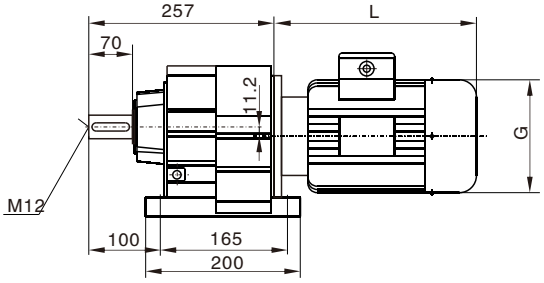

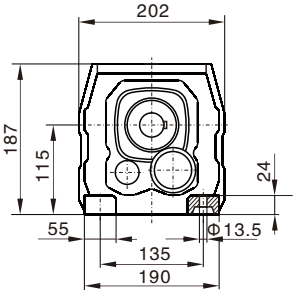

WRF57

(Φ160)

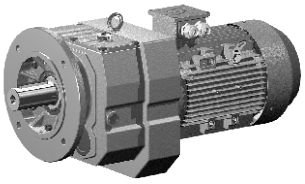

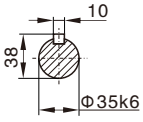

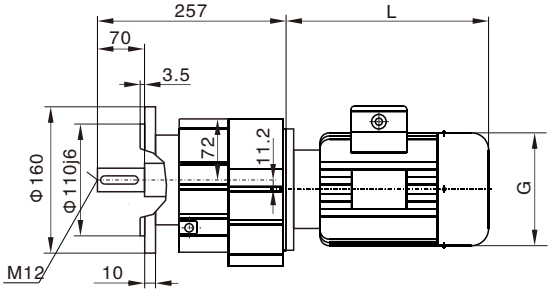

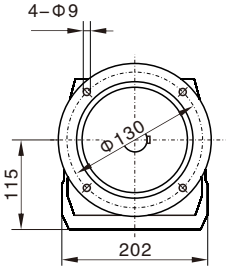

WRF57

(Φ200)

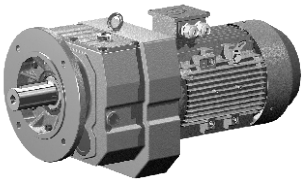

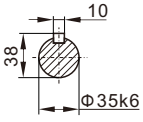

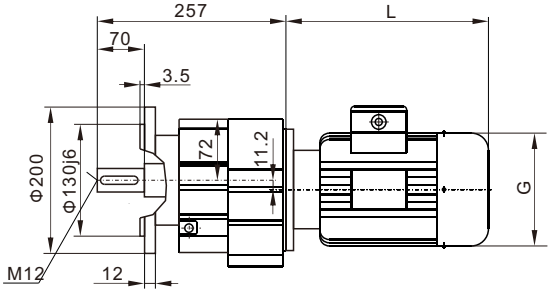

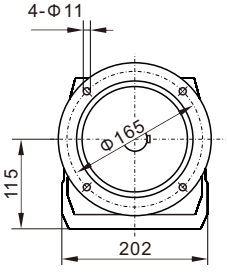

WRF57

(Φ250)

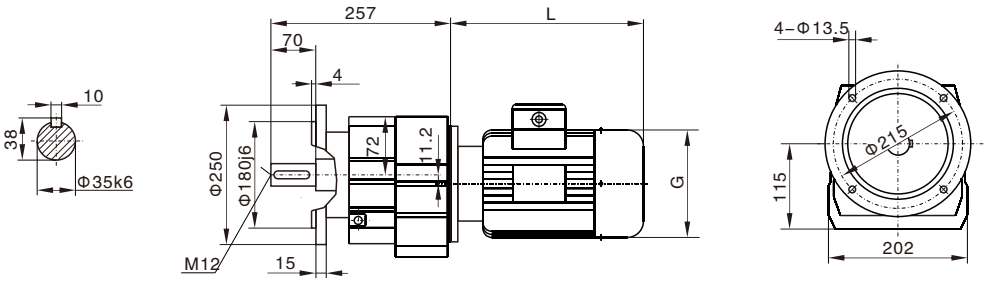

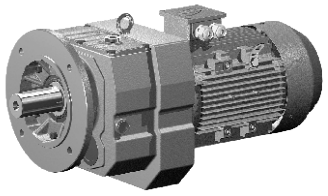

WR..57WR37

输入法兰尺寸详见6~17页
Input flange dimemsion
see-refer to 6~17

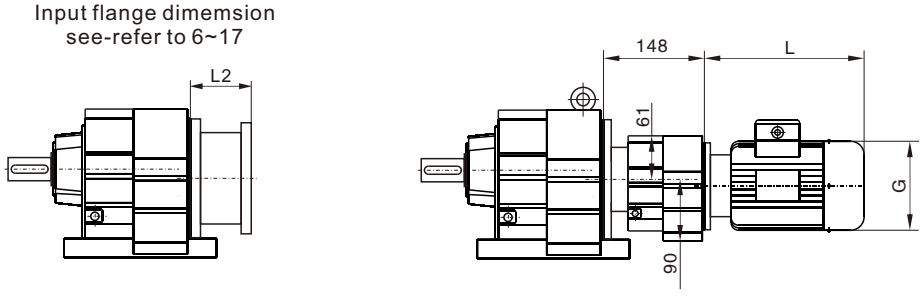

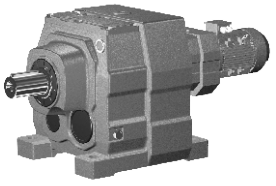

WR..S57

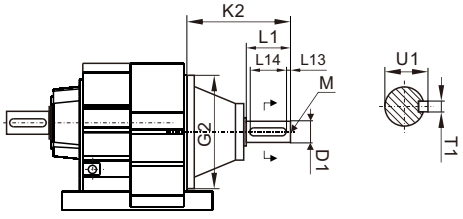

AD 轴输入模块 Input Shaft Kit	D1	G2	K2	L1	L13	L14	M	T1	U1
AD2 (Φ160)	Φ19k6	Φ160	123	40	4	32	M6	6	21.5
AD3 (Φ160)	Φ24k6		159	50	5	40	M8	8	27

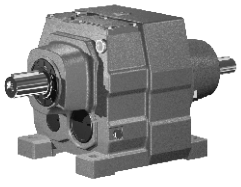

WR67

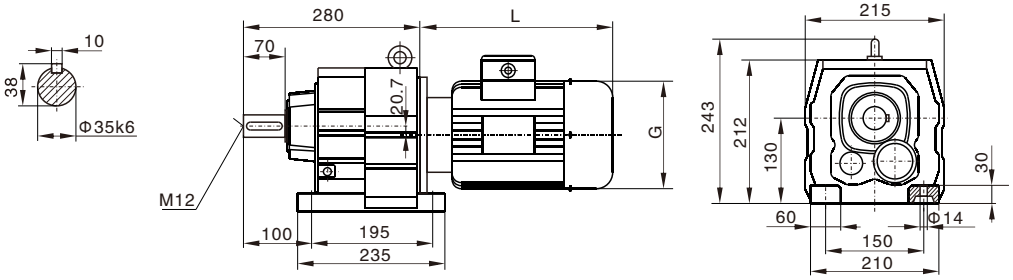

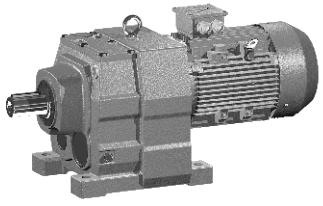

WRF67

(Φ200)

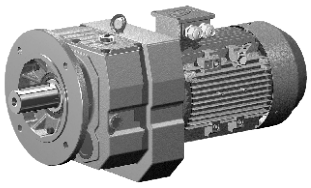

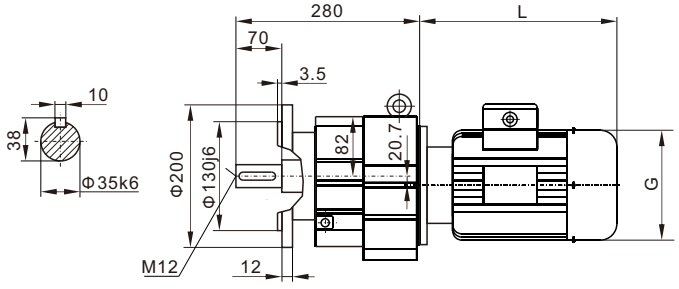

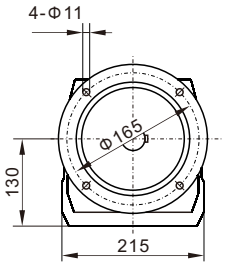

WRF67

(Φ250)

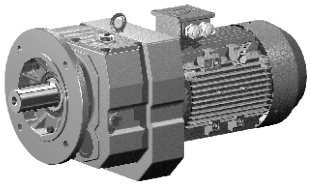

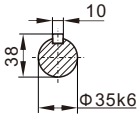

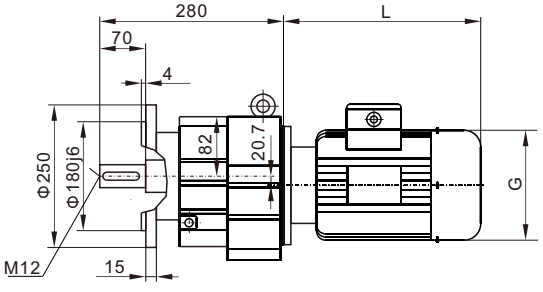

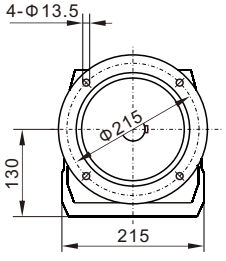

WR..67WR37

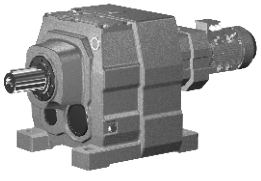

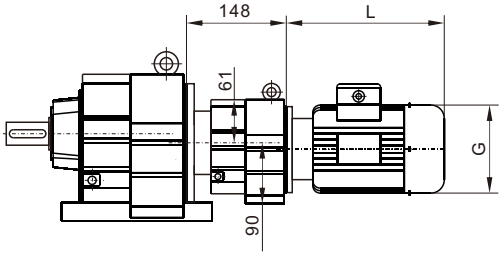

输入法兰尺寸详见6~17页
Input flange dimemsion
see-refer to 6~17

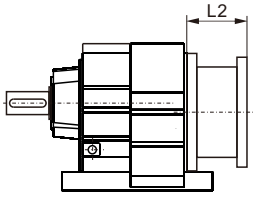

WR..S67

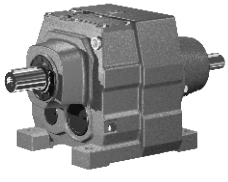

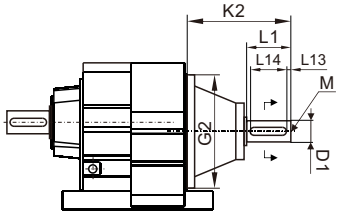

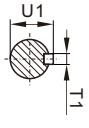

AD 轴输入模块 Input Shaft Kit	D1	G2	K2	L1	L13	L14	M	T1	U1
AD2 (Φ160)	Φ19k6	Φ160	123	40	4	32	M6	6	21.5
AD3 (Φ160)	Φ24k6		159	50	5	40	M8	8	27

WR77

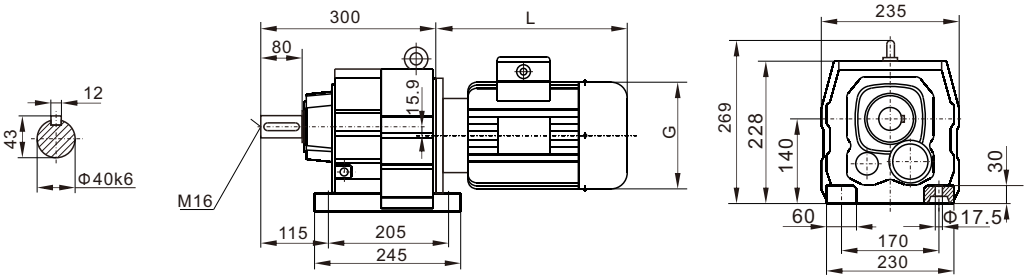

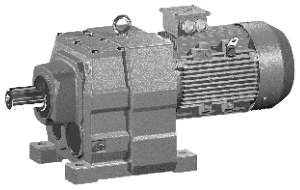

WRF77

(Φ250)

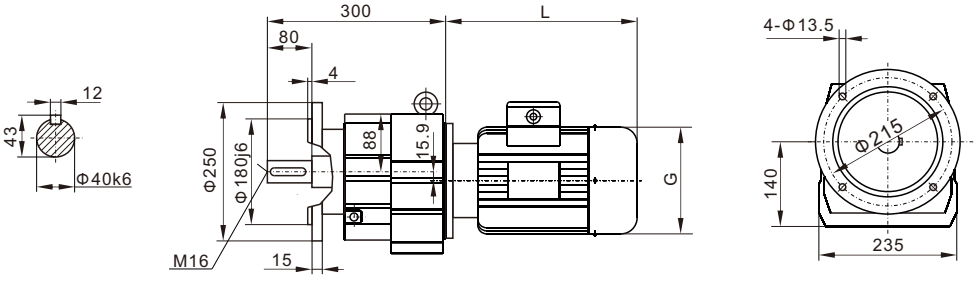

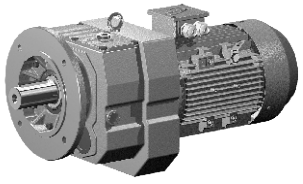

WRF77

(Φ300)

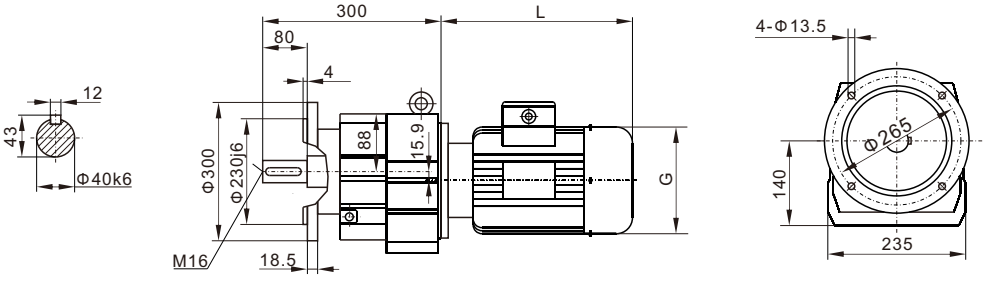

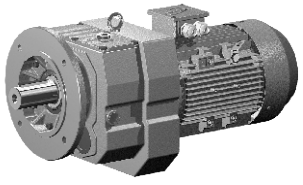

WR..77WR37

输入法兰尺寸详见6~17页
Input flange dimemsion
see-refer to 6~17

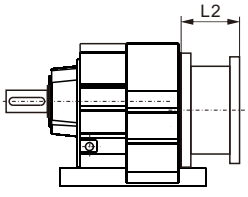

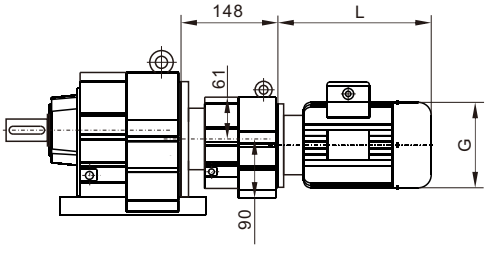

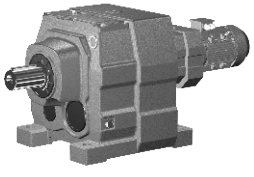

WR..S77

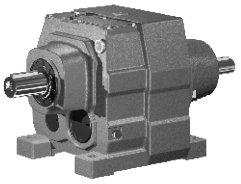

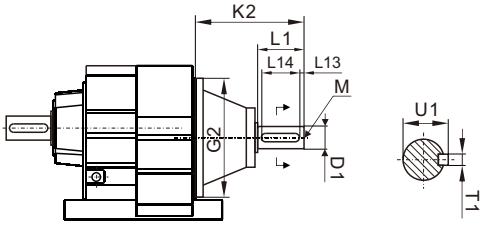

AD 轴输入模块 Input Shaft Kit	D1	G2	K2	L1	L13	L14	M	T1	U1
AD2 (Φ200)	Φ19k6	Φ200	115	40	4	32	M6	6	21.5
AD3 (Φ200)	Φ24k6		151	50	5	40	M8	8	27
AD4 (Φ200)	Φ38k6		224	80	7	70	M12	10	41

WR87

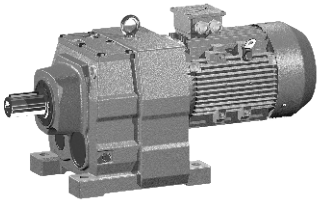

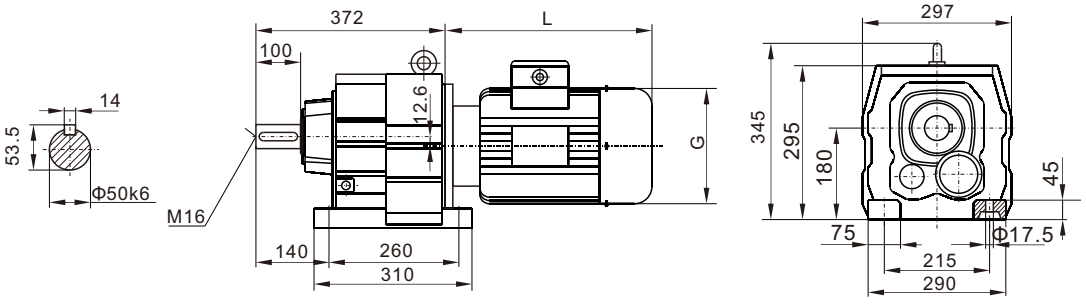

WRF87

(Φ300)

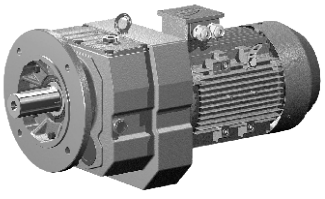

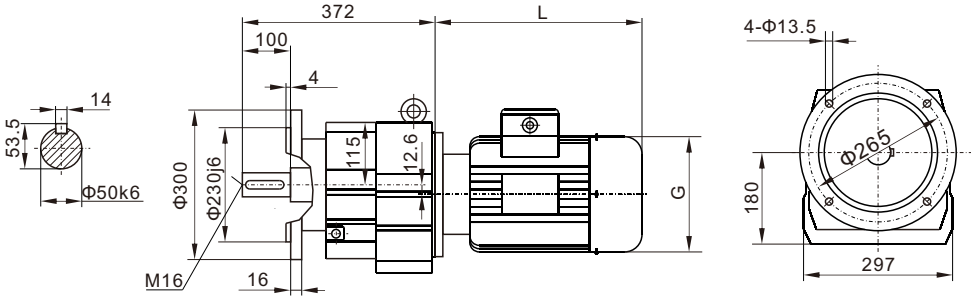

WRF87

(Φ350)

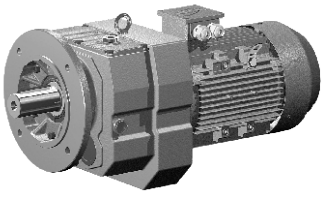

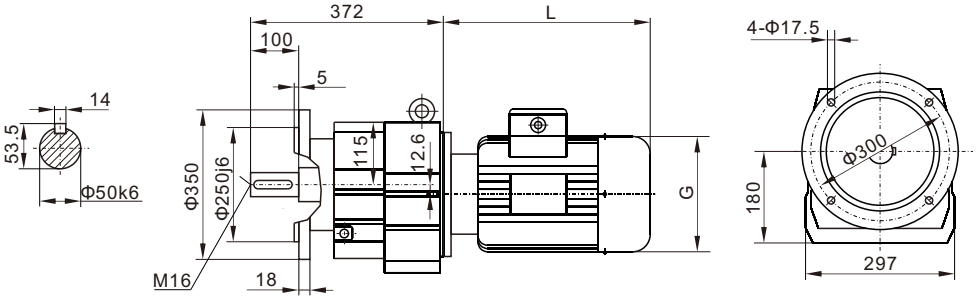

WR..87WR57

输入法兰尺寸详见6~17页
Input flange dimemsion
see-refer to 6~17

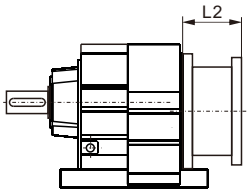

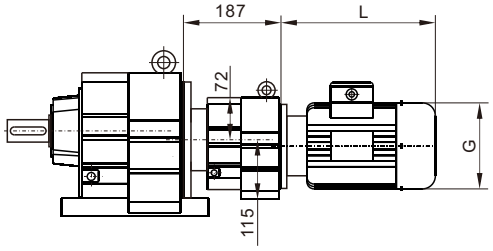

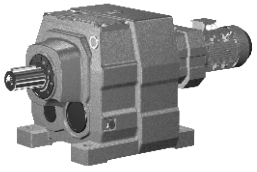

WR..S87

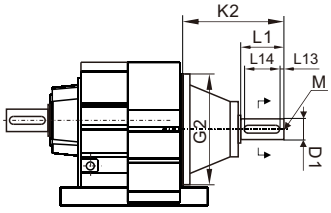

AD 轴输入模块 Input Shaft Kit	D1	G2	K2	L1	L13	L14	M	T1	U1
AD2 (Φ250)	Φ19k6	Φ250	110	40	4	32	M6	6	21.5
AD3 (Φ250)	Φ28k6		156	60	5	50	M10	8	31
AD4 (Φ250)	Φ38k6		219	80	7	70	M12	10	41
AD5 (Φ250)	Φ42k6		292	110	10	70	M16	12	45

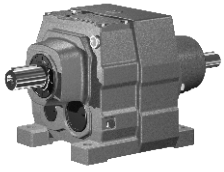

WR97

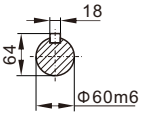

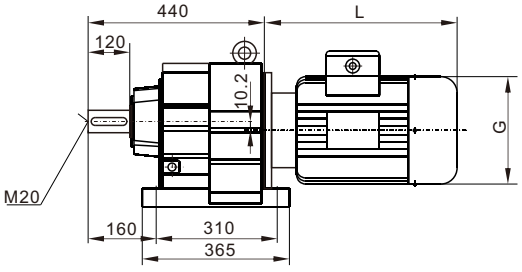

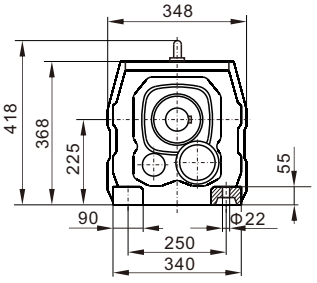

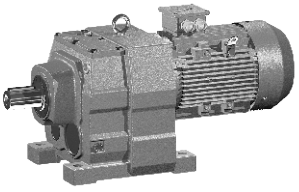

WRF97

(Φ350)

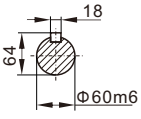

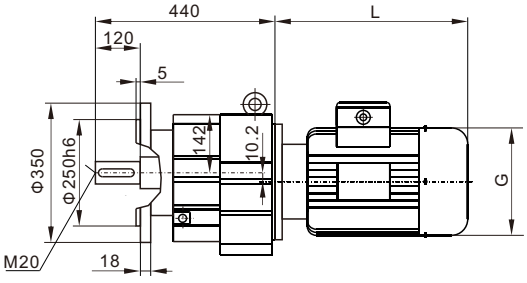

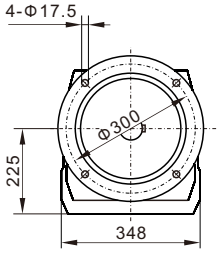

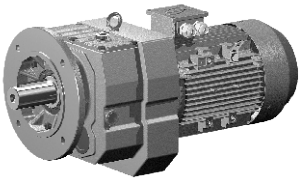

WRF97

(Φ450)

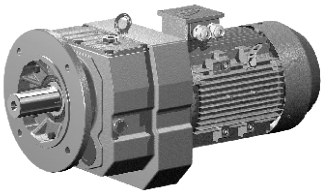

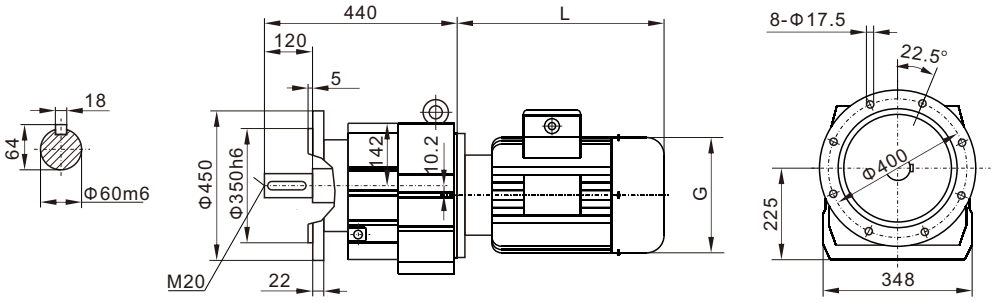

WR..97WR57

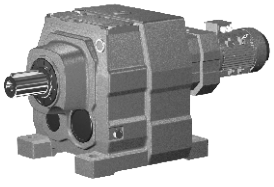

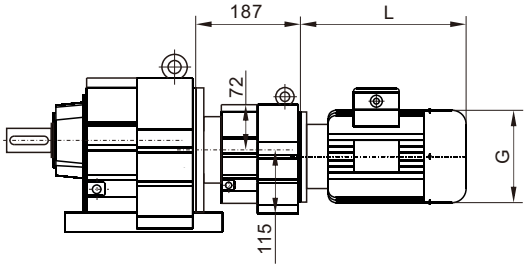

输入法兰尺寸详见6~17页
Input flange dimemsion
see-refer to 6~17

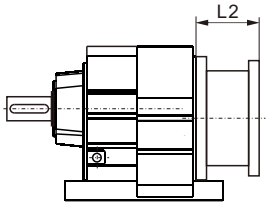

WR..S97

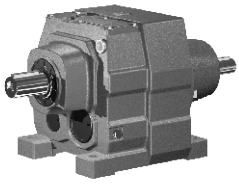

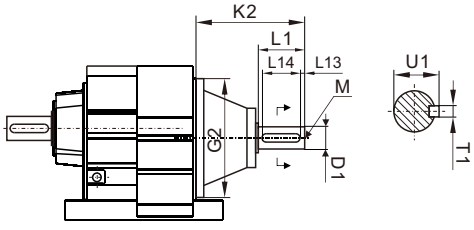

AD 轴输入模块 Input Shaft Kit	D1	G2	K2	L1	L13	L14	M	T1	U1
AD3 (Φ300)	Φ28k6	Φ300	151	60	5	50	M10	8	31
AD4 (Φ300)	Φ38k6		214	80	7	70	M12	10	41
AD5 (Φ300)	Φ42k6		287	110	10	70	M16	12	45
AD6 (Φ300)	Φ48k6		327	110	10	80	M16	14	51.5

WR107

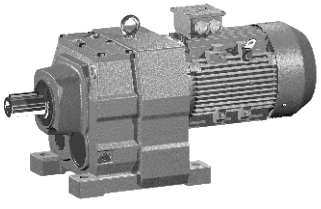

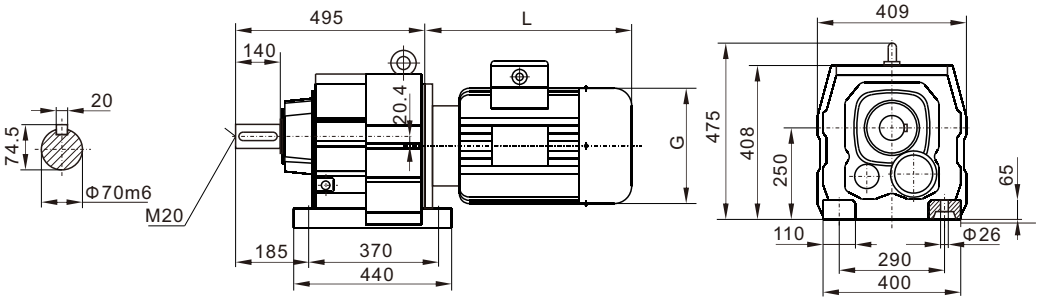

WRF107

(Φ350)

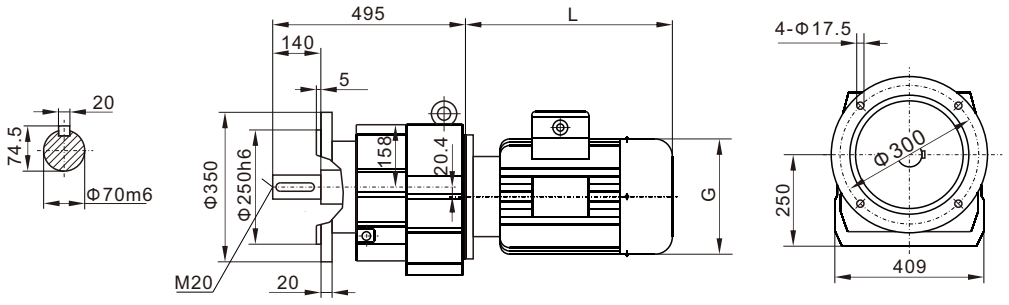

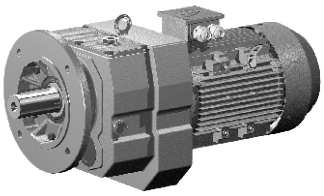

WRF107

(Φ450)

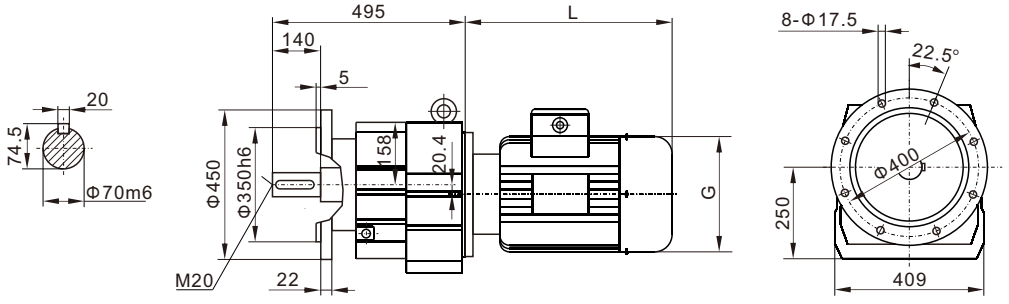

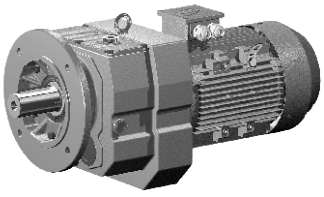

WR..107WR77

输入法兰尺寸详见6~17页
Input flange dimemsion
see-refer to 6~17

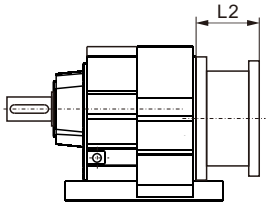

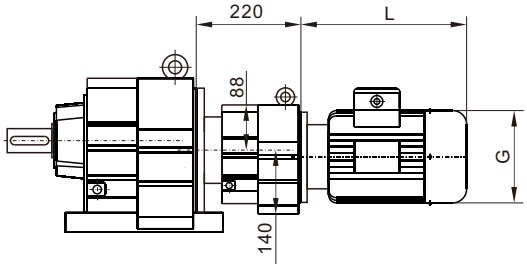

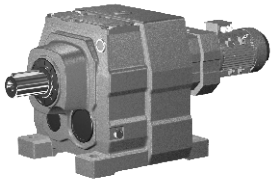

WR..S107

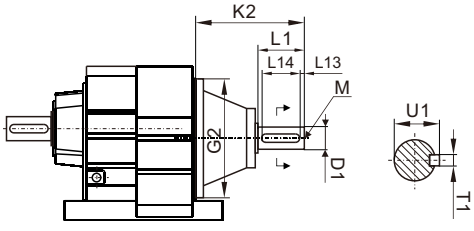

AD 轴输入模块 Input Shaft Kit	D1	G2	K2	L1	L13	L14	M	T1	U1
AD3 (Φ350)	Φ28k6	Φ350	145	60	5	50	M10	8	31
AD4 (Φ350)	Φ38k6		208	80	7	70	M12	10	41
AD5 (Φ350)	Φ42k6		281	110	10	70	M16	12	45
AD6 (Φ350)	Φ48k6		321	110	10	80	M16	14	51.5

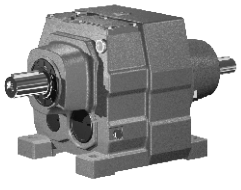

WR137

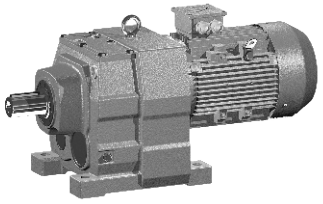

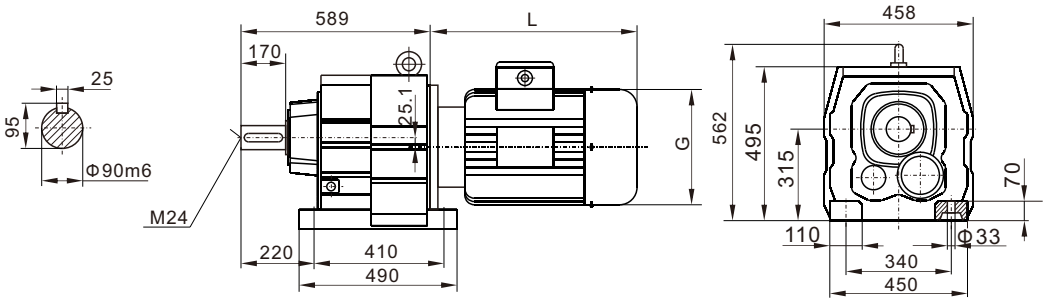

WRF137

(Φ450)

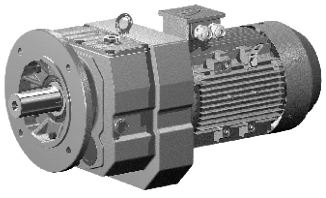

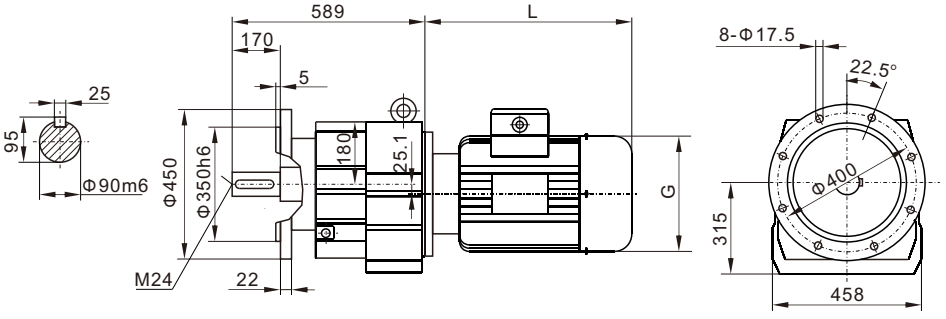

WRF137

(Φ550)

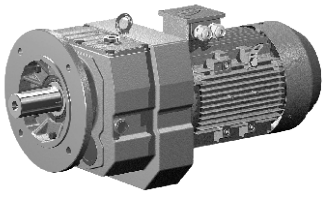

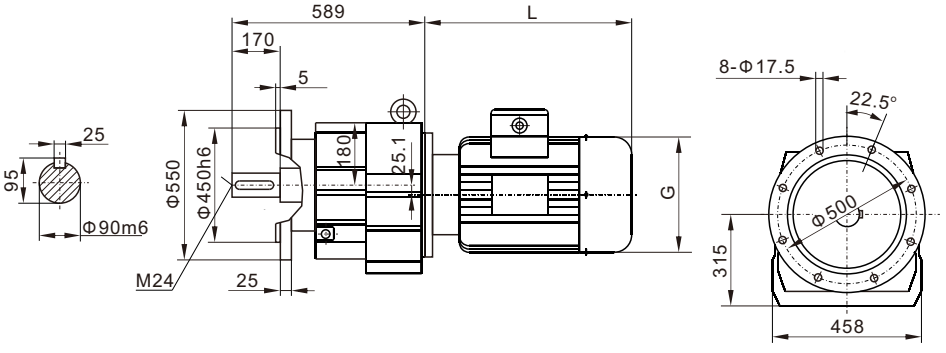

WR..137WR77

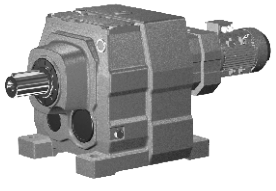

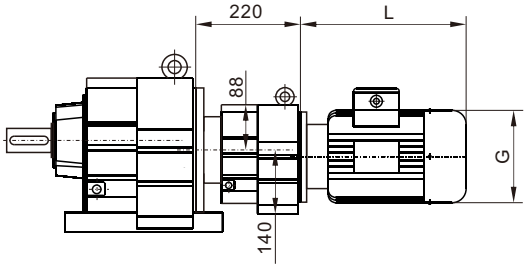

输入法兰尺寸详见6~17页
Input flange dimemsion
see-refer to 6~17

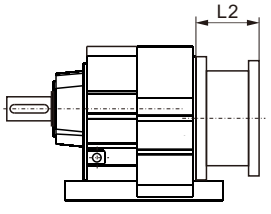

WR..S137

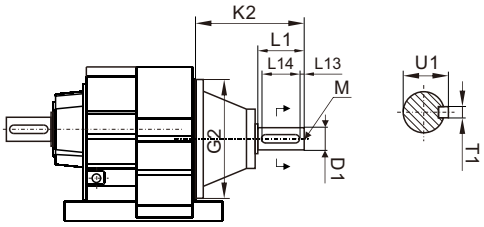

AD 轴输入模块 Input Shaft Kit	D1	G2	K2	L1	L13	L14	M	T1	U1
AD4 (Φ400)	Φ38k6	Φ400	201	80	7	70	M12	10	41
AD5 (Φ400)	Φ42k6		274	110	10	70	M16	12	45
AD6 (Φ400)	Φ48k6		314	110	10	80	M16	14	51.5
AD7 (Φ400)	Φ55m6		308	110	10	90	M20	16	59

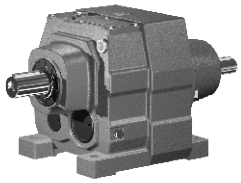

WR147

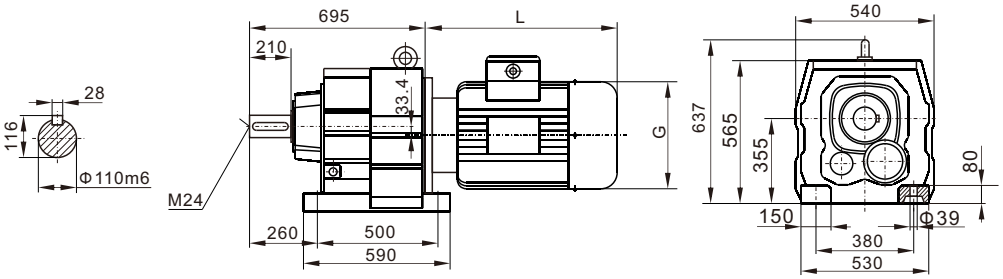

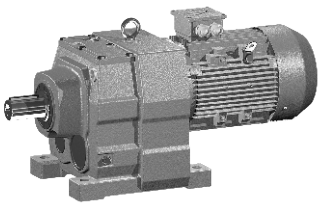

WRF147

(Φ450)

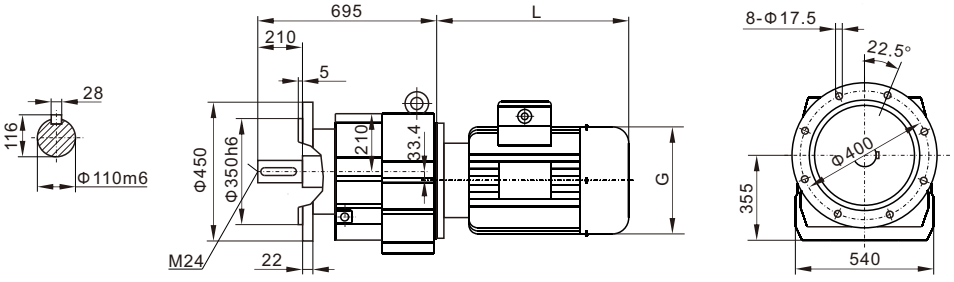

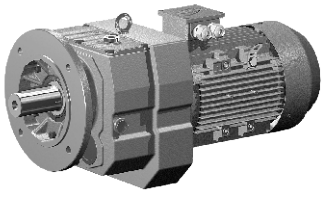

WRF147

(Φ550)

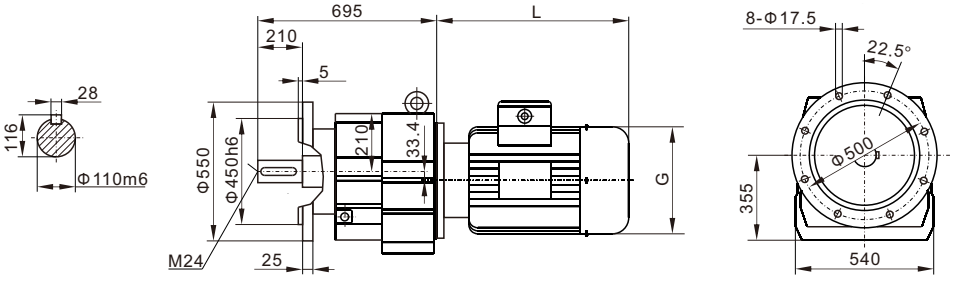

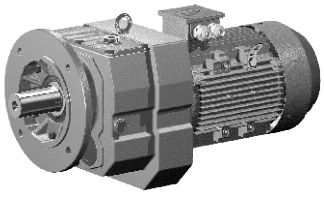

WR..147WR77(87)

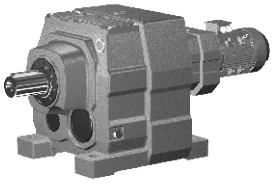

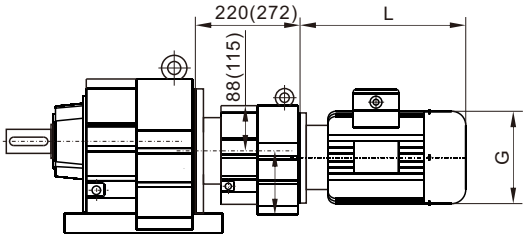

输入法兰尺寸详见6~17页
Input flange dimemsion
see-refer to 6~17

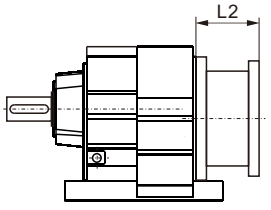

WR..S147

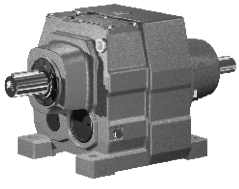

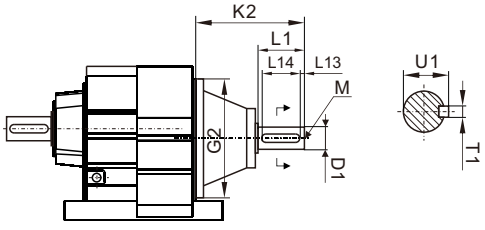

AD 轴输入模块 Input Shaft Kit	D1	G2	K2	L1	L13	L14	M	T1	U1
AD4 (Φ450)	Φ38k6	Φ450	193	80	7	70	M12	10	41
AD5 (Φ450)	Φ42k6		266	110	10	70	M16	12	45
AD6 (Φ450)	Φ48k6		306	110	10	80	M16	14	51.5
AD7 (Φ450)	Φ55m6		300	110	10	90	M20	16	59
AD8 (Φ450)	Φ70m6		383	140	15	110	M20	20	74.5

WR167

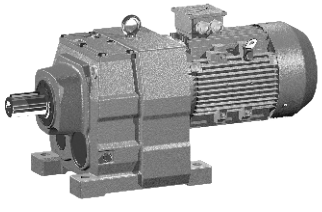

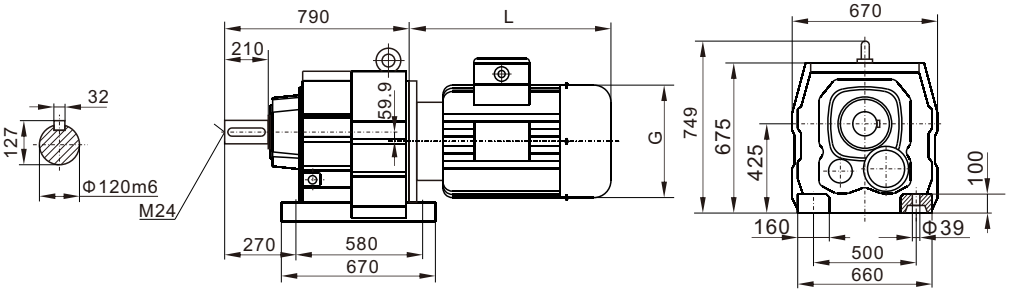

WRF167

(Φ550)

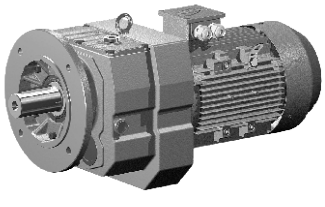

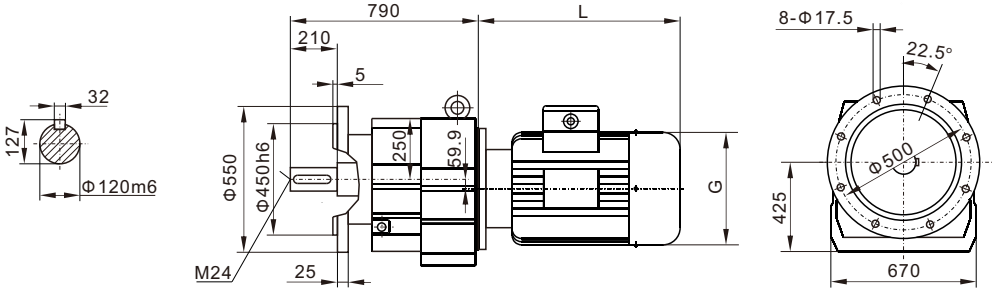

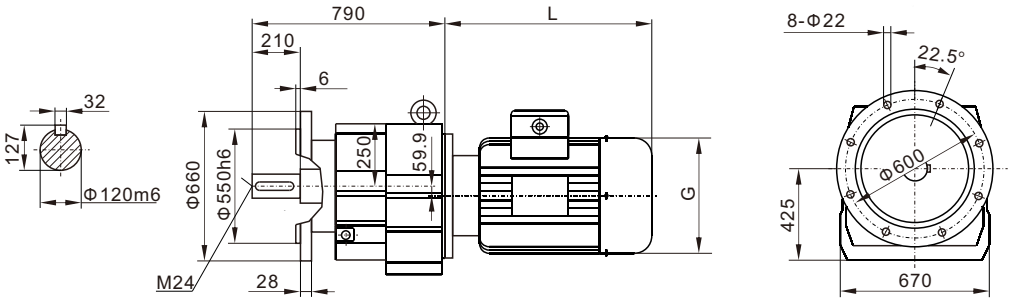

WRF167

(Φ660)

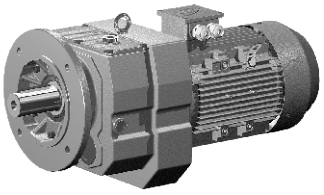

输入法兰尺寸详见6~17页
Input flange dimemsion
see-refer to 6~17

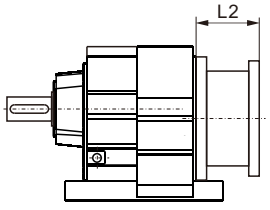

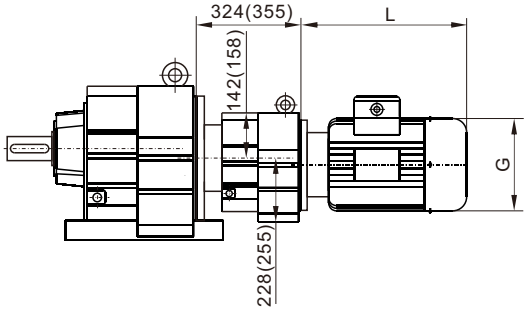

WR..167WR97(107)

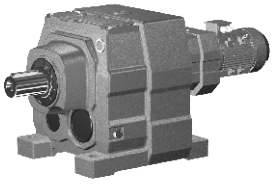

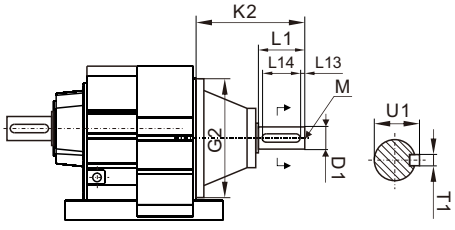

AD 轴输入模块 Input Shaft Kit	D1	G2	K2	L1	L13	L14	M	T1	U1
AD5 (Φ550)	Φ42k6	Φ550	258	110	10	70	M16	12	45
AD6 (Φ550)	Φ48k6		298	110	10	80	M16	14	51.5
AD7 (Φ550)	Φ55m6		292	110	10	90	M20	16	59
AD8 (Φ550)	Φ70m6		374	140	15	110	M20	20	74.5

WR..S167

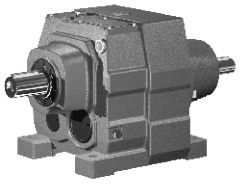

WR51

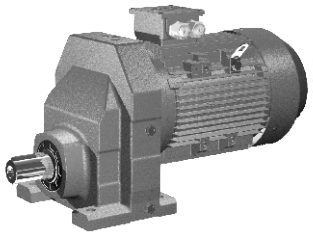

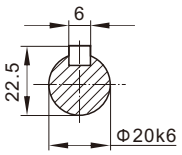

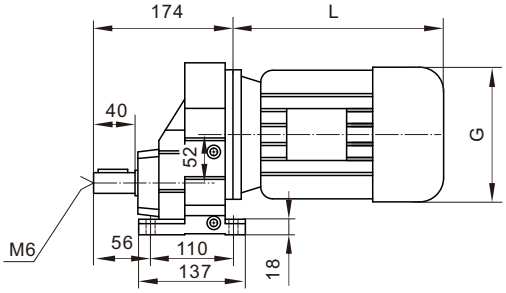

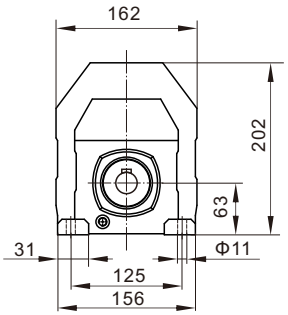

WRF51

(Φ140)

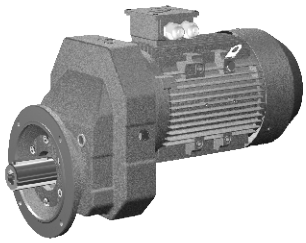

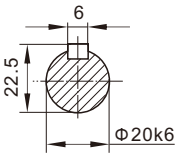

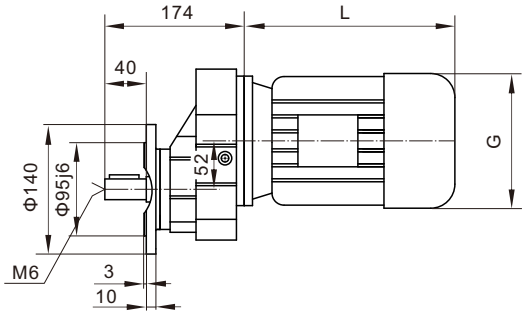

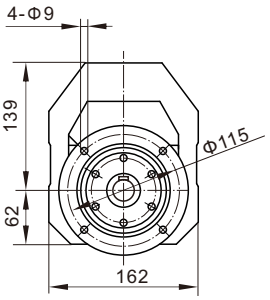

WRF51

(Φ160)

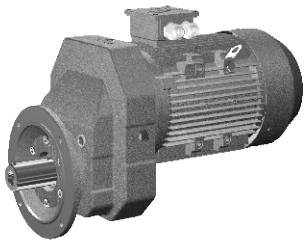

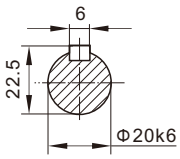

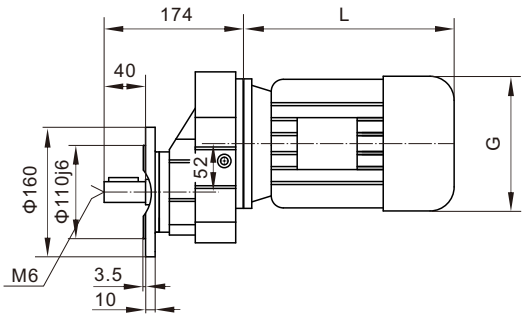

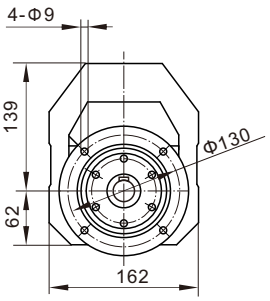

WRF51

(Φ200)

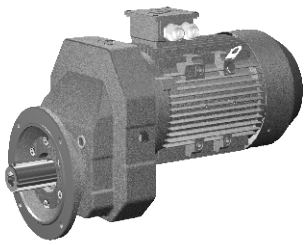

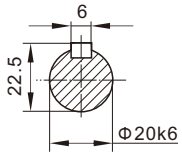

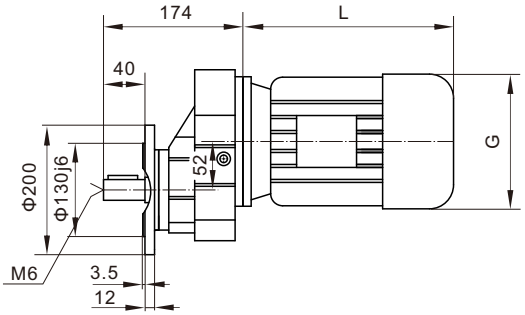

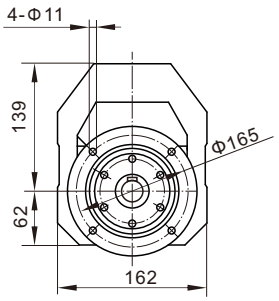

输入法兰尺寸详见6~17页
Input flange dimemsion
see-refer to 6~17

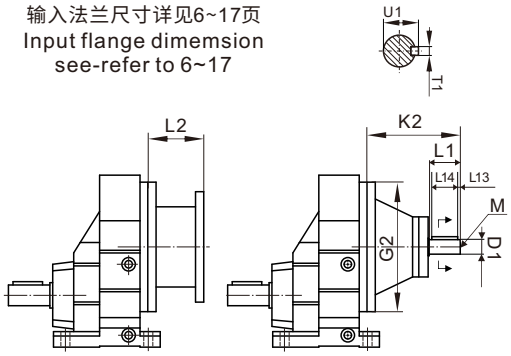

AD 轴输入模块 Input Shaft Kit	D1	G2	K2	L1	L13	L14	M	T1	U1
AD2 (Φ160)	Φ19k6	Φ160	123	40	4	32	M6	6	21.5
AD3 (Φ160)	Φ24k6		159	50	5	40	M8	8	27

WR..S51

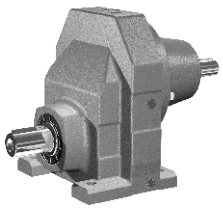

WR61

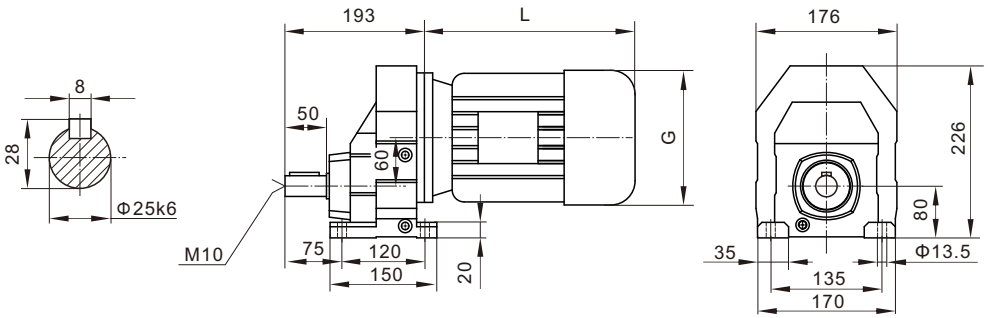

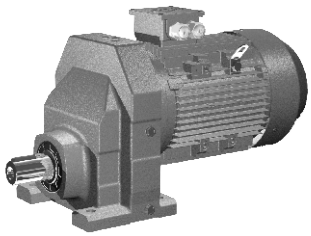

WRF61

(Φ160)

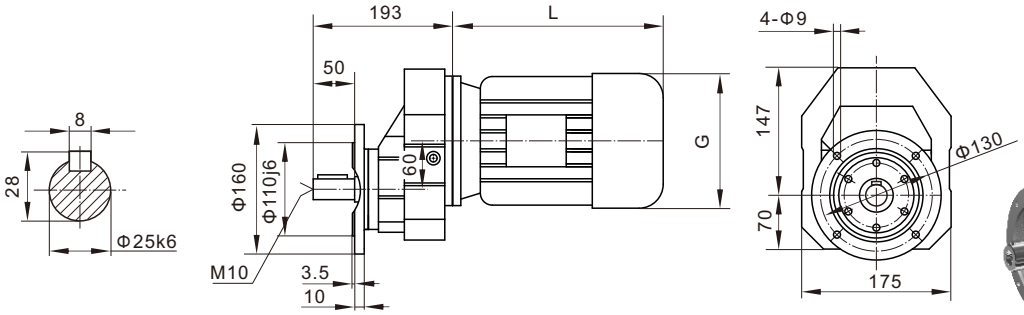

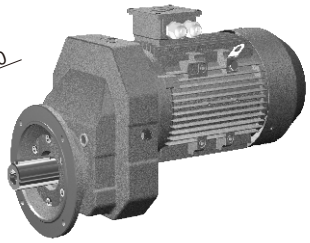

WRF61

(Φ200)

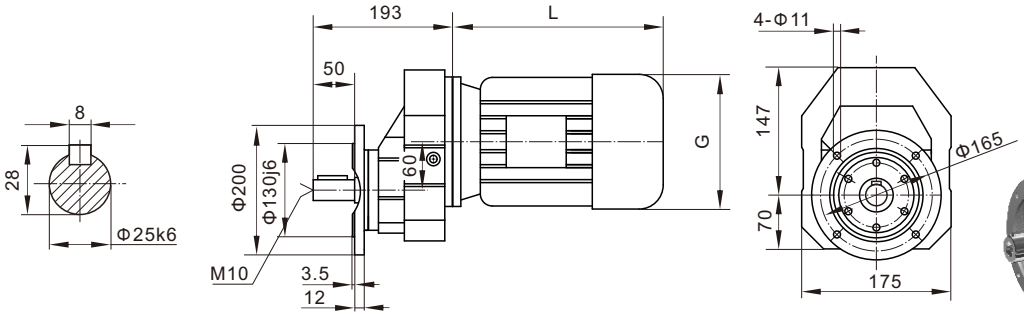

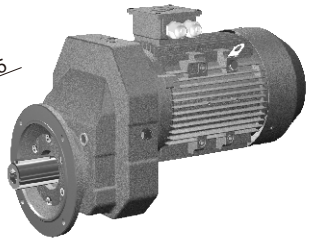

WRF61

(Φ250)

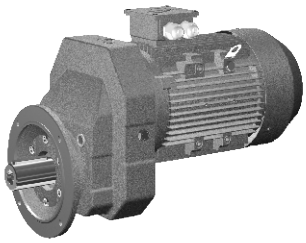

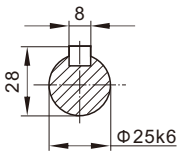

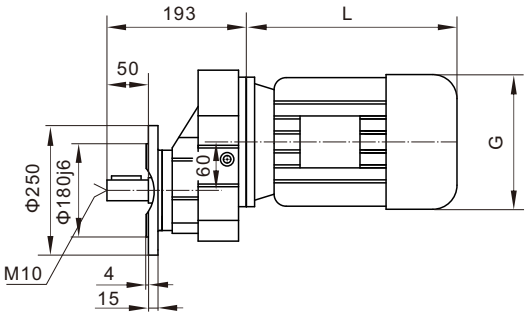

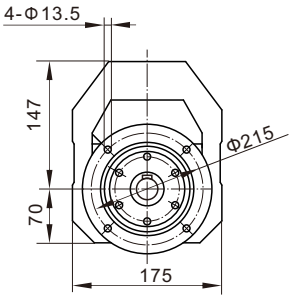

WR..S61

输入法兰尺寸详见6~17页
Input flange dimemsion
see-refer to 6~17

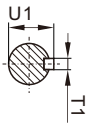

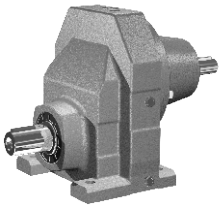

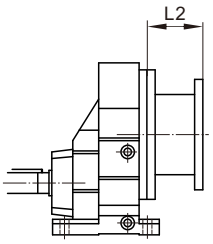

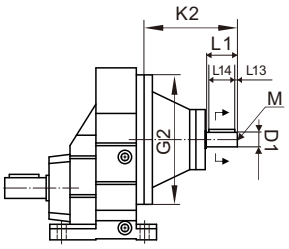

AD 轴输入模块 Input Shaft Kit	D1	G2	K2	L1	L13	L14	M	T1	U1
AD2 (Φ160)	Φ19k6	Φ160	123	40	4	32	M6	6	21.5
AD3 (Φ160)	Φ24k6		159	50	5	40	M8	8	27

WR71

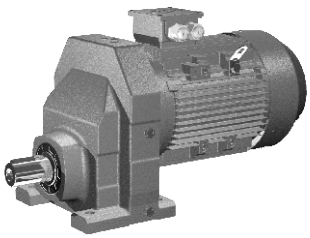

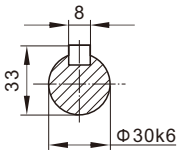

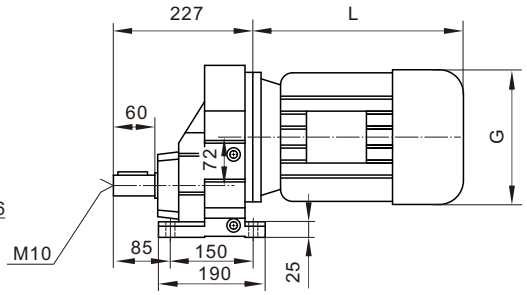

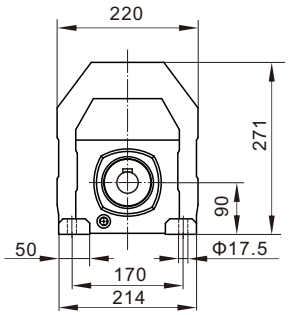

WRF71

(Φ200)

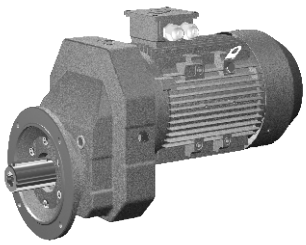

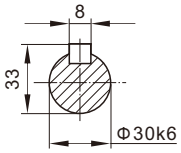

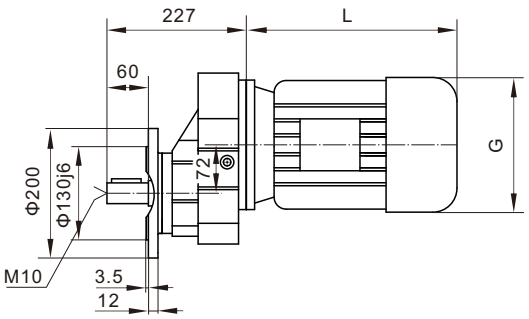

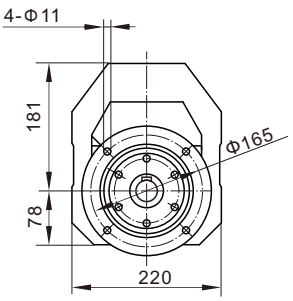

WRF71

(Φ250)

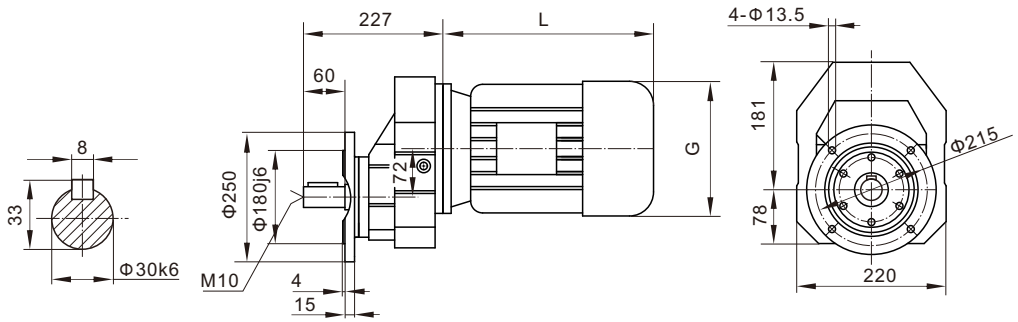

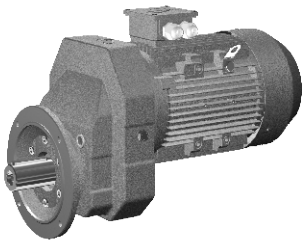

输入法兰尺寸详见6~17页
Input flange dimemsion
see-refer to 6~17

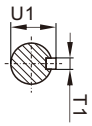

WR..S71

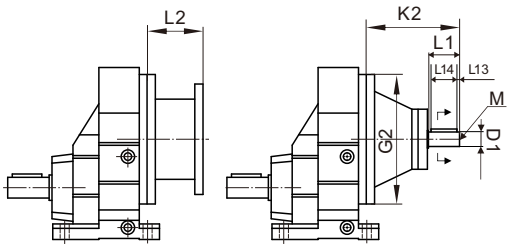

AD 轴输入模块 Input Shaft Kit	D1	G2	K2	L1	L13	L14	M	T1	U1
AD2 (Φ200)	Φ19k6	Φ200	115	40	4	32	M6	6	21.5
AD3 (Φ200)	Φ24k6		151	50	5	40	M8	8	27
AD4 (Φ200)	Φ38k6		224	80	7	70	M12	10	41

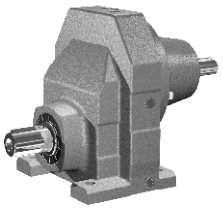

WR81

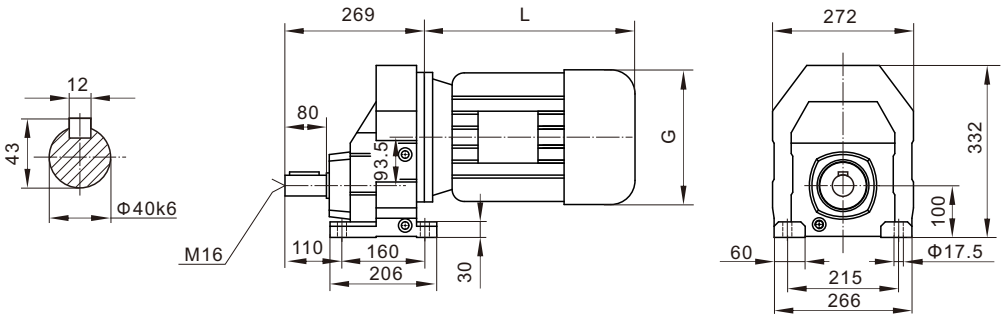

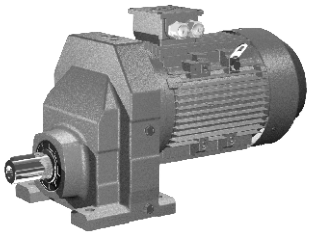

WRF81

(Φ250)

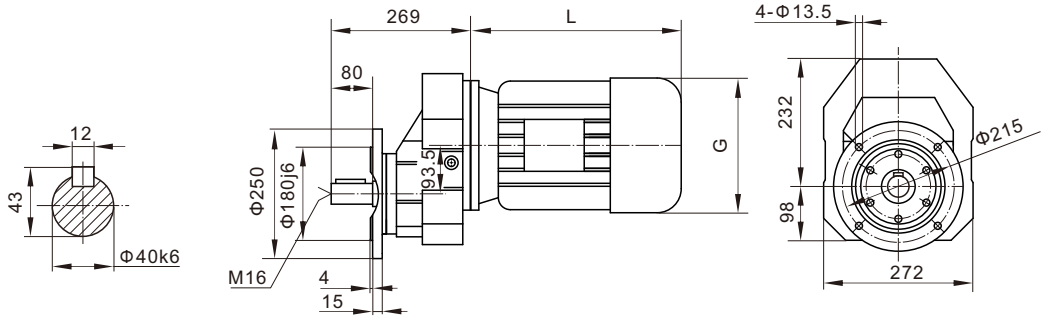

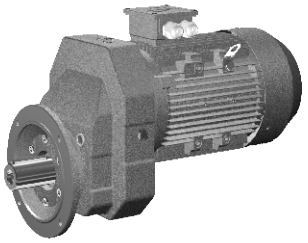

WRF81

(Φ300)

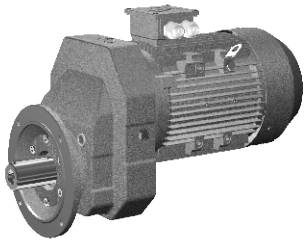

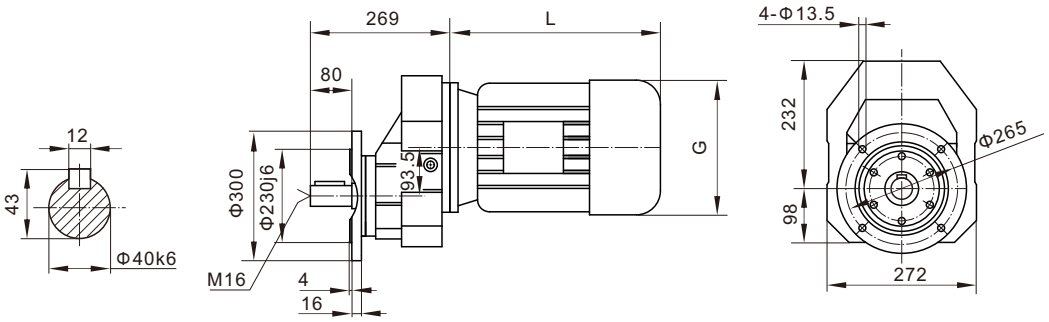

WR..S81

输入法兰尺寸详见6~17页
Input flange dimemsion
see-refer to 6~17

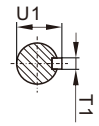

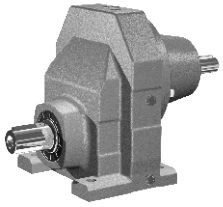

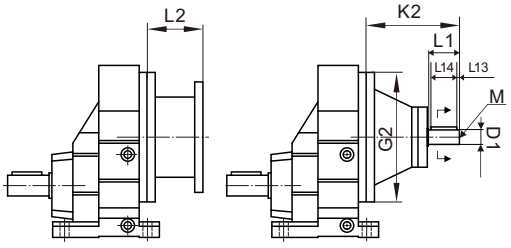

AD 轴输入模块 Input Shaft Kit	D1	G2	K2	L1	L13	L14	M	T1	U1
AD2 (Φ250)	Φ19k6	Φ250	110	40	4	32	M6	6	21.5
AD3 (Φ250)	Φ28k6		156	60	5	50	M10	8	31
AD4 (Φ250)	Φ38k6		219	80	7	70	M12	10	41
AD5 (Φ250)	Φ42k6		292	110	10	70	M16	12	45

WR91

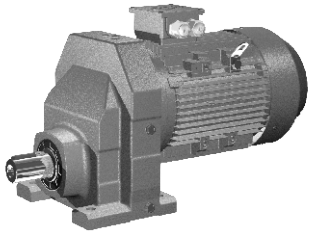

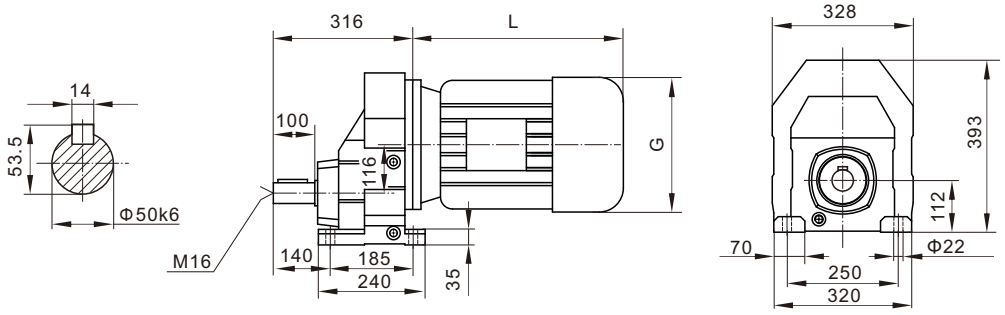

WRF91

(Φ300)

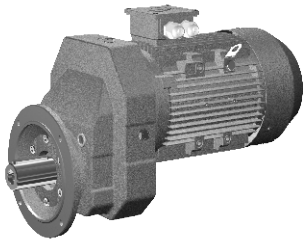

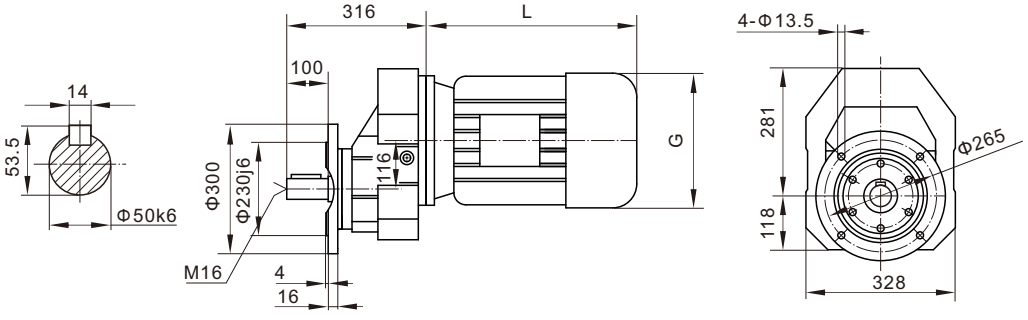

WRF91

(Φ350)

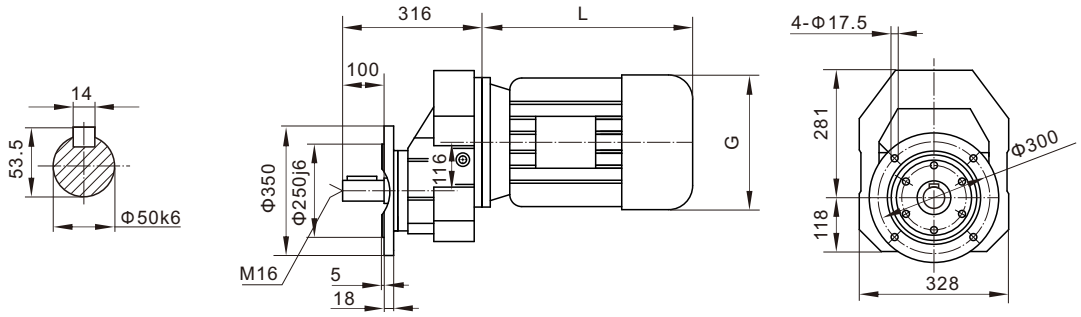

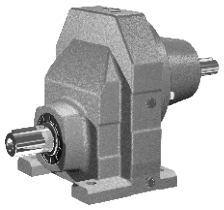

WR..S91

输入法兰尺寸详见6~17页
Input flange dimemsion
see-refer to 6~17

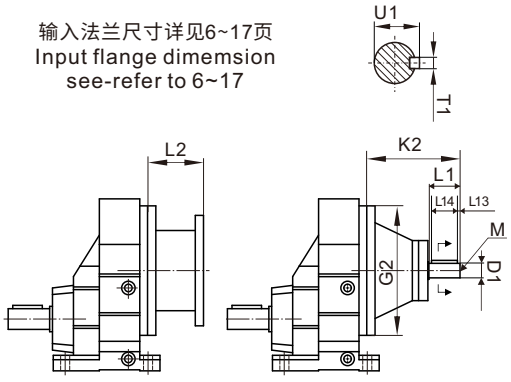

AD 轴输入模块 Input Shaft Kit	D1	G2	K2	L1	L13	L14	M	T1	U1
AD3 (Φ300)	Φ28k6	Φ300	151	60	5	50	M10	8	31
AD4 (Φ300)	Φ38k6		214	80	7	70	M12	10	41
AD5 (Φ300)	Φ42k6		287	110	10	70	M16	12	45
AD6 (Φ300)	Φ48k6		327	110	10	80	M16	14	51.5

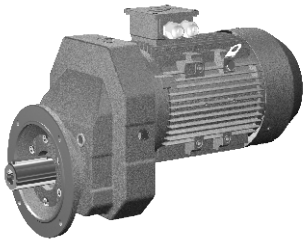

WR101

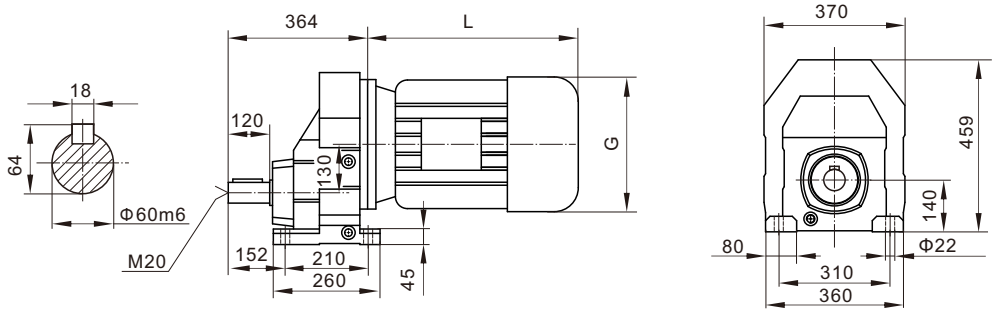

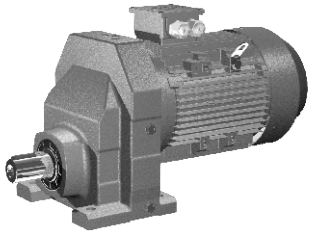

WRF101

(Φ350)

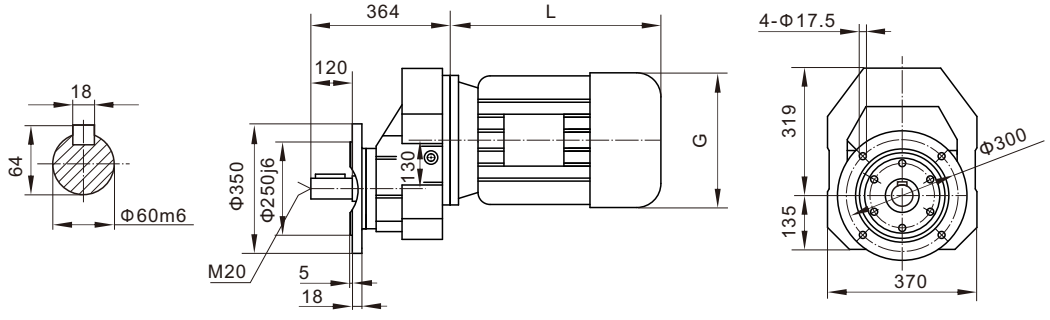

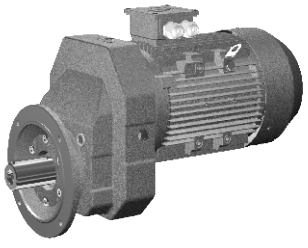

WRF101

(Φ450)

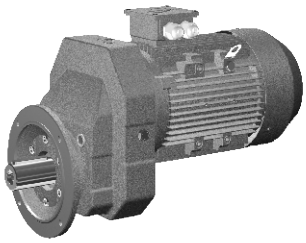

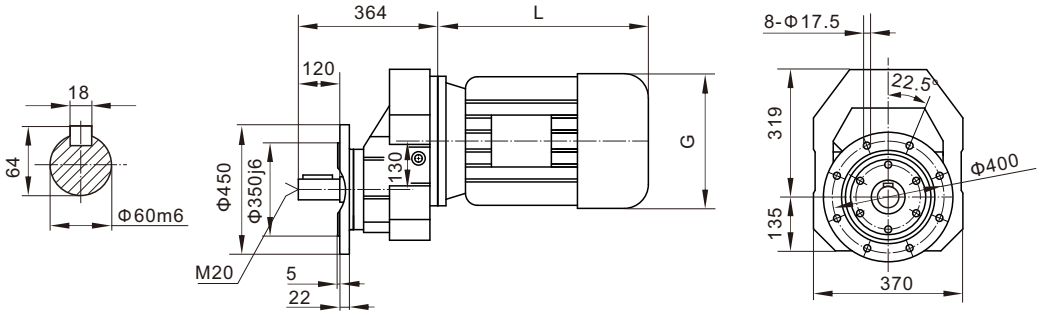

WR..S101

输入法兰尺寸详见6~17页
Input flange dimemsion
see-refer to 6~17

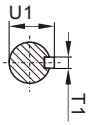

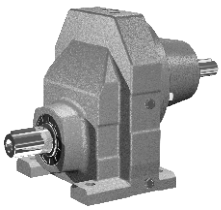

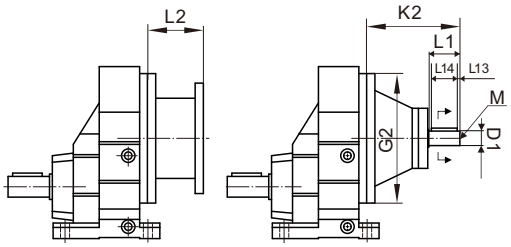

AD 轴输入模块 Input Shaft Kit	D1	G2	K2	L1	L13	L14	M	T1	U1
AD3 (Φ350)	Φ28k6	Φ350	145	60	5	50	M10	8	31
AD4 (Φ350)	Φ38k6		208	80	7	70	M12	10	41
AD5 (Φ350)	Φ42k6		281	110	10	70	M16	12	45
AD6 (Φ350)	Φ48k6		321	110	10	80	M16	14	51.5

WK系列锥齿轮减速机
WK helical bevel gearmotors

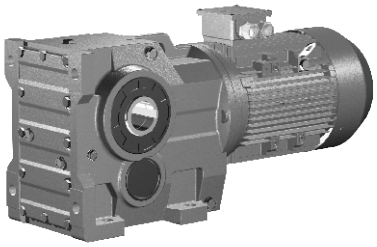

WKAB型 Model WKAB
底脚空心轴安装锥齿轮减速机
Foot-mounted helical-bevel gearmotor with hollow shaft

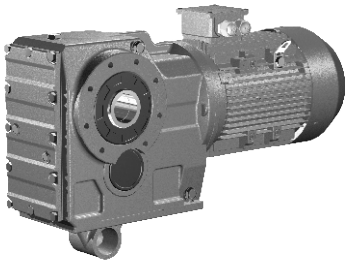

WKAT型 Model WKAT
空心轴安装防转臂固定锥齿轮减速机
Helical-bevel gearmotor in torque-arm version with hollow shaft

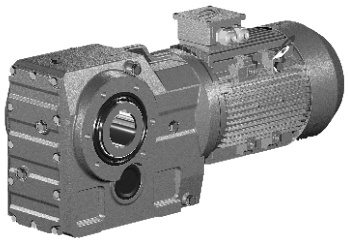

WKA型 Model WKA
空心轴安装锥齿轮减速机
Helical-bevel gearmotor with hollow shaft

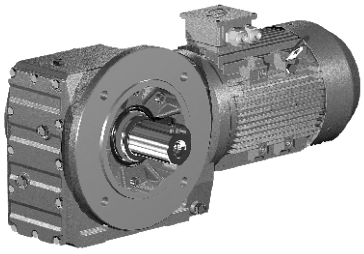

WKF型 Model WKF
B5法兰安装锥齿轮减速机
Helical-bevel gearmotor in b5 flange-mounted version

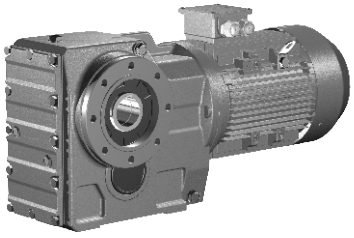

WKAZ型 Model WKAZ
小法兰空心轴安装锥齿轮减速机
Small flange mounted helical-bevel gearmotor with hollow shaft

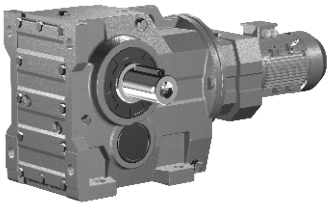

WK..WR型 Model WK..WR
小法兰空心轴安装锥齿轮减速机
Combination of WK series reducer and WR..7 series gearmotor

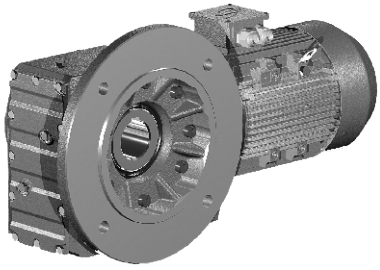

WKAF型 Model WKAF
B5法兰空心轴安装锥齿轮减速机
Helical-bevel gearmotor in B5 flange-mounted version with hollow shaft

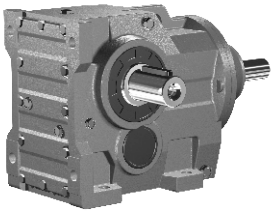

WK..S型 Model WK..S
输入轴型，即配输入轴不配电动机的锥齿轮减速机
Input-shaft type,in another word,helical-bevel reducer assembled with input shaft but without the motor

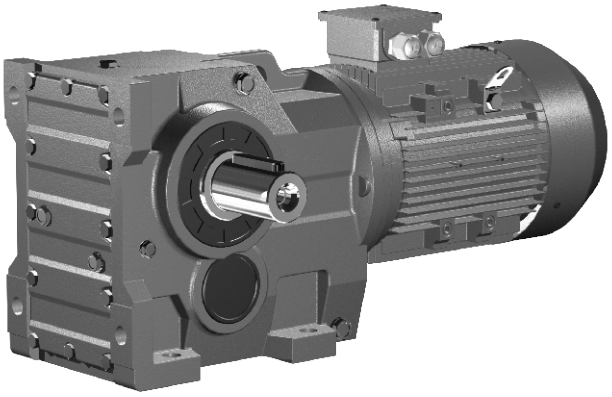

WK型 Model WK
底脚安装锥齿轮减速机
Foot-mounted helical-bevel gearmotor

一、WK系列结构形式 WK structural configuration

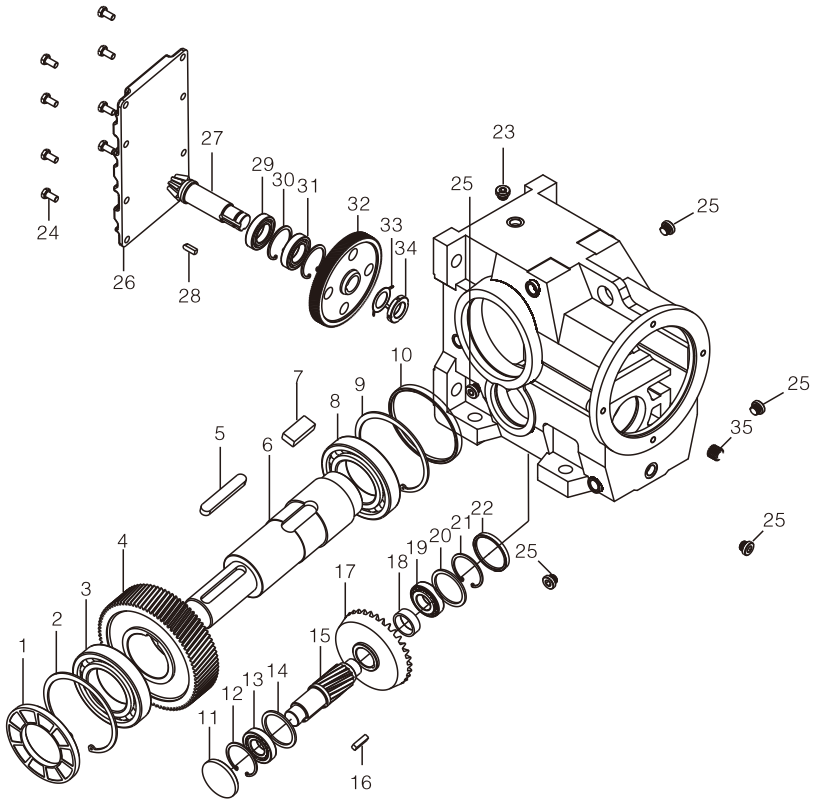

1.	油封	Oil seal	21.	孔用挡圈	Circlip for hole
2.	孔用挡圈	Circlip for hole	22.	封盖	Seal cover
3.	轴承	Bearing	23.	油镜	Oil mirror
4.	大齿轮	Big gear	24.	螺钉	Screw
5.	平键	Key	25.	油塞	Oil plug
6.	输出轴	Output shaft	26.	箱盖	Inspection Cover
7.	平键	Key	27.	二级齿轮轴	Second-stage gear shaft
8.	轴承	Bearing	28.	平键	Key
9.	孔用挡圈	Circlip for hole	29.	轴承	Bearing
10.	封盖	Seal cover	30.	孔用挡圈	Circlip for hole
11.	封盖	Seal cover	31.	轴承	Bearing
12.	孔用挡圈	Circlip for hole	32.	一级大齿轮	First-stage big gear
13.	轴承	Bearing	33.	止动垫圈	Lock washer
14.	调整环	Adjusting ring	34.	小圆螺母	Round nut
15.	三级齿轮轴	Third-stage gear shaft	35.	一级小齿轮	First-stage small gear
16.	平键	Key			
17.	二级大齿轮	Second-stage big gear			
18.	轴套	Shaft sleeve			
19.	轴承	Bearing			
20.	调整环	Adjusting ring			

WK系列锥齿轮减速机型号规格及机型表示方法

本系列减速机的型号规格有:WK(37、47、57、67、77、87、97107、127、157、167、187)等12种，
减速比有5~186等多种速比，可分别配置0.18~200kW。

Types and specification and model notation for WK helical bevel gearmotors :

Types and specifications of this series speed reducer have 12 kinds,including WK37,47,57,67,77,87,97,107,127,157,167,187 etc, speed reducing ratio:5 ~ 186, which can be allocated to 0.18 ~ 200kW.

二、WK系列型号说明 WK model description

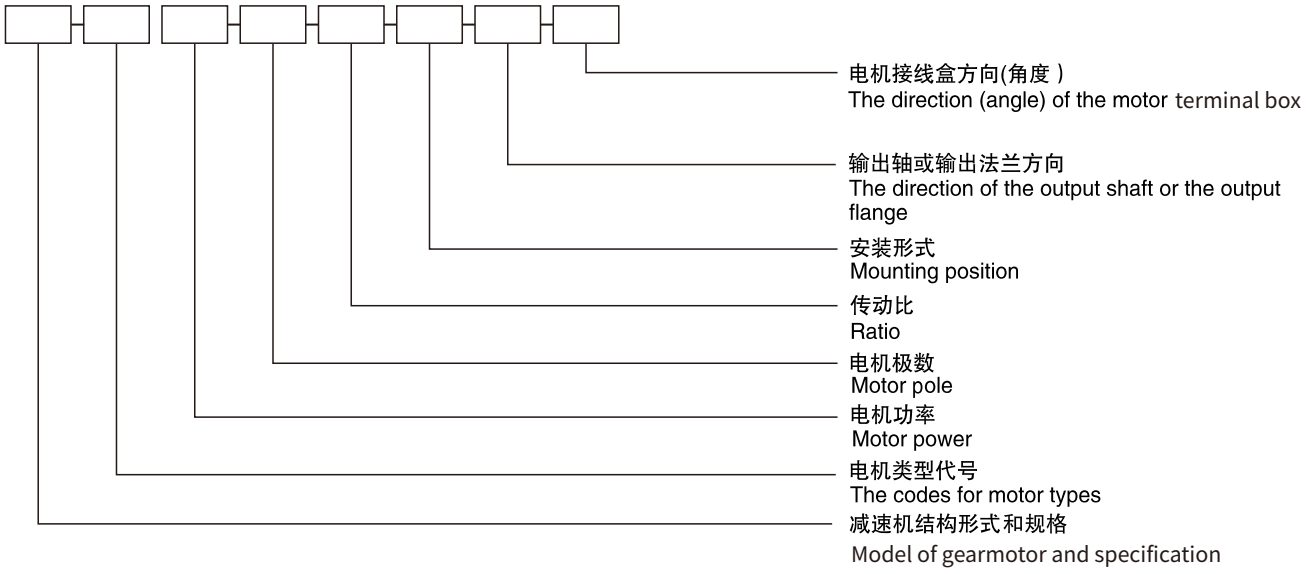

例： WKF47 – Y 0.37 – 4P – 71.30 – M2 – B – 270°

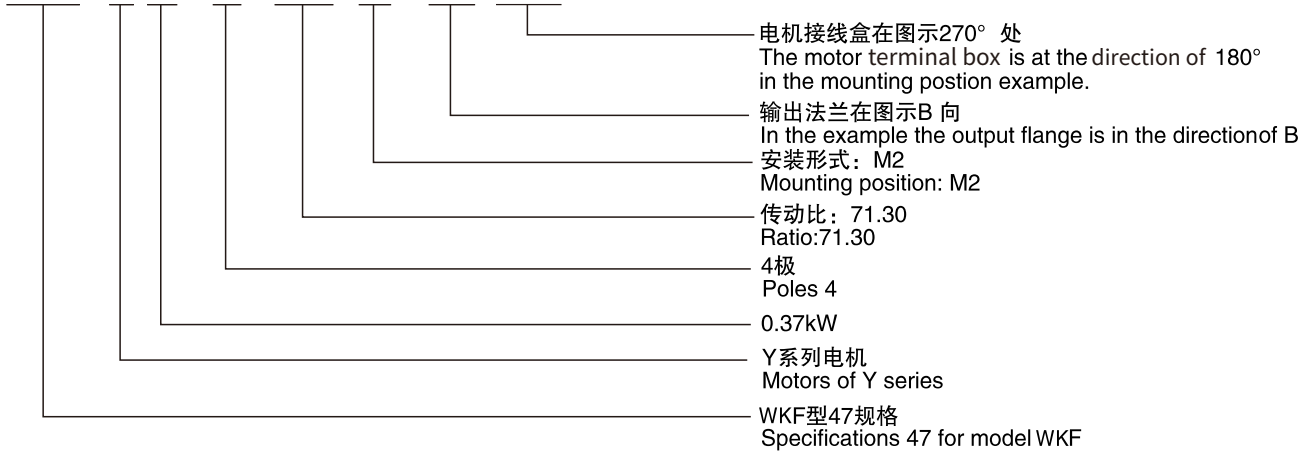

注：1.输入轴型没有电动机的各项内容。
2.无特别说明时Y系列电动机供货按IP54防护等级。
3.不注明安装形式时，按安装形式图中M1安装形式供货。
4.不注明接线盒角度时，按安装形式图中0度位置供货。
5. WK、WKF、WKAF、WKH 型减速机不注明输出轴或输出法兰方向时，按安装形式图 中A向供货。
6.如果减速机只承受单向载荷，请注明从输出轴端方向看的旋转方向，这有利于改善弧齿锥齿轮轴的受力。
7.电机尺寸请查看电机外型尺寸表。

Note:1. The input–shaft style is not equipped with any motor
2. Motors of Y series are supplied with protection grade of IP54 unless otherwise specified.
3. The mounting position of M1 as shown in the mounting position example is the default way when supplying unless otherwise specified.
4. 0° as shown in the mounting position example is the default connection box angle when supplying unless otherwise specified.
5. The mounting position of A as shown in the mounting position example is the default way when supplying reductors such as WK、WKF、WKAF、WKH model unless otherwise specified.
6. It is necessary to note the direction of rotation from the output shaft end.
7. About motor size,please check table of motor's dimensions.

注：电机类型代号 Codes for motor types

Y系列 Y series	Y	防爆电机 Flameproof Motor	YB	直流电机 Direct Current Motor	Z
制动电机 Brake Motor	YEJ	辊道电机 Roll Motor	YG	变频电机 Variable Frequency Motor	YVP

三、WK系列安装方位与形式图 WK mounting positions and diagrams

WK系列安装方位 / WK mounting positions

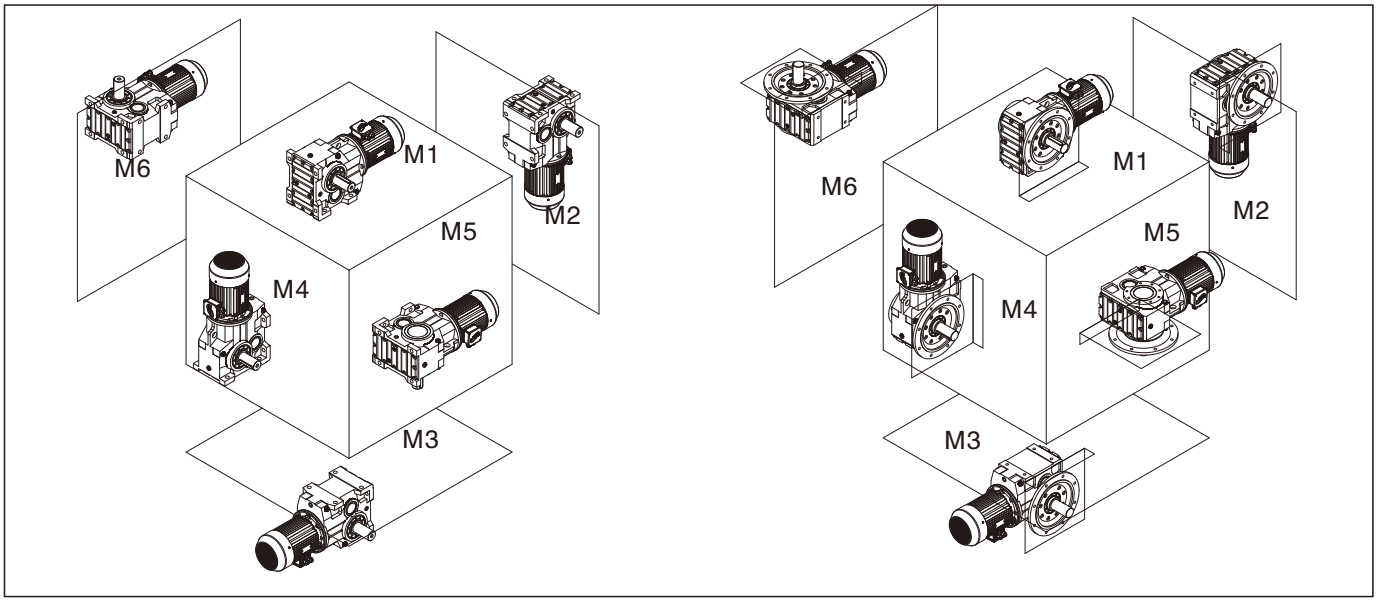

WK系列油量表(单位kg) / WK series oil capacity table (Unit:kg)

机型号 Mounting positions / 安装方位 Type	M1	M2	M3	M4	M5	M6
WK37	0.95	0.9	1	1.3	1.1	1
WK47	1.4	1.5	1.7	1.9	2	1.67
WK57	2.2	2	2.5	3.1	2.6	2.4
WK67	2.8	2.2	2.1	3.7	2.9	2.9
WK77	3.8	3.6	4.9	6.15	4.8	4.9
WK87	6.5	8	9.2	12	8.5	8.5
WK97	11.5	14	15.9	20	19	19
WK107	18	22	27	32	28	28
WK127	29	41.5	34	54	48	45
WK157	56	58	56	65	56	56
WK167	94	100	100	131	93	99
WK187	130	170	170	205	159	166

WK系列重量表 / WK series weight table

机型号/Type	WK37	WK47	WK57	WK67	WK77	WK87	WK97	WK107	WK127	WK157	WK167	WK187
重量kg/Weight kg	13	22	29	33	45	81	150	230	420	680	1050	1650

注：表中重量为不加油时重量，带输入轴、输入法兰另加10%;带电机根据所配规格另加。

Note: Weight in the table means the weight when oil is not added. When input shaft is furnished, 10% weight should be added; Ifthere is a motor, please add weight according to motor type.

安装形式图释义 Explanation of mounting position example

通气孔 Breather plug　　油位孔 Oil level plug　　放油孔 Oil drain plug

WK/WKAB37–157安装形式图 WK/WKAB37–157 Mounting position example

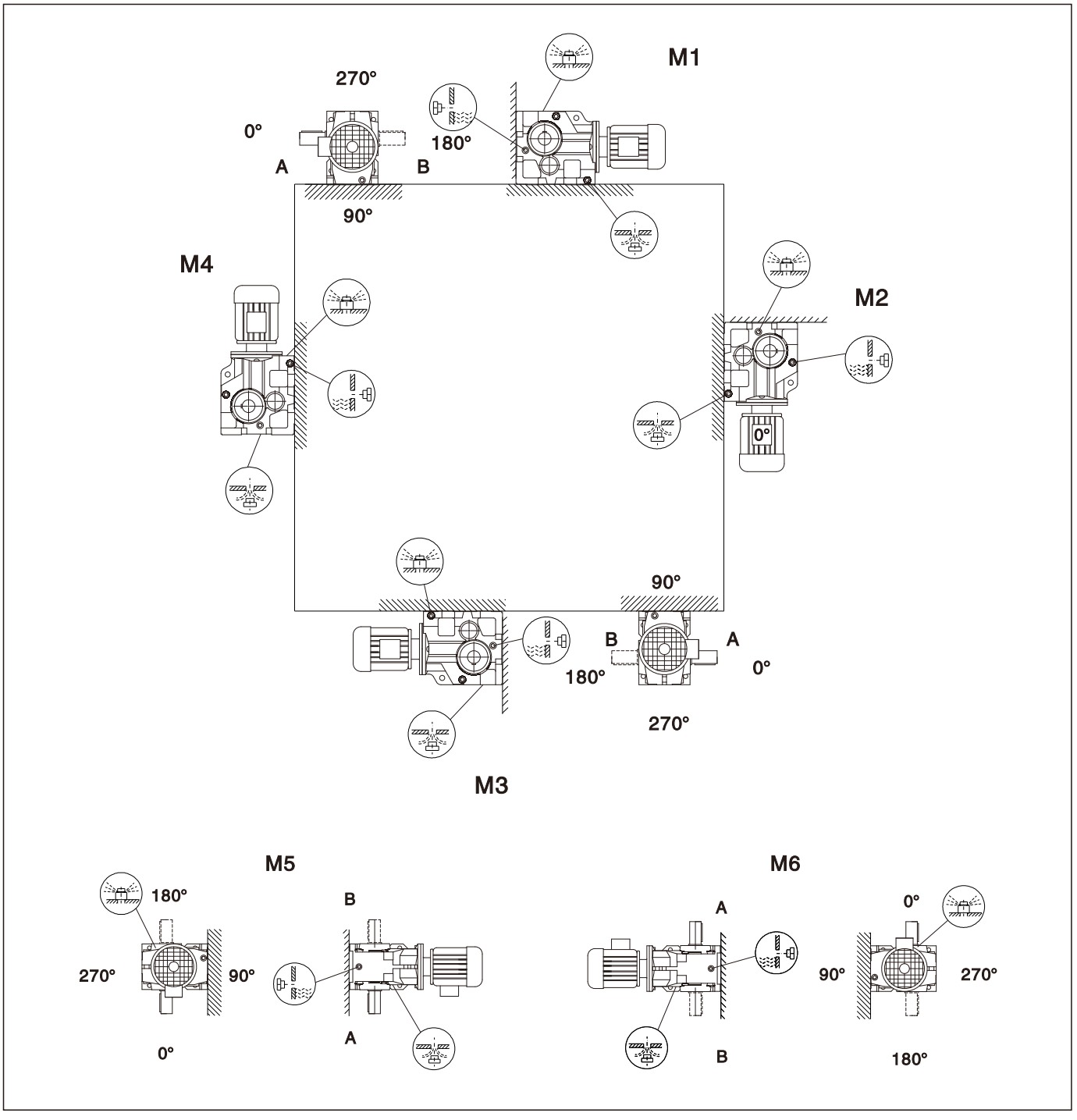

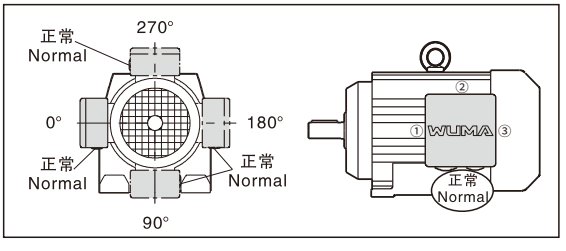

WK/WKA167–187安装形式图 WK/WKA167–187 Mounting position example

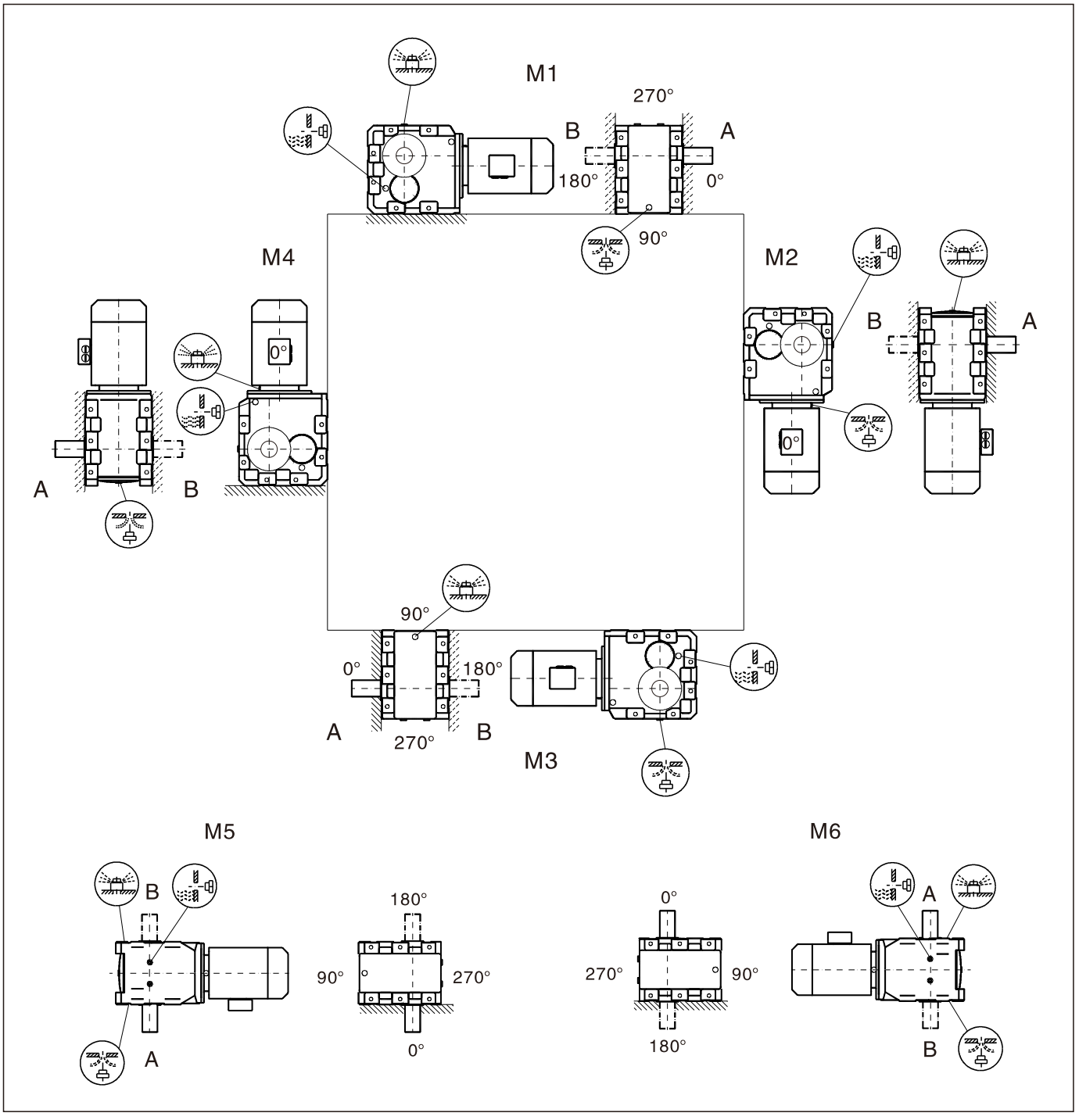

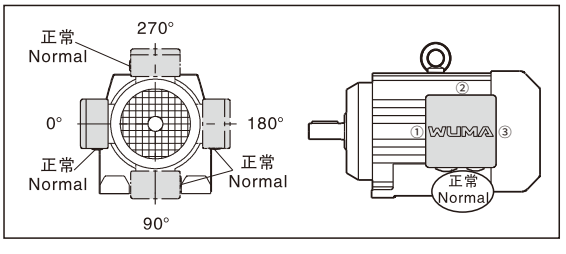

WKAT37–157 安装形式图　WKAT37–157 Mounting position example

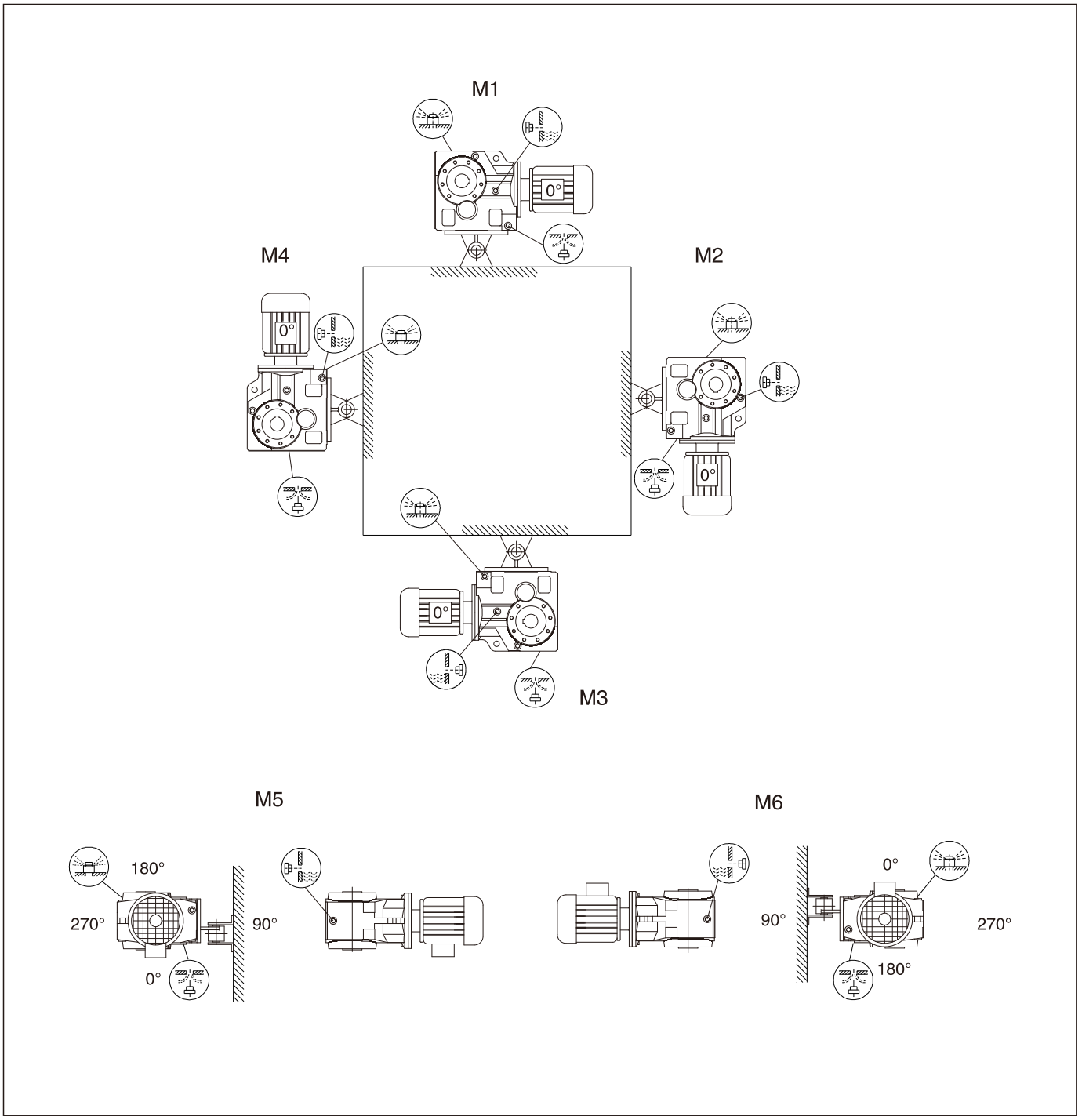

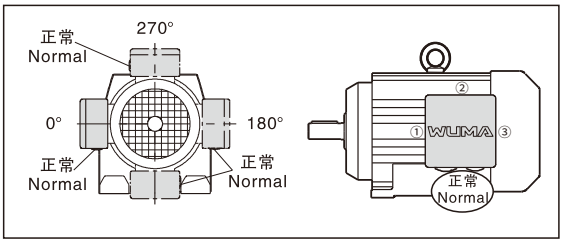

WKF/WKAF37–157 安装形式图　WKF/WKAF37–157 Mounting position example

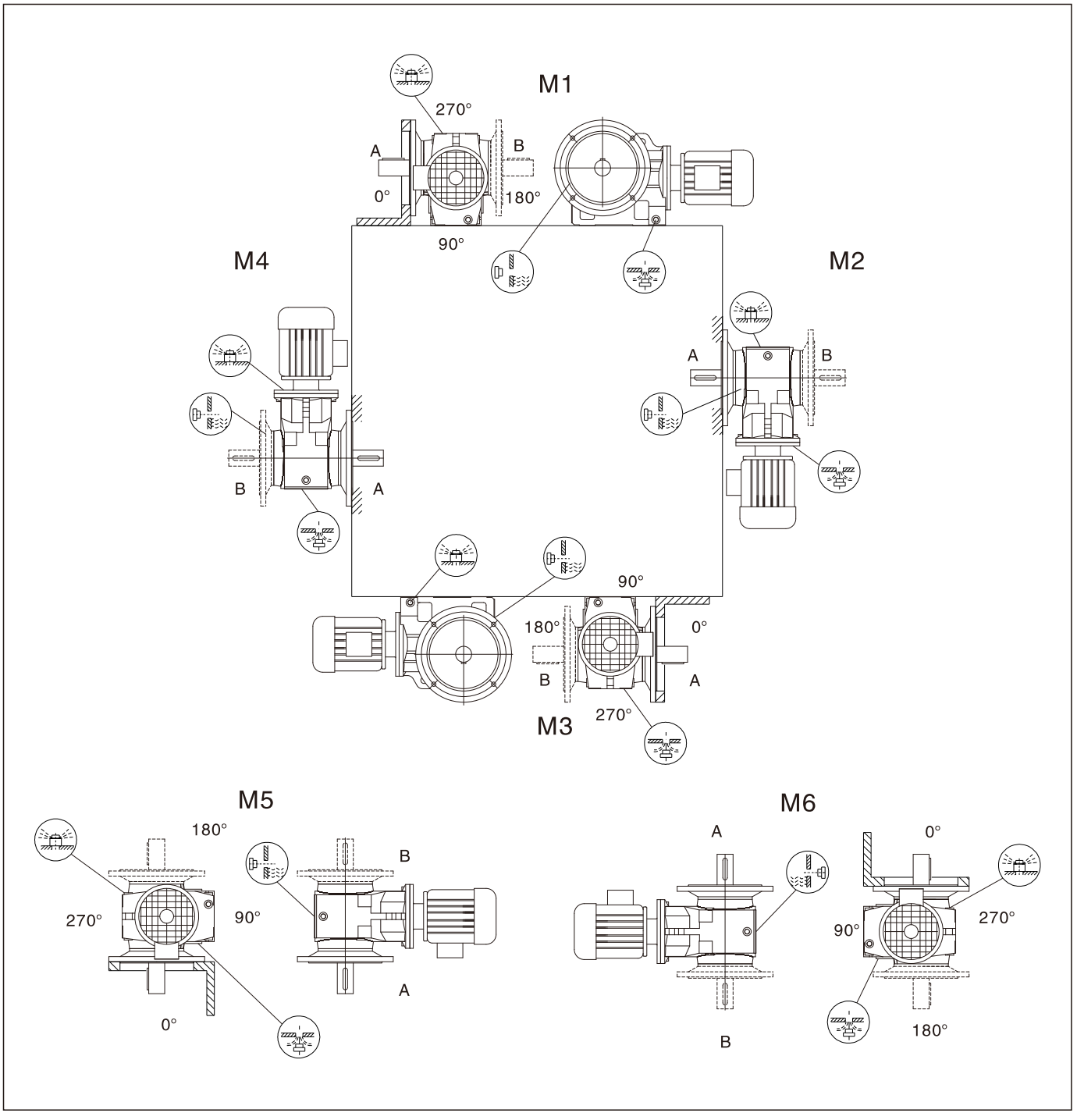

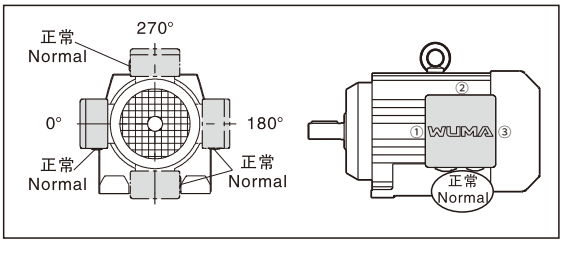

四、WK系列选型参数表 Selection tables...WK

输出转速 Output speed (r/min)	输出转矩 Output torque (N.M)	传动比 Ratio (i)	使用系数 Service factor (f_B)	机型号 Type	电机级数 Motor pole
0.12KW					
0.08	11800	17550	1.10	WK127 WR77 WKF127 WR77 WKA127 WR77 WKAF127WR77	4P
0.09	10700	16006	1.20		
0.09	9880	14975	1.30		
0.11	8010	12440	1.60		
0.13	6920	10915	1.90		
0.14	6320	9819	2.1		
0.16	5220	8443	2.5		
0.18	4820	7482	2.7		
0.10	9590	14311	0.85	WK107 WR77 WKF107 WR77 WKA107 WR77 WKAF107WR77	4P
0.11	8060	12211	1.00		
0.13	6930	10677	1.15		
0.14	6280	9524	1.25		
0.17	5410	8328	1.50		
0.19	4720	7270	1.70		
0.22	3760	6184	2.1		
0.24	3320	5662	2.4		
0.27	3020	5138	2.7		
0.32	2700	4359	3.0		
0.17	5310	8054	0.80	WK97 WR57 WKF97 WR57 WKA97 WR57 WKAF97WR57	4P
0.20	4350	6970	1.00		
0.23	3890	6027	1.10		
0.26	3560	5391	1.20		
0.30	2950	4669	1.45		
0.34	2640	4082	1.65		
0.39	2320	3583	1.85		
0.44	2040	3108	2.1		
0.50	1720	2757	2.5		
0.57	1580	2419	2.7		
0.65	1370	2123	3.2		
0.74	1220	1856	3.5		
0.85	1000	1625	4.3		
0.96	860	1430	5.0		
1.1	830	1261	5.2		
1.2	725	1102	5.9		
0.26	3380	5240	0.80	WK87 WR57 WKF87 WR57 WKA87 WR57 WKAF87WR57	4P
0.30	2850	4562	0.95		
0.34	2610	4037	1.05		
0.38	2330	3609	1.15		
0.44	1990	3107	1.35		
0.51	1700	2728	1.60		
0.58	1500	2371	1.80		
0.66	1380	2088	1.95		
0.74	1220	1854	2.2		
0.83	1090	1657	2.5		
0.97	930	1415	2.9		
1.1	800	1229	3.4		
1.3	695	1078	3.9		
1.5	585	951	4.6		
1.6	505	837	5.4		
1.9	435	726	6.2		
0.51	1790	2717	0.85	WK77 WR37 WKF77 WR37 WKA77 WR37 WKAF77WR37	4P
0.58	1510	2370	1.05		
0.67	1380	2050	1.10		
0.78	1180	1772	1.30		
0.91	1010	1514	1.55		
0.99	920	1388	1.70		
1.1	810	1218	1.90		
1.3	710	1053	2.2		
1.5	620	924	2.5		
1.7	550	815	2.8		
2.0	440	709	3.5		
2.2	385	622	4.0		

输出转速 Output speed (r/min)	输出转矩 Output torque (N.M)	传动比 Ratio (i)	使用系数 Service factor (f_B)	机型号 Type	电机级数 Motor pole
0.12KW					
1.0	930	1351	0.90	WK67 WR37 WKF67 WR37 WKA67 WR37 WKAF67WR37	4P
1.2	795	1171	1.05		
1.3	695	1034	1.20		
1.5	585	903	1.40		
1.7	545	793	1.50		
2.0	440	697	1.85		
2.2	390	613	2.1		
2.5	340	542	2.4		
2.9	315	471	2.6		
3.3	265	420	3.1		
3.8	235	361	3.5		
4.3	210	323	3.9		
4.9	176	279	4.7		
5.6	155	246	5.3		
6.3	134	217	6.1		
1.5	585	906	1.05	K57 R37 KF57 R37 KA57 R37 KAF57R37	4P
1.7	525	806	1.15		
2.0	445	699	1.35		
2.2	390	615	1.55		
2.5	340	544	1.75		
2.9	310	473	1.95		
3.3	265	421	2.3		
3.8	235	362	2.5		
4.3	210	319	2.9		
4.9	176	280	3.4		
5.6	155	246	3.9		
6.4	135	215	4.4		
7.2	122	192	4.9		
2.2	430	639	0.95	WK47 WR37 WKF47 WR37 WKA47 WR37 WKAF47WR37	4P
2.5	370	552	1.10		
2.8	315	495	1.25		
3.2	280	426	1.45		
3.7	235	375	1.70		
4.2	215	327	1.85		
4.8	189	289	2.1		
4.0	235	346	0.85	WK37 WR17 WKF37 WR17 WKA37 WR17 WKAF37WR17	4P
4.5	200	304	1.00		
5.2	182	267	1.10		
5.9	157	234	1.25		
6.7	138	205	1.45		
7.6	120	181	1.65		
8.6	105	160	1.90		
10	88	136	2.3		
6.2	184	144.79	4.4	WK 67 WKF 67 WKA 67 WKAF67	6P
6.2	185	145.15	3.2	WK 57 WKF 57 WKA 57 WKAF57	6P
7.3	158	123.85	3.8		
8.3	138	108.29	4.3		
8.8	131	102.88	4.6		
10	115	90.26	5.2		
12	98	76.26	6.2		
9.5	121	145.14	5.0	WK 57 WKF 57 WKA 57 WKAF57	4P
11	103	123.85	5.8		
13	90	108.29	6.7		
13	85	102.88	7.0		
15	75	90.26	8.0		
6.8	168	131.87	2.4	WK 47 WKF 47 WKA 47 WKAF47	6P
7.4	155	121.48	2.6		
8.6	133	104.37	3.0		

输出转速 Output speed (r/min)	输出转矩 Output torque (N.M)	传动比 Ratio (i)	使用系数 Service factor (fB)	机型号 Type	电机级数 Motor pole
0.12KW					
10	110	131.87	3.7	WK47 WKF47 WKA47 WKAF47	4P
11	101	121.48	4.0		
8.5	136	106.38	1.50	WK 37 WKF 37 WKA 37 WKAF37	6P
9.2	125	97.81	1.60		
11	107	83.69	1.90		
12	92	72.54	2.2		
13	88	106.38	2.3	WK 37 WKF 37 WKA 37 WKAF37	4P
14	81	97.81	2.5		
16	70	83.69	2.9		
19	60	72.54	3.3		
20	56	67.80	3.5		
24	49	58.60	4.1		
28	41	49.79	4.8		
31	37	44.46	5.4		
36	32	37.97	6.3		
39	30	35.57	6.8		
46	25	29.96	8.0		
48	24	28.83	8.4		
55	21	24.99	9.6		
59	19	23.36	10		
68	17	20.19	11		
80	14	17.15	13		
90	13	15.32	14		
105	11	13.08	15		
114	10	12.14	16		
0.18KW					
0.09	16300	14975	0.80	WK127 WR77 WKF127 WR77 WKA127 WR77 WKAF127 WR77	4P
0.11	13400	12440	0.95		
0.12	11600	10915	1.10		
0.13	10500	9819	1.25		
0.16	8850	8443	1.45		
0.18	8040	7482	1.60		
0.20	6990	6565	1.85		
0.23	5940	5804	2.2		
0.26	5220	5027	2.5		
0.30	4530	4423	2.9		
0.34	3960	3889	3.3		
0.40	3310	3311	3.9		
0.16	8990	8328	0.90	WK107 WR77 WKF107 WR77 WKA107 WR77 WKAF107 WR77	4P
0.18	7850	7270	1.00		
0.21	6420	6184	1.25		
0.23	5760	5662	1.40		
0.26	5230	5138	1.55		
0.30	4570	4359	1.75		
0.35	4000	3810	2.0		
0.39	3440	3358	2.3		
0.44	3090	2977	2.6		
0.51	2700	2599	3.0		
0.58	2340	2286	3.4		
0.28	4960	4669	0.85	WK97 WR57 WKF97 WR57 WKA97 WR57 WKAF97 WR57	4P
0.32	4390	4082	1.00		
0.37	3860	3583	1.10		
0.42	3370	3108	1.25		
0.48	2910	2757	1.50		
0.55	2640	2419	1.65		
0.62	2290	2123	1.90		
0.71	2030	1856	2.1		
0.81	1710	1625	2.5		
0.92	1490	1430	2.9		
1.0	1380	1261	3.1		
1.2	1210	1102	3.6		

输出转速 Output speed (r/min)	输出转矩 Output torque (N.M)	传动比 Ratio (i)	使用系数 Service factor (fB)	机型号 Type	电机级数 Motor pole
0.18KW					
1.4	1040	957	4.1	WK97 WR57 WKF97 WR57 WKA97 WR57 WKAF97 WR57	4P
1.5	930	855	4.6		
1.8	755	743	5.7		
2.0	675	652	6.4		
0.42	3330	3107	0.80	WK87 WR57 WKF87 WR57 WKA87 WR57 WKAF87WR57	4P
0.48	2880	2728	0.95		
0.56	2520	2371	1.05		
0.63	2290	2088	1.20		
0.71	2030	1854	1.35		
0.80	1820	1657	1.50		
0.93	1540	1415	1.75		
1.1	1340	1229	2.0		
1.2	1160	1078	2.3		
1.4	1000	951	2.7		
1.6	870	837	3.1		
1.8	755	726	3.6		
0.87	1670	1514	0.95	WK77 WR37 WKF77 WR37 WKA77 WR37 WKAF77 WR37	4P
0.95	1530	1388	1.00		
1.1	1340	1218	1.15		
1.2	1170	1053	1.35		
1.4	1030	924	1.50		
1.6	910	815	1.70		
1.9	750	709	2.1		
2.1	655	622	2.4		
2.4	590	552	2.6		
2.7	515	485	3.0		
3.1	455	428	3.4		
3.6	400	367	3.9		
1.5	980	903	0.85	WK67 WR37 WKF67 WR37 WKA67 WR37 WKAF67 WR37	4P
1.7	890	793	0.90		
1.9	745	697	1.10		
2.2	655	613	1.25		
2.4	580	542	1.40		
2.8	520	471	1.60		
3.2	445	420	1.85		
3.7	395	361	2.1		
4.1	350	323	2.3		
4.7	295	279	2.8		
2.2	660	615	0.90	WK57 WR37 WKF57 WR37 WKA57 WR37 WKAF57 WR37	4P
2.4	580	544	1.05		
2.8	515	473	1.15		
3.1	450	421	1.35		
3.6	395	362	1.50		
4.1	350	319	1.75		
4.7	300	280	2.0		
5.4	260	246	2.3		
6.1	230	215	2.6		
6.9	205	192	2.9		
7.9	178	166	3.4		
3.5	400	375	1.00	WK47 WR37 WKF47 WR37 WKA47 WR37 WKAF47 WR37	4P
4.0	360	327	1.10		
4.6	315	289	1.25		
5.2	275	256	1.45		
5.9	245	225	1.65		
6.7	210	198	1.90		
7.7	183	171	2.2		
8.6	164	153	2.4		
10	142	131	2.8		
6.4	225	205	0.90	WK37 WR17 WKF37 WR17 WKA37 WR17 WKAF37 WR17	4P
7.3	199	181	1.00		
8.2	175	160	1.15		
9.7	148	136	1.35		
10	140	127	1.45		

输出转速 Output speed (r/min)	输出转矩 Output torque (N.M)	传动比 Ratio (i)	使用系数 Service factor (f_B)	机型号 Type	电机级数 Motor pole
0.18KW					
6.0	285	144.79	2.9	WK 67 WKF 67 WKA 67 WKAF 67	6P
7.0	145	123.54	3.4		
8.1	215	108.03	3.8		
8.5	205	102.62	4.0		
9.1	189	144.79	4.3	WK 67 WKF 67 WKA 67 WKAF 67	4P
11	161	123.54	5.1		
12	141	108.03	5.8		
6.0	285	145.15	2.1	WK 57 WKF 57 WKA 57 WKAF 57	6P
7.0	245	123.85	2.5		
8.0	215	108.29	2.8		
8.5	205	102.88	3.0		
9.6	178	90.26	3.4		
9.1	189	145.15	3.2	WK 57 WKF 57 WKA 57 WKAF 57	4P
11	161	123.85	3.7		
12	141	108.29	4.3		
13	134	102.88	4.5		
15	118	90.26	5.1		
17	100	76.56	6.0		
6.6	260	131.87	1.55	WK 47 WKF 47 WKA 47 WKAF 47	6P
7.2	240	121.48	1.65		
8.3	205	104.37	1.95		
9.6	180	90.86	2.2		
10	168	85.12	2.4		
10	172	131.87	2.3	WK 47 WKF 47 WKA 47 WKAF 47	4P
11	158	121.48	2.5		
13	136	104.37	2.9		
15	118	90.86	3.4		
16	111	85.12	3.6		
8.2	210	106.38	0.95	WK 37 WKF 37 WKA 37 WKAF 37	6P
8.9	193	97.81	1.05		
10	165	83.69	1.20		
12	143	72.54	1.40		
12	139	106.38	1.45	WK 37 WKF 37 WKA 37 WKAF 37	4P
14	127	97.81	1.55		
16	109	83.69	1.85		
18	95	72.54	2.1		
19	88	67.80	2.3		
23	76	58.60	2.6		
27	65	49.79	3.1		
30	58	44.46	3.5		
35	49	37.97	4.1		
37	46	35.57	4.3		
44	39	29.96	5.1		
46	38	28.83	5.3		
53	33	24.99	6.2		
57	30	23.36	6.4		
65	26	20.19	7.0		
77	22	17.15	8.1		
86	20	15.31	8.8		
101	17	13.08	9.7		
109	16	12.14	10		
126	14	10.49	12		
148	12	8.91	14		
166	10	7.96	15		

输出转速 Output speed (r/min)	输出转矩 Output torque (N.M)	传动比 Ratio (i)	使用系数 Service factor (f_B)	机型号 Type	电机级数 Motor pole
0.25KW					
0.13	15300	9819	0.85	WK127 WR77 WKF127 WR77 WKA127 WR77 WKAF127 WR77	4P
0.15	13000	8443	1.00		
0.17	11700	7482	1.10		
0.20	10200	6565	1.30		
0.22	8770	5804	1.50		
0.26	7670	5027	1.70		
0.29	6680	4423	1.95		
0.33	5850	3889	2.2		
0.39	4930	3311	2.6		
0.21	9440	6184	0.85	WK107 WR77 WKF107 WR77 WKA107 WR77 WKAF107 WR77	4P
0.23	8520	5662	0.95		
0.25	7730	5138	1.05		
0.30	6700	4359	1.20		
0.34	5850	3810	1.35		
0.39	5070	3358	1.60		
0.44	4540	2977	1.75		
0.50	3970	2599	2.0		
0.57	3450	2286	2.3		
0.67	2930	1939	2.7		
0.76	2640	1713	3.0		
0.84	2390	1554	3.3		
0.97	2060	1336	3.9		
0.42	4890	3108	0.90	WK97 WR57 WKF97 WR57 WKA97 WR57 WKAF97 WR57	4P
0.47	4250	2757	1.00		
0.54	3840	2419	1.10		
0.61	3340	2123	1.30		
0.70	2950	1856	1.45		
0.80	2520	1625	1.70		
0.91	2190	1430	1.95		
1.0	2010	1261	2.1		
1.2	1750	1102	2.5		
1.4	1520	957	2.8		
1.5	1360	855	3.2		
0.62	3320	2088	0.80	WK87 WR57 WKF87 WR57 WKA87 WR57 WKAF87WR57	4P
0.70	2950	1854	0.90		
0.78	2640	1657	1.00		
0.92	2250	1415	1.20		
1.1	1950	1229	1.40		
1.2	1700	1078	1.60		
1.4	1470	951	1.85		
1.5	1280	837	2.1		
1.8	1110	726	2.4		
2.0	990	638	2.7		
1.2	1690	1053	0.90	WK77 WR37 WKF77 WR37 WKA77 WR37 WKAF77 WR37	4P
1.4	1480	924	1.05		
1.6	1310	815	1.20		
1.8	1100	709	1.40		
2.1	960	622	1.60		
2.3	860	552	1.80		
2.7	755	485	2.0		
3.0	665	428	2.3		
3.5	580	367	2.7		
4.0	515	328	3.0		
4.5	460	290	3.4		
5.2	395	252	3.9		
5.9	345	221	4.5		
6.7	305	195	5.1		
7.4	270	175	5.7		
2.1	960	613	0.85	WK67 WR37 WKF67 WR37 WKA67 WR37 WKAF67 WR37	4P
2.4	850	542	0.95		
2.8	755	471	1.10		
3.1	655	420	1.25		
3.6	575	361	1.45		

输出转速 Output speed (r/min)	输出转矩 Output torque (N.M)	传动比 Ratio (i)	使用系数 Service factor (fB)	机型号 Type	电机级数 Motor pole
0.25KW					
4.0	510	323	1.60	WK67 WR37	4P
4.7	430	279	1.90	WKF67 WR37	
5.3	385	246	2.1	WKA67 WR37	
6.0	335	217	2.4	WKAF67 WR37	
3.1	655	421	0.90	WK57 WR37	4P
3.6	575	362	1.05	WKF57 WR37	
4.1	505	319	1.20	WKA57 WR37	
4.7	435	280	1.35	WKAF57 WR37	
5.3	385	246	1.55		
6.1	335	215	1.80		
6.8	300	192	2.0		
7.8	260	166	2.3		
9.0	225	145	2.7		
10	205	129	2.9		
12	173	111	3.5		
13	152	97	4.0		
4.4	540	154.02	2.9	WK 77	8P
5.0	475	135.28	3.3	WKF 77	
5.3	450	128.52	3.4	WKA 77	
6.0	400	113.56	3.9	WKAF 77	
4.6	520	192.18	2.8	WK 77	6P
4.9	485	179.37	3.0	WKF 77	
5.7	420	154.02	3.7	WKA 77	
6.5	365	135.28	4.2	WKAF 77	
5.5	435	123.54	1.90	WK 67	8P
6.3	380	108.03	2.2	WKF 67	
6.6	360	102.62	2.3	WKA 67	
7.6	315	90.04	2.6	WKAF 67	
6.1	395	144.79	2.1	WK 67	6P
7.1	335	123.54	2.5	WKF 67	
8.1	295	108.03	2.8	WKA 67	
8.6	280	102.62	3.0	WKAF 67	
9.0	265	144.79	3.1	WK 67	4P
11	225	123.54	3.6	WKF 67	
12	198	108.03	4.1	WKA 67	
13	189	102.62	4.3	WKAF 67	
6.1	395	145.15	1.50	WK 57	6P
7.1	335	123.85	1.80	WKF 57	
8.1	295	108.29	2.0	WKA 57	
8.6	280	102.88	2.2	WKAF 57	
9.8	245	90.26	2.5		
11	210	76.56	2.9		
9.0	265	145.15	2.2	WK 57	4P
11	225	123.85	2.6	WKF 57	
12	199	108.29	3.0	WKA 57	
13	189	102.88	3.2	WKAF 57	
14	166	90.26	3.6		
17	141	76.56	4.3		
6.7	360	131.87	1.10	WK 47	6P
7.2	330	121.48	1.20	WKF 47	
8.4	285	104.37	1.40	WKA 47	
9.7	245	90.86	1.60	WKAF 47	
10	230	85.12	1.75		
9.9	240	131.87	1.65	WK 47	4P
11	225	121.48	1.80	WKF 47	
12	192	104.37	2.1	WKA 47	
14	167	90.86	2.4	WKAF 47	
15	156	85.12	2.6		

输出转速 Output speed (r/min)	输出转矩 Output torque (N.M)	传动比 Ratio (i)	使用系数 Service factor (fB)	机型号 Type	电机级数 Motor pole
0.25KW					
11	225	83.69	0.90	WK 37	6P
12	197	72.54	1.00	WKF 37	
13	184	67.80	1.10	WKA 37	
15	159	58.60	1.25	WKAF 37	
18	135	49.79	1.50		
12	195	106.38	1.00	WK 37	4P
13	180	97.81	1.10	WKF 37	
16	154	83.69	1.30	WKA 37	
18	133	72.54	1.50	WKAF 37	
19	125	67.80	1.60		
22	108	58.60	1.85		
26	91	49.79	2.2		
29	82	44.46	2.5		
34	70	37.97	2.9		
37	65	35.57	3.1		
43	55	29.96	3.6		
45	53	28.83	3.8		
52	46	24.99	4.4		
56	43	23.36	4.6		
64	37	20.19	5.0		
76	32	17.15	5.7		
85	28	15.32	6.2		
99	24	13.08	6.9		
107	22	12.14	7.2		
124	19	10.49	8.3		
146	16	8.91	9.8		
163	15	7.96	11		
191	13	6.80	12		
204	12	6.37	12		
0.37KW					
0.18	16600	7482	0.80	WK127 WR77	4P
0.21	14500	6565	0.90	WKF127 WR77	
0.24	12600	5804	1.05	WKA127 WR77	
.0.27	11000	5027	1.20	WKAF127 WR77	
0.31	9610	4423	1.35		
0.35	8430	3889	1.55		
0.42	7120	3311	1.85		
0.72	4230	1926	3.1		
0.79	3860	1757	3.4		
0.90	3360	1541	3.9		
0.36	8380	3810	0.95	WK107 WR77	4P
0.41	7300	3358	1.10	WKF107 WR77	
0.46	6510	2977	1.25	WKA107 WR77	
0.53	5690	2599	1.40	WKAF107 WR77	
0.60	4970	2286	1.60		
0.71	4210	1939	1.90		
0.81	3790	1713	2.1		
0.89	3440	1554	2.3		
1.0	2950	1336	2.7		
1.2	2580	1166	3.1		
0.65	4770	2123	0.90	WK97 WR57	4P
0.74	4200	1856	1.00	WKF97 WR57	
0.85	3610	1625	1.20	WKA97 WR57	
0.96	3160	1430	1.35	WKAF97 WR57	
1.1	2850	1261	1.50		
1.2	2490	1102	1.70		
1.4	2160	957	2.0		
1.6	1930	855	2.2		
1.9	1620	743	2.7		
2.1	1430	652	3.0		
2.4	1280	573	3.4		

输出转速 Output speed (r/min)	输出转矩 Output torque (N.M)	传动比 Ratio (i)	使用系数 Service factor (f_B)	机型号 Type	电机级数 Motor pole
0.37KW					
0.97	3200	1415	0.85	WK87 WR57 WKF87 WR57 WKA87 WR57 WKAF87WR57	4P
1.1	2770	1229	0.95		
1.3	2420	1078	1.10		
1.5	2110	951	1.30		
1.6	1850	837	1.45		
1.9	1600	726	1.70		
2.2	1420	638	1.90		
2.5	1240	562	2.2		
2.9	1040	474	2.6		
3.2	940	426	2.9		
3.7	810	373	3.3		
1.7	1860	815	0.85	WK77 WR37 WKF77 WR37 WKA77 WR37 WKAF77 WR37	4P
2.0	1580	709	1.00		
2.2	1380	622	1.10		
2.5	1230	552	1.25		
2.8	1080	485	1.45		
3.2	950	428	1.60		
3.8	830	367	1.85		
4.2	735	328	2.1		
4.8	655	290	2.4		
5.5	565	252	2.8		
6.2	495	221	3.1		
7.1	435	195	3.5		
7.9	390	175	4.0		
9.0	340	154	4.5		
3.3	940	420	0.90	WK67 WR37 WKF67 WR37 WKA67 WR37 WKAF67 WR37	4P
3.8	820	361	1.00		
4.3	725	323	1.15		
4.9	625	279	1.30		
5.6	550	246	1.50		
6.3	485	217	1.70		
7.2	430	191	1.90		
8.3	370	166	2.2		
9.6	320	144	2.5		
11	275	122	3.0		
4.9	625	280	0.95	WK57 WR37 WKF57 WR37 WKA57 WR37 WKAF57 WR37	4P
5.6	550	246	1.10		
6.4	480	215	1.25		
7.2	430	192	1.40		
8.3	370	166	1.60		
9.6	325	145	1.85		
11	290	129	2.1		
12	245	111	2.4		
14	215	97	2.8		
3.9	910	174.19	3.0	WK 87 WKF 87 WKA 87 WKAF 87	8P
4.1	850	164.34	3.2		
4.6	765	147.33	3.5		
4.6	775	197.37	3.5	WK 87 WKF 87 WKA 87 WKAF 87	6P
5.2	685	174.19	4.0		
5.0	705	135.28	2.2	WK 77 WKF 77 WKA 77 WKAF 77	8P
5.3	670	128.52	2.3		
6.0	590	113.56	2.6		
7.0	505	97.05	3.1		
5.8	605	154.02	2.6	WK 77 WKF 77 WKA 77 WKAF 77	6P
6.7	530	135.28	2.9		
7.0	505	128.52	3.1		
7.9	445	113.56	3.5		

输出转速 Output speed (r/min)	输出转矩 Output torque (N.M)	传动比 Ratio (i)	使用系数 Service factor (f_B)	机型号 Type	电机级数 Motor pole
0.37KW					
7.2	490	192.18	3.0	WK 77 WKF 77 WKA 77 WKAF 77	4P
7.7	460	179.37	3.2		
9.0	395	154.02	3.9		
6.3	560	108.03	1.45	WK 67 WKF 67 WKA 67 WKAF 67	8P
6.6	535	102.32	1.55		
7.6	470	90.04	1.75		
7.3	485	123.54	1.70	WK 67 WKF 67 WKA 67 WKAF 67	6P
8.3	425	108.03	1.95		
8.8	405	102.62	2.0		
10	355	90.04	2.3		
9.5	370	144.79	2.2	WK 67 WKF 67 WKA 67 WKAF 67	4P
11	315	123.54	2.6		
13	275	108.03	3.0		
15	230	90.04	3.6		
18	196	76.37	4.2		
7.3	485	123.85	1.25	WK 57 WKF 57 WKA 57 WKAF 57	6P
8.3	425	108.29	1.40		
8.8	405	102.88	1.50		
10	355	90.26	1.70		
12	300	76.56	2.0		
13	270	69.12	2.2		
9.5	370	145.15	1.60	WK 57 WKF 57 WKA 57 WKAF 57	4P
11	315	123.85	1.90		
13	275	108.29	2.2		
13	265	102.88	2.3		
15	230	90.26	2.6		
18	196	76.56	3.1		
20	177	69.12	3.4		
8.6	410	104.37	1.00	WK 47 WKF 47 WKA 47 WKAF 47	6P
9.9	355	90.86	1.10		
11	335	85.12	1.20		
12	295	75.20	1.35		
10	340	131.87	1.20	WK 47 WKF 47 WKA 47 WKAF 47	4P
11	310	121.48	1.30		
13	265	104.37	1.50		
15	235	90.86	1.70		
16	220	85.12	1.85		
18	193	75.20	2.1		
20	179	69.84	2.2		
22	162	63.30	2.5		
14	250	97.81	0.80	WK 37 WKF 37 WKA 37 WKAF 37	4P
16	215	83.69	0.95		
19	186	72.54	1.10		
20	174	67.80	1.15		
24	150	58.60	1.35		
28	128	49.79	1.55		
31	114	44.46	1.75		
36	97	37.97	2.1		
39	91	35.57	2.2		
46	77	29.96	2.6		
48	74	28.83	2.7		
55	64	24.99	3.1		
59	60	23.36	3.3		
68	52	20.19	3.6		
80	44	17.15	4.1		
90	39	15.32	4.5		
105	34	13.08	4.9		

输出转速 Output speed (r/min)	输出转矩 Output torque (N.M)	传动比 Ratio (i)	使用系数 Service factor (fB)	机型号 Type	电机级数 Motor pole
0.37KW					
114	31	12.14	5.1	WK 37 WKF 37 WKA 37 WKAF 37	4P
132	27	10.49	5.9		
155	23	8.91	7.0		
173	20	7.96	7.6		
203	17	6.80	8.6		
217	16	6.37	8.9		
257	14	5.36	10		
0.55KW					
0.08	55900	16978	0.90	WK187 WR97 WKA187 WR97	4P
0.10	46500	14272	1.10		
0.10	42500	13116	1.20		
0.12	37400	11647	1.35		
0.19	23900	7343	2.1		
0.12	38400	11573	0.85	WK167 WR97 WKA167 WR97	4P
0.13	33800	10264	0.95		
0.16	28100	8628	1.15		
0.21	21400	6562	1.50		
0.25	17200	5355	1.85		
0.33	13200	4079	2.4		
0.20	22400	6881	0.80	WK157 WR97 WKF157 WR97 WKA157 WR97 WKAF157 WR97	4P
0.23	19300	5931	0.95		
0.34	13000	3979	1.40		
0.45	9940	3051	1.80		
0.31	14900	4423	0.85	WK127 WR77 WKF127 WR77 WKA127 WR77 WKAF127 WR77	4P
0.35	13000	3889	1.00		
0.41	11100	3311	1.20		
0.45	10000	3009	1.30		
0.52	8630	2607	1.50		
0.71	6560	1926	2.0		
0.77	5980	1757	2.2		
0.88	5220	1541	2.5		
1.0	4570	1342	2.8		
1.2	3990	1177	3.3		
1.3	3490	1025	3.7		
0.46	10100	2977	0.80	WK107 WR77 WKF107 WR77 WKA107 WR77 WKAF107 WR77	4P
0.52	8770	2599	0.90		
0.59	7690	2286	1.05		
0.70	6520	1939	1.25		
0.79	5850	1713	1.35		
0.87	5310	1554	1.50		
1.0	4570	1336	1.75		
1.2	3990	1166	2.0		
1.3	3450	1030	2.3		
1.5	3000	904	2.7		
1.7	2700	793	3.0		
2.0	2360	696	3.4		
2.2	2050	615	3.9		
0.95	4880	1430	0.90	WK97 WR57 WKF97 WR57 WKA97 WR57 WKAF97 WR57	4P
1.1	4380	1261	1.00		
1.2	3820	1102	1.15		
1.4	3320	957	1.30		
1.6	2960	855	1.45		
1.8	2520	743	1.70		
2.1	2220	652	1.95		
2.4	1970	573	2.2		
2.7	1700	504	2.5		
3.1	1470	437	2.9		
3.6	1300	382	3.3		
4.5	1040	305	4.1		

输出转速 Output speed (r/min)	输出转矩 Output torque (N.M)	传动比 Ratio (i)	使用系数 Service factor (fB)	机型号 Type	电机级数 Motor pole
0.55KW					
1.4	3260	951	0.85	WK87 WR57 WKF87 WR57 WKA87 WR57 WKAF87WR57	4P
1.6	2860	837	0.95		
1.9	2480	726	1.10		
2.1	2190	638	1.25		
2.4	1920	562	1.40		
2.9	1620	474	1.65		
3.2	1450	426	1.85		
3.7	1260	373	2.1		
4.1	1110	330	2.4		
4.6	990	294	2.7		
5.4	850	250	3.2		
5.8	800	236	3.4		
6.8	680	201	4.0		
2.5	1900	552	0.80	WK77 WR37 WKF77 WR37 WKA77 WR37 WKAF77 WR37	4P
2.8	1670	485	0.95		
3.2	1470	428	1.05		
3.7	1270	367	1.20		
4.2	1130	328	1.35		
4.7	1000	290	1.55		
5.4	870	252	1.80		
6.2	760	221	2.0		
7.0	670	195	2.3		
7.8	600	175	2.6		
8.8	530	154	2.9		
4.9	960	279	0.85	WK67 WR37 WKF67 WR37 WKA67 WR37 WKAF67 WR37	4P
5.5	840	246	0.95		
6.2	745	217	1.10		
7.1	660	191	1.25		
8.2	570	166	1.45		
9.4	495	144	1.65		
11	420	122	1.95		
7.1	660	192	0.90	WK57 WR37 WKF57 WR37 WKA57 WR37 WKAF57 WR37	4P
8.2	575	166	1.05		
9.4	495	145	1.20		
11	445	129	1.35		
12	380	111	1.60		
14	335	97	1.80		
3.9	1350	174.19	2.0	WK 87 WKF 87 WKA 87 WKAF 87	8P
4.1	1270	164.34	2.1		
4.6	1140	147.32	2.4		
4.6	1150	197.37	2.3	WK 87 WKF 87 WKA 87 WKAF 87	6P
5.2	1020	174.19	2.7		
5.5	960	164.34	2.8		
6.1	860	147.33	3.1		
5.0	1040	135.28	1.50	WK 77 WKF 77 WKA 77 WKAF 77	8P
5.3	990	128.52	1.55		
6.0	880	113.56	1.75		
7.0	750	97.05	2.1		
5.8	900	154.02	1.70	WK 77 WKF 77 WKA 77 WKAF 77	6P
6.7	790	135.28	1.95		
7.0	750	128.52	2.1		
7.9	665	113.56	2.3		
8.8	595	154.02	2.6	WK 77 WKF 77 WKA 77 WKAF 77	4P
10	520	135.28	3.0		
11	495	128.52	3.1		
12	440	113.56	3.5		
14	375	97.05	4.1		

输出转速 Output speed (r/min)	输出转矩 Output torque (N.M)	传动比 Ratio (i)	使用系数 Service factor (f_B)	机型号 Type	电机级数 Motor pole
0.55KW					
7.3	720	123.54	1.15	WK 67 WKF 67 WKA 67 WKAF 67	6P
8.3	630	108.03	1.30		
8.8	600	102.62	1.35		
10	525	90.04	1.55		
12	445	76.37	1.85		
11	475	123.54	1.70	WK 67 WKF 67 WKA 67 WKAF 67	4P
13	415	108.03	1.95		
15	350	90.04	2.4		
18	295	76.37	2.8		
8.3	630	108.29	0.95	WK 57 WKF 57 WKA 57 WKAF 57	6P
8.8	600	102.88	1.00		
10	525	90.26	1.15		
12	445	76.56	1.35		
13	405	69.12	1.50		
15	355	60.81	1.70		
16	335	57.42	1.80		
11	480	123.85	1.25	WK 57 WKF 57 WKA 57 WKAF 57	4P
13	420	108.29	1.45		
13	395	102.88	1.50		
15	350	90.26	1.70		
18	295	76.56	2.0		
20	265	69.12	2.2		
22	235	60.81	2.6		
24	220	57.42	2.7		
13	405	104.37	1.00	WK 47 WKF 47 WKA 47 WKAF 47	4P
15	350	90.86	1.15		
16	330	85.12	1.20		
18	290	75.20	1.40		
19	270	69.84	1.50		
21	245	63.30	1.65		
24	220	56.83	1.80		
28	189	48.95	2.1		
30	178	46.04	2.2		
23	225	58.60	0.90	WK 37 WKF 37 WKA 37 WKAF 37	4P
27	192	49.79	1.05		
31	172	44.46	1.15		
36	147	37.97	1.35		
38	137	35.57	1.45		
45	116	29.96	1.75		
47	111	28.83	1.80		
54	97	24.99	2.1		
58	90	23.36	2.2		
67	78	20.19	2.4		
79	66	17.15	2.7		
89	59	15.32	3.0		
104	51	13.08	3.3		
112	47	12.14	3.4		
130	41	10.49	4.0		
153	34	8.91	4.7		
171	31	7.96	5.1		
200	26	6.80	5.7		
214	25	6.37	5.9		
254	21	5.36	6.8		
0.75KW					
0.11	58400	13116	0.85	WK187 WR97 WKA187 WR97	4P
0.12	51500	11647	0.95		
0.19	32800	7343	1.50		
0.20	30000	6747	1.65		
0.23	26500	5991	1.90		

输出转速 Output speed (r/min)	输出转矩 Output torque (N.M)	传动比 Ratio (i)	使用系数 Service factor (f_B)	机型号 Type	电机级数 Motor pole
0.75KW					
0.16	38600	8628	0.85	WK167 WR97 WKA167 WR97	4P
0.21	29300	6562	1.10		
0.26	23700	5355	1.35		
0.34	18200	4079	1.75		
0.41	15100	3376	2.1		
0.35	17800	3979	1.00	WK157 WR97 WKF157 WR97 WKA157 WR97 WKAF157 WR97	4P
0.45	13600	3051	1.30		
0.83	7440	1659	2.4		
1.0	6040	1365	3.0		
0.42	15100	3311	0.85	WK127 WR77 WKF127 WR77 WKA127 WR77 WKAF127 WR77	4P
0.46	13700	3009	0.95		
0.53	11800	2607	1.10		
0.72	8930	1926	1.45		
0.79	8150	1757	1.60		
0.90	7120	1541	1.85		
1.0	6220	1342	2.1		
1.2	5440	1177	2.4		
1.4	4750	1025	2.7		
1.5	4150	899	3.1		
0.81	7960	1713	1.00	WK107 WR77 WKF107 WR77 WKA107 WR77 WKAF107 WR77	4P
0.89	7230	1554	1.10		
1.0	6210	1336	1.30		
1.2	5420	1166	1.50		
1.3	4710	1030	1.70		
1.5	4120	904	1.95		
1.7	3680	793	2.2		
2.0	3210	696	2.5		
2.2	2800	615	2.8		
1.2	5180	1102	0.85	WK97 WR57 WKF97 WR57 WKA97 WR57 WKAF97 WR57	4P
1.4	4490	957	0.95		
1.6	4020	855	1.05		
1.9	3430	743	1.25		
2.1	3020	652	1.40		
2.4	2680	573	1.60		
2.7	2320	504	1.85		
3.2	2010	437	2.1		
3.6	1770	382	2.4		
4.5	1420	305	3.0		
5.4	1190	258	3.6		
5.9	1080	232	4.0		
6.9	920	199	4.7		
1.9	3370	726	0.80	WK87 WR57 WKF87 WR57 WKA87 WR57 WKAF87WR57	4P
2.2	2970	638	0.90		
2.5	2610	562	1.05		
2.9	2200	474	1.25		
3.2	1980	426	1.35		
3.7	1720	373	1.55		
4.2	1520	330	1.80		
4.7	1350	294	2.0		
5.5	1160	250	2.3		
5.8	1100	236	2.5		
6.9	930	201	2.9		
3.8	1720	367	0.90	WK77 WR37 WKF77 WR37 WKA77 WR37 WKAF77 WR37	4P
4.2	1540	328	1.00		
4.8	1360	290	1.15		
5.5	1180	252	1.30		
6.2	1030	221	1.50		
3.9	1830	176.05	2.3	WK 97 WKF 97 WKA 97 WKAF 97	8P
4.5	1590	153.21	2.7		
4.9	1460	140.28	3.0		

输出转速 Output speed (r/min)	输出转矩 Output torque (N.M)	传动比 Ratio (i)	使用系数 Service factor (fB)	机型号 Type	电机级数 Motor pole
0.75KW					
4.7	1530	147.32	1.75	WK 87	8P
5.4	1320	126.91	2.0	WKF 87	
6.0	1200	115.82	2.2	WKA 87	
6.7	1070	102.71	2.5	WKAF 87	
5.2	1390	174.19	1.95	WK 87	6P
5.5	1310	164.34	2.1	WKF 87	
6.1	1170	147.32	2.3	WKA 87	
7.1	1010	126.91	2.7	WKAF 87	
7.0	1020	197.37	2.6	WK 87	4P
7.9	900	174.19	3.0	WKF 87	
8.4	850	164.34	3.2	WKA 87	
9.4	765	147.32	3.5	WKAF 87	
6.7	1080	135.28	1.45	WK 77	6P
7.0	1020	128.52	1.50	WKF 77	
7.9	900	113.56	1.70	WKA 77	
9.3	770	97.05	2.0	WKAF 77	
10	710	88.97	2.2		
9.0	800	154.02	1.95	WK 77	4P
10	700	135.28	2.2	WKF 77	
11	665	128.52	2.3	WKA 77	
12	590	113.56	2.6	WKAF 77	
14	505	97.05	3.1		
11	640	123.54	1.30	WK 67	4P
13	560	108.03	1.45	WKF 67	
15	465	90.04	1.75	WKA 67	
18	395	76.37	2.1	WKAF 67	
20	360	68.95	2.3		
23	315	60.66	2.6		
24	295	57.28	2.8		
11	645	123.85	0.95	WK 57	4P
13	560	108.29	1.05	WKF 57	
13	535	102.88	1.10	WKA 57	
15	470	90.26	1.30	WKAF 57	
18	395	76.56	1.50		
20	360	69.12	1.65		
23	315	60.81	1.920		
24	300	57.42	2.0		
28	255	48.89	2.4		
31	230	44.43	2.6		
18	390	75.20	1.00	WK 47	4P
20	365	69.84	1.10	WKF 47	
22	330	63.30	1.20	WKA 47	
24	295	56.83	1.35	WKAF 47	
28	255	48.95	1.55		
30	240	46.04	1.65		
35	205	39.61	1.95		
39	184	35.39	2.2		
44	162	31.30	2.5		
31	230	44.46	0.85	WK 37	4P
36	197	37.97	1.00	WKF 37	
39	185	35.57	1.10	WKA 37	
46	156	29.96	1.30	WKAF 37	
48	150	28.83	1.35		
55	130	24.99	1.55		
59	121	23.36	1.60		
68	105	20.19	1.75		
80	89	17.15	2.0		
90	80	15.32	2.2		
105	68	13.08	2.4		
114	63	12.14	2.5		
132	54	10.49	2.9		

输出转速 Output speed (r/min)	输出转矩 Output torque (N.M)	传动比 Ratio (i)	使用系数 Service factor (fB)	机型号 Type	电机级数 Motor pole
0.75KW					
155	46	8.91	3.5	WK 37	4P
173	41	7.96	3.8	WKF 37	
203	35	6.80	4.2	WKA 37	
217	33	6.37	4.4	WKAF 37	
257	28	5.36	5.0		
1.1KW					
0.15	60700	9363	0.80	WK187 WR97	4P
0.17	52400	8126	0.95	WKA187 WR97	
0.19	48300	7343	1.05		
0.21	44300	6747	1.15		
0.23	39200	5991	1.30		
0.26	34900	5358	1.45		
0.29	31200	4817	1.60		
0.32	28300	4370	1.75		
0.26	35000	5355	0.90	WK167 WR97	4P
0.29	31200	4788	1.05	WKA167 WR97	
0.34	26800	4079	1.20		
0.41	22200	3376	1.45		
0.51	18000	2755	1.80		
0.64	14600	2182	2.2		
0.82	11300	1704	2.8		
0.99	9330	1408	3.4		
1.1	8560	1296	3.7		
0.40	22900	3516	0.80	WK157 WR97	4P
0.46	20100	3051	0.90	WKF157 WR97	
0.54	16900	2610	1.05	WKA157 WR97	
0.60	15100	2322	1.20	WKAF157 WR97	
0.84	11000	1659	1.65		
1.0	8970	1365	2.0		
1.1	8030	1229	2.2		
1.3	7150	1093	2.5		
1.5	6160	942	2.9		
1.6	5550	854	3.2		
0.73	13100	1926	1.00	WK127 WR77	4P
0.80	11900	1757	1.10	WKF127 WR77	
0.91	10400	1541	1.25	WKA127 WR77	
1.0	9100	1342	1.45	WKAF127 WR77	
1.2	7960	1177	1.65		
1.4	6950	1025	1.85		
1.6	6080	899	2.1		
1.8	5270	790	2.5		
2.0	4740	704	2.7		
2.3	4090	610	3.2		
2.5	3690	549	3.5		
2.9	3180	477	4.1		
1.2	7920	1166	1.00	WK107 WR77	4P
1.4	6920	1030	1.15	WKF107 WR77	
1.5	6050	904	1.30	WKA107 WR77	
1.8	5380	793	1.50	WKAF107 WR77	
2.0	4700	696	1.70		
2.3	4120	615	1.95		
2.7	3500	522	2.3		
3.0	3080	461	2.6		
3.4	2720	408	2.9		
3.8	2450	364	3.3		
4.4	2140	318	3.7		
1.9	5030	743	0.85	WK97 WR57	4P
2.2	4420	652	0.95	WKF97 WR57	
2.4	3910	573	1.10	WKA97 WR57	
2.8	3400	504	1.25	WKAF97 WR57	
3.2	2940	437	1.45		
3.7	2590	382	1.65		
4.1	2300	342	1.85		

输出转速 Output speed (r/min)	输出转矩 Output torque (N.M)	传动比 Ratio (i)	使用系数 Service factor (fB)	机型号 Type	电机级数 Motor pole
1.1KW					
3.0	3220	474	0.85	WK87 WR57 WKF87 WR57 WKA87 WR57 WKAF87WR57	4P
3.3	2890	426	0.95		
3.8	2520	373	1.05		
4.2	2230	330	1.20		
4.8	1980	294	1.35		
5.6	1700	250	1.60		
5.9	1600	236	1.70		
7.0	1360	201	2.0		
3.9	2720	176.05	1.60	WK 97 WKF 97 WKA 97 WKAF 97	8P
4.4	2370	153.21	1.80		
4.8	2170	140.28	2.0		
5.5	1910	123.93	2.2		
5.2	2010	176.05	2.1	WK 97 WKF 97 WKA 97 WKAF 97	6P
6.0	1750	153.21	2.5		
6.6	1600	140.28	2.7		
7.4	1420	123.93	3.0		
7.9	1320	176.05	3.3	WK 97 WKF 97 WKA 97 WKAF 97	4P
9.1	1150	153.21	3.7		
10	1050	140.28	4.1		
5.3	1990	174.19	1.35	WK 87 WKF 87 WKA 87 WKAF 87	6P
5.6	1880	164.34	1.45		
6.2	1680	147.33	1.60		
7.2	1450	126.91	1.85		
8.0	1310	174.19	2.1	WK 87 WKF 87 WKA 87 WKAF 87	4P
8.5	1230	164.34	2.2		
9.5	1110	147.32	2.4		
11	950	126.91	2.8		
12	870	115.82	3.1		
6.8	1540	135.28	1.00	WK 77 WKF 77 WKA 77 WKAF 77	6P
7.2	1470	128.52	1.05		
8.1	1300	113.56	1.20		
9.5	1110	97.05	1.40		
10	1020	135.28	1.55	WK 77 WKF 77 WKA 77 WKAF 77	4P
11	960	128.52	1.60		
12	850	113.56	1.80		
14	730	97.05	2.1		
16	670	88.97	2.3		
18	585	78.07	2.7		
19	555	73.99	2.8		
13	810	108.03	1.00	WK 67 WKF 67 WKA 67 WKAF 67	4P
14	770	102.62	1.05		
16	675	90.04	1.20		
18	575	76.37	1.45		
20	515	68.95	1.60		
23	455	60.66	1.80		
24	430	57.28	1.90		
29	365	48.77	2.2		
32	335	44.32	2.5		
36	290	38.39	2.8		
16	675	90.26	0.90	WK 57 WKF 57 WKA 57 WKAF 57	4P
18	575	76.56	1.05		
20	520	69.12	1.15		
23	455	60.81	1.30		
24	430	57.42	1.40		
29	365	48.89	1.65		
32	335	44.43	1.80		
36	290	38.49	2.1		
39	270	35.70	2.2		
46	225	30.28	2.6		
51	205	27.34	2.9		

输出转速 Output speed (r/min)	输出转矩 Output torque (N.M)	传动比 Ratio (i)	使用系数 Service factor (fB)	机型号 Type	电机级数 Motor pole
1.1KW					
58	181	24.05	3.3	WK 57 WKF 57 WKA 57 WKAF 57	4P
62	170	22.71	3.5		
72	145	19.34	4.0		
80	132	17.57	4.2		
92	114	15.22	4.7		
106	99	13.25	5.1		
117	90	11.92	4.6		
124	85	11.26	4.9		
146	72	9.59	5.6		
161	65	8.71	6.0		
186	57	7.55	6.4		
213	49	6.57	7.0		
25	425	56.83	0.95	WK 47 WKF 47 WKA 47 WKAF 47	4P
29	365	48.95	1.10		
30	345	46.04	1.15		
35	295	39.61	1.35		
40	265	35.39	1.50		
45	235	31.30	1.70		
48	220	29.32	1.80		
54	194	25.91	2.1		
64	164	21.81	2.4		
72	147	19.58	2.7		
47	225	29.96	0.90	WK 37 WKF 37 WKA 37 WKAF 37	4P
56	188	24.99	1.05		
60	175	23.36	1.10		
69	152	20.19	1.20		
82	129	17.15	1.40		
91	115	15.32	1.50		
107	98	13.08	1.70		
115	91	12.14	1.75		
133	79	10.49	2.0		
157	67	8.91	2.4		
176	60	7.96	2.6		
206	51	6.80	2.9		
220	48	6.37	3.0		
261	40	5.36	3.5		
1.5KW					
0.21	60700	6747	0.80	WK187 WR97 WKA187 WR97	4P
0.24	53700	5991	0.95		
0.26	47900	5358	1.05		
0.29	42900	4817	1.15		
0.32	38900	4370	1.30		
0.39	33000	3609	1.50		
0.46	27800	3062	1.80		
0.56	22800	2519	2.2		
0.62	20400	2268	2.5		
0.35	36700	4079	0.85	WK167 WR97 WKA167 WR97	4P
0.42	30400	3376	1.05		
0.51	24700	2755	1.30		
0.65	19900	2182	1.60		
0.83	15500	1704	2.1		
1.0	12800	1408	2.5		
1.1	11800	1296	2.7		
0.61	20700	2322	0.85	WK157 WR97 WKF157 WR97 WKA157 WR97 WKAF157 WR97	4P
0.85	15100	1659	1.20		
1.0	12300	1365	1.45		
1.1	11100	1229	1.65		
1.3	9840	1093	1.85		
1.5	8480	942	2.1		
1.6	7650	854	2.3		
2.5	5050	567	3.6		
2.8	4490	504	4.0		

输出转速 Output speed (r/min)	输出转矩 Output torque (N.M)	传动比 Ratio (i)	使用系数 Service factor (fB)	机型号 Type	电机级数 Motor pole
1.5KW					
2.6	4820	536	2.7	WK127 WR87	4P
3.4	3770	418	3.5	WKF127 WR87	
3.8	3330	367	3.9	WKA127 WR87	
				WKAF127 WR87	
0.80	16200	1757	0.80	WK127 WR77	4P
0.91	14200	1541	0.90	WKF127 WR77	
1.0	12400	1342	1.05	WKA127 WR77	
1.2	10900	1177	1.20	WKAF127 WR77	
1.4	9470	1025	1.35		
1.6	8300	899	1.55		
1.8	7210	790	1.80		
2.0	6480	704	2.0		
2.3	5590	610	2.3		
2.6	5040	549	2.6		
3.0	4360	477	3.0		
3.4	3840	418	3.4		
1.4	9460	1030	0.85	WK107 WR77	4P
1.6	8280	904	0.95	WKF107 WR77	
1.8	7330	793	1.10	WKA107 WR77	
2.0	6420	696	1.25	WKAF107 WR77	
2.3	5640	615	1.40		
2.7	4780	522	1.65		
3.1	4210	461	1.90		
3.5	3720	408	2.2		
3.9	3350	364	2.4		
4.4	2920	318	2.7		
2.5	5320	573	0.80	WK97 WR57	4P
2.8	4650	504	0.95	WKF97 WR57	
3.2	4020	437	1.05	WKA97 WR57	
3.7	3540	382	1.20	WKAF97 WR57	
4.1	3140	342	1.35		
4.6	2820	305	1.50		
5.5	2380	258	1.80		
6.1	2140	232	2.0		
7.1	1840	199	2.3		
4.3	3040	330	0.90	WK87 WR57	4P
4.8	2700	294	1.00	WKF87 WR57	
5.6	2310	250	1.15	WKA87 WR57	
6.0	2180	236	1.25	WKAF87WR57	
7.0	1860	201	1.45		
7.7	1690	183	1.60		
4.9	2940	143.47	2.7	WK 107	8P
5.8	2490	121.46	3.2	WKF 107	
6.2	2300	112.41	3.5	WKA 107	
				WKAF 107	
4.6	3140	153.21	1.35	WK 97	8P
5.0	2870	140.28	1.50	WKF 97	
5.7	2540	123.93	1.70	WKA 97	
				WKAF 97	
5.2	2740	176.05	1.55	WK 97	6P
6.0	2390	153.21	1.80	WKF 97	
6.6	2180	140.28	1.95	WKA 97	
7.4	1930	123.93	2.2	WKAF 97	
8.0	1790	176.05	2.4	WK 97	4P
9.2	1560	153.21	2.8	WKF 97	
10	1430	140.28	3.0	WKA 97	
11	1260	123.93	3.4	WKAF 97	

输出转速 Output speed (r/min)	输出转矩 Output torque (N.M)	传动比 Ratio (i)	使用系数 Service factor (fB)	机型号 Type	电机级数 Motor pole
1.5KW					
6.2	2290	147.33	1.20	WK 87	6P
7.2	1980	126.91	1.35	WKF 87	
7.9	1800	115.82	1.50	WKA 87	
9.0	1600	102.71	1.70	WKAF 87	
8.1	1770	174.19	1.55	WK 87	4P
8.6	1670	164.34	1.60	WKF 87	
9.6	1500	147.32	1.80	WKA 87	
11	1290	126.91	2.1	WKAF 87	
12	1180	115.82	2.3		
14	1040	102.71	2.6		
16	880	86.34	3.1		
8.1	1770	113.56	0.90	WK 77	6P
9.5	1510	97.05	1.05	WKF 77	
10	1390	88.97	1.10	WKA 77	
12	1220	78.07	1.30	WKAF 77	
10	1370	135.28	1.15	WK 77	4P
11	1310	128.52	1.20	WKF 77	
12	1150	113.56	1.35	WKA 77	
15	990	97.05	1.55	WKAF 77	
16	900	88.97	1.70		
18	795	78.07	1.95		
19	750	73.99	2.1		
22	660	64.76	2.4		
24	595	58.34	2.6		
28	520	51.18	3.0		
31	460	45.16	3.4		
35	405	40.04	3.8		
16	910	90.04	0.90	WK 67	4P
18	775	76.37	1.05	WKF 67	
20	700	68.95	1.15	WKA 67	
23	615	60.66	1.35	WKAF 67	
25	580	57.28	1.40		
29	495	48.77	1.65		
32	450	44.32	1.80		
37	390	38.39	2.0		
40	360	35.62	2.3		
47	305	30.22	2.7		
52	275	27.28	3.0		
59	245	24.00	3.3		
23	620	60.81	0.95	WK 57	4P
25	585	57.42	1.05	WKF 57	
29	495	48.89	1.20	WKA 57	
32	450	44.43	1.35	WKAF 57	
37	390	38.49	1.55		
39	365	35.70	1.65		
47	310	30.28	1.95		
52	280	27.34	2.2		
59	245	24.05	2.5		
62	230	22.71	2.6		
73	196	19.34	2.9		
36	400	39.61	1.00	WK 47	4P
40	360	35.39	1.10	WKF 47	
45	320	31.30	1.25	WKA 47	
48	300	29.32	1.35	WKAF 47	
54	265	25.91	1.50		
65	220	21.81	1.80		
72	199	19.58	2.0		
84	171	16.86	2.2		
89	161	15.86	2.4		
103	139	13.65	2.6		
116	124	12.19	2.8		
120	120	11.77	2.3		

输出转速 Output speed (r/min)	输出转矩 Output torque (N.M)	传动比 Ratio (i)	使用系数 Service factor (f_B)	机型号 Type	电机级数 Motor pole
1.5KW					
60	235	23.36	0.80	WK 37 WKF 37 WKA 37 WKAF 37	4P
70	205	20.19	0.90		
82	174	17.15	1.05		
92	156	15.32	1.10		
108	133	13.08	1.25		
116	123	12.14	1.30		
134	107	10.49	1.50		
158	91	8.91	1.75		
177	81	7.96	1.90		
207	69	6.80	2.2		
221	65	6.37	2.2		
263	55	5.36	2.6		
2.2KW					
0.32	57900	4370	0.85	WK187 WR97 WKA187 WR97	4P
0.50	37000	2818	1.35		
0.39	48800	3609	1.00		
0.46	41300	3062	1.20		
0.56	33800	2519	1.50		
0.62	30400	2268	1.65		
0.69	27400	2054	1.80		
0.77	24200	1821	2.1		
0.88	21400	1605	2.3		
0.51	36600	2755	0.85	WK167 WR97 WKA167 WR97	4P
0.62	29800	2263	1.05		
0.65	29500	2182	1.10		
0.83	22900	1704	1.40		
1.0	19000	1408	1.70		
1.1	17400	1296	1.85		
1.3	14700	1101	2.2		
1.5	12600	944	2.5		
0.85	22400	1659	0.80	WK157 WR97 WKF157 WR97 WKA157 WR97 WKAF157 WR97	4P
1.0	18300	1365	1.00		
1.1	16500	1229	1.10		
1.3	14600	1093	1.25		
1.5	12600	942	1.45		
1.6	11400	854	1.60		
1.9	9990	756	1.80		
2.6	7180	536	1.80	WK127 WR87 WKF127 WR87 WKA127 WR87 WKAF127 WR87	4P
3.0	6310	473	2.1		
3.4	5600	418	2.3		
3.8	4950	367	2.6		
4.3	4440	330	2.9		
1.4	14000	1025	0.95	WK127 WR77 WKF127 WR77 WKA127 WR77 WKAF127 WR77	4P
1.6	12200	899	1.05		
1.8	10700	790	1.20		
2.0	9580	704	1.35		
2.3	8280	610	1.55		
2.6	7460	549	1.75		
3.0	6460	477	2.0		
3.4	5680	418	2.3		
2.3	8340	615	0.95	WK107 WR77 WKF107 WR77 WKA107 WR77 WKAF107 WR77	4P
2.7	7070	522	1.15		
3.1	6230	461	1.30		
3.5	5520	408	1.45		
3.9	4940	364	1.60		
4.4	4320	318	1.85		
4.9	3890	286	2.1		
5.6	3410	251	2.3		

输出转速 Output speed (r/min)	输出转矩 Output torque (N.M)	传动比 Ratio (i)	使用系数 Service factor (f_B)	机型号 Type	电机级数 Motor pole
2.2KW					
3.7	5210	382	0.80	WK97 WR57 WKF97 WR57 WKA97 WR57 WKAF97 WR57	4P
4.1	4640	342	0.95		
4.6	4170	305	1.05		
5.5	3510	258	1.20		
6.1	3160	232	1.35		
7.1	2710	199	1.60		
4.9	4310	143.47	1.85	WK 107 WKF 107 WKA 107 WKAF 107	8P
5.8	3650	121.46	2.2		
6.2	3370	112.41	2.4		
6.9	3020	100.75	2.7		
6.1	3420	153.21	1.25	WK 97 WKF 97 WKA 97 WKAF 97	6P
6.7	3140	140.28	1.35		
7.6	2770	123.93	1.55		
8.9	2350	105.13	1.85		
8.0	2620	176.05	1.65	WK 97 WKF 97 WKA 97 WKAF 97	4P
9.2	2280	153.21	1.90		
10	2090	140.28	2.1		
11	1850	123.93	2.3		
13	1570	105.13	2.8		
15	1440	96.80	3.0		
9.6	2200	147.32	1.25	WK 87 WKF 87 WKA 87 WKAF 87	4P
11	1890	126.91	1.45		
12	1730	115.82	1.55		
14	1530	102.71	1.75		
16	1290	86.34	2.1		
18	1180	79.34	2.3		
20	1050	70.46	2.6		
22	940	63.00	2.9		
12	1690	113.56	0.90	WK 77 WKF 77 WKA 77 WKAF 77	4P
15	1450	97.05	1.05		
16	1330	88.97	1.15		
18	1160	78.07	1.35		
19	1100	73.99	1.40		
22	960	64.76	1.60		
24	870	58.34	1.80		
28	765	51.18	2.0		
31	675	45.16	2.3		
35	595	40.04	2.6		
40	525	35.19	3.0		
46	460	30.88	3.4		
48	435	29.26	3.6		
55	380	25.61	4.1		
23	900	60.66	0.90	WK 67 WKF 67 WKA 67 WKAF 67	4P
25	850	57.28	0.95		
29	725	48.77	1.15		
32	660	44.32	1.25		
37	570	38.39	1.40		
40	530	35.61	1.55		
47	450	30.21	1.80		
52	405	27.27	2.0		
59	360	23.99	2.2		
62	340	22.66	2.3		
73	285	19.29	2.6		
80	260	17.53	2.8		
93	225	15.19	3.1		
107	197	13.22	3.4		
113	186	12.48	2.8		
133	158	10.63	3.2		
146	144	9.66	3.3		
169	125	8.37	3.5		
194	109	7.28	3.9		

输出转速 Output speed (r/min)	输出转矩 Output torque (N.M)	传动比 Ratio (i)	使用系数 Service factor (fB)	机型号 Type	电机级数 Motor pole
2.2KW					
32	660	44.43	0.90	WK 57 WKF 57 WKA 57 WKAF 57	4P
37	575	38.49	1.05		
39	530	35.70	1.15		
47	450	30.28	1.35		
52	405	27.34	1.45		
59	360	24.05	1.65		
62	340	22.71	1.75		
73	290	19.34	2.0		
80	260	17.57	2.1		
93	225	15.22	2.4		
106	197	13.25	2.6		
118	178	11.92	2.3		
125	168	11.26	2.5		
54	385	25.91	1.05	WK 47 WKF 47 WKA 47 WKAF 47	4P
65	325	21.81	1.25		
72	290	19.58	1.35		
84	250	16.86	1.50		
89	235	15.86	1.60		
103	205	13.65	1.75		
116	182	12.19	1.95		
120	175	11.77	1.60		
133	157	10.56	1.80		
155	136	9.10	2.1		
108	195	13.08	0.85	WK 37 WKF 37 WKA 37 WKAF 37	4P
134	156	10.49	1.00		
158	133	8.91	1.20		
177	119	7.96	1.30		
207	101	6.80	1.50		
221	95	6.37	1.55		
263	80	5.36	1.75		
3.0KW					
0.50	51300	2818	0.95	WK187 WR97 WKA187 WR97	4P
0.46	57100	3062	0.90		
0.56	46800	2519	1.05		
0.62	42100	2268	1.20		
0.68	38000	2054	1.30		
0.77	33600	1821	1.50		
0.87	29700	1605	1.70		
1.0	25600	1395	1.95		
1.2	22100	1196	2.3		
0.82	31700	1704	1.00	WK167 WR97 WKA167 WR97	4P
0.99	26200	1408	1.20		
1.1	24100	1296	1.35		
1.3	20300	1101	1.55		
1.5	17500	944	1.85		
1.7	15500	843	2.1		
1.9	14000	757	2.3		
1.1	22800	1229	0.80	WK157 WR97 WKF157 WR97 WKA157 WR97 WKAF157 WR97	4P
1.3	20300	1093	0.90		
1.5	17500	942	1.05		
1.6	15800	854	1.15		
1.9	13900	756	1.30		
2.5	10500	567	1.70		
2.8	9310	504	1.95		
2.6	9940	536	1.30	WK127 WR87 WKF127 WR87 WKA127 WR87 WKAF127 WR87	4P
3.0	8750	473	1.50		
3.3	7760	418	1.70		
3.8	6840	367	1.90		
4.2	6140	330	2.1		
4.9	5300	287	2.5		

输出转速 Output speed (r/min)	输出转矩 Output torque (N.M)	传动比 Ratio (i)	使用系数 Service factor (fB)	机型号 Type	电机级数 Motor pole
3.0KW					
1.8	14800	790	0.90	WK127 WR77 WKF127 WR77 WKA127 WR77 WKAF127 WR77	4P
2.0	13200	704	1.00		
2.3	11400	610	1.15		
2.5	10300	549	1.25		
2.9	8920	477	1.45		
3.3	7840	418	1.65		
3.0	8610	461	0.95	WK107 WR77 WKF107 WR77 WKA107 WR77 WKAF107 WR77	4P
3.4	7620	408	1.05		
3.8	6820	364	1.15		
4.4	5960	318	1.35		
4.9	5370	286	1.50		
5.6	4700	251	1.70		
6.3	4150	222	1.95		
7.1	3670	196	2.2		
8.1	3250	174	2.2		
9.1	2880	154	2.5		
10	2610	140	2.8		
5.4	4840	258	0.90	WK97 WR57 WKF97 WR57 WKA97 WR57 WKAF97 WR57	4P
6.0	4360	232	1.00		
7.0	3740	199	1.15		
5.0	5710	143.47	1.40	WK 107 WKF 107 WKA 107 WKAF 107	8P
5.9	4830	121.46	1.65		
6.4	4470	112.41	1.80		
7.2	4010	100.75	2.0		
7.9	3620	90.96	2.2		
6.6	4370	143.47	1.85	WK 107 WKF 107 WKA 107 WKAF 107	6P
7.7	3700	121.46	2.2		
8.4	3430	112.41	2.3		
9.3	3070	100.75	2.6		
9.8	2940	143.47	2.7	WK 107 WKF 107 WKA 107 WKAF 107	4P
12	2490	121.46	3.2		
7.6	3780	123.93	1.15	WK 97 WKF 97 WKA 97 WKAF 97	6P
8.9	3200	105.13	1.35		
9.7	2950	96.80	1.45		
11	2640	86.52	1.65		
7.9	3600	176.05	1.20	WK 97 WKF 97 WKA 97 WKAF 97	4P
9.1	3140	153.21	1.35		
10	2870	140.28	1.50		
11	2540	123.93	1.70		
13	2150	105.13	2.0		
14	1980	96.80	2.2		
16	1770	86.52	2.4		
18	1590	77.89	2.7		
20	1440	70.54	3.0		
22	1280	62.55	3.4		
25	1160	56.55	3.7		
9.5	3010	147.33	0.90	WK 87 WKF 87 WKA 87 WKAF 87	4P
11	2600	126.91	1.05		
12	2370	115.82	1.15		
14	2100	102.71	1.30		
16	1770	86.34	1.55		
18	1620	79.34	1.65		
20	1440	70.46	1.85		
22	1290	63.00	2.1		
25	1160	56.64	2.3		
28	1010	49.16	2.7		
32	900	44.02	2.9		
38	745	36.52	3.3		

输出转速 Output speed (r/min)	输出转矩 Output torque (N.M)	传动比 Ratio (i)	使用系数 Service factor (f_B)	机型号 Type	电机级数 Motor pole
3.0KW					
16	1820	88.97	0.85	WK 77 WKF 77 WKA 77 WKAF 77	4P
18	1600	78.07	0.95		
19	1510	73.99	1.00		
22	1330	64.76	1.15		
24	1190	58.34	1.30		
27	1050	51.18	1.50		
31	920	45.16	1.70		
35	820	40.04	1.90		
40	720	35.19	2.2		
45	630	30.88	2.5		
32	910	44.32	0.90	WK 67 WKF 67 WKA 67 WKAF 67	4P
36	785	38.39	1.00		
39	730	35.61	1.15		
46	620	30.21	1.35		
51	560	27.27	1.45		
58	490	23.99	1.65		
62	465	22.66	1.70		
73	395	19.29	1.95		
80	360	17.53	2.1		
92	310	15.19	2.2		
106	270	13.22	2.5		
112	255	12.48	2.1		
132	220	10.63	2.3		
145	198	9.66	2.4		
46	620	30.28	0.95	WK 57 WKF 57 WKA 57 WKAF 57	4P
51	560	27.34	1.05		
58	490	24.05	1.20		
62	465	22.71	1.30		
72	395	19.34	1.45		
80	360	17.57	1.55		
92	310	15.22	1.70		
106	270	13.25	1.90		
117	245	11.92	1.70		
124	230	11.26	1.80		
146	196	9.59	2.1		
161	178	8.71	2.2		
186	154	7.55	2.4		
213	134	6.57	2.6		
72	400	19.58	1.00	WK 47 WKF 47 WKA 47 WKAF 47	4P
83	345	16.86	1.10		
88	325	15.86	1.15		
103	280	13.65	1.30		
115	250	12.19	1.40		
119	240	11.77	1.15		
133	215	10.56	1.30		
154	186	9.10	1.50		
164	175	8.56	1.55		
190	151	7.36	1.65		
213	135	6.58	1.80		
241	119	5.81	1.95		
157	182	8.91	0.90	WK 37 WKF 37 WKA 37 WKAF 37	4P
176	163	7.96	0.95		
206	139	6.80	1.10		
220	130	6.37	1.10		
261	110	5.36	1.30		
4.0KW					
1.7	20300	835	2.5	WK187 WR107 WKA187 WR107	4P
2.7	12600	520	4.0		
0.56	61900	2519	0.80	WK187 WR97 WKA187 WR97	4P
0.63	55600	2268	0.90		
0.69	50300	2054	1.00		
0.78	44500	1821	1.10		
0.88	39300	1605	1.25		

输出转速 Output speed (r/min)	输出转矩 Output torque (N.M)	传动比 Ratio (i)	使用系数 Service factor (f_B)	机型号 Type	电机级数 Motor pole
4.0KW					
1.0	34000	1395	1.45	WK187 WR97 WKA187 WR97	4P
1.2	29200	1196	1.70		
1.4	25600	1046	1.95		
1.5	23100	945	2.2		
1.0	34600	1408	0.90	WK167 WR97 WKA167 WR97	4P
1.1	31900	1296	1.00		
1.3	26900	1101	1.20		
1.5	23100	944	1.40		
1.7	20500	843	1.55		
1.9	18500	757	1.75		
2.2	15400	632	2.1		
1.7	20900	854	0.85	WK157 WR97 WKF157 WR97 WKA157 WR97 WKAF157 WR97	4P
1.9	18400	756	1.00		
2.5	13800	567	1.30		
2.8	12300	504	1.45		
3.3	10600	434	1.70		
2.7	13100	536	1.00	WK127 WR87 WKF127 WR87 WKA127 WR87 WKAF127 WR87	4P
3.0	11600	473	1.10		
3.4	10300	418	1.25		
3.9	9040	367	1.45		
4.3	8120	330	1.60		
5.0	7010	287	1.85		
5.6	6200	253	2.1		
2.3	15100	610	0.85	WK127 WR77 WKF127 WR77 WKA127 WR77 WKAF127 WR77	4P
2.6	13600	549	0.95		
3.0	11800	477	1.10		
3.4	10300	418	1.25		
3.9	8990	364	0.90	WK107 WR77 WKF107 WR77 WKA107 WR77 WKAF107 WR77	4P
4.5	7860	318	1.00		
5.0	7080	286	1.15		
5.7	6200	251	1.30		
6.4	5470	222	1.45		
7.2	4840	196	1.65		
8.2	4290	174	1.70		
9.2	3800	154	1.90		
10	3440	140	2.1		
7.1	4930	199	0.85	WK97 WR57 WKF97 WR57 WKA97 WR57 WKAF97 WR57	4P
5.3	7220	136.35	1.80	WK 127 WKF 127 WKA 127 WKAF 127	8P
5.9	6500	122.67	2.0		
6.5	5850	110.35	2.2		
6.6	5810	146.30	2.2	WK 127 WKF 127 WKA 127 WKAF 127	6P
7.1	5420	136.35	2.4		
7.8	4870	122.67	2.7		
8.7	4380	110.35	3.0		
6.4	5960	112.41	1.35	WK 107 WKF 107 WKA 107 WKAF 107	8P
7.2	5340	100.75	1.50		
7.9	4830	90.96	1.65		
8.7	4380	82.61	1.85		
6.7	5710	143.47	1.40	WK 107 WKF 107 WKA 107 WKAF 107	6P
7.9	4830	121.46	1.65		
8.5	4470	100.75	1.80		
9.5	4010	112.41	2.0		
11	3620	90.96	2.2		

输出转速 Output speed (r/min)	输出转矩 Output torque (N.M)	传动比 Ratio (i)	使用系数 Service factor (f_B)	机型号 Type	电机级数 Motor pole
4.0KW					
9.9	3860	143.47	2.1	WK 107 WKF 107 WKA 107 WKAF 107	4P
12	3270	121.46	2.5		
13	3020	112.41	2.7		
14	2710	100.75	3.0		
16	2450	90.96	3.3		
17	2220	82.61	3.6		
19	1970	73.30	4.1		
9.3	4120	153.21	1.05	WK 97 WKF 97 WKA 97 WKAF 97	4P
10	3770	140.28	1.15		
11	3330	123.93	1.30		
14	2830	105.13	1.50		
15	2600	96.80	1.65		
16	2330	86.52	1.85		
18	2100	77.89	2.0		
20	1900	70.54	2.3		
12	3120	115.82	0.85	WK 87 WKF 87 WKA 87 WKAF 87	4P
14	2760	102.71	1.00		
16	2320	86.34	1.15		
18	2130	79.34	1.25		
20	1900	70.46	1.40		
23	1690	63.00	1.60		
25	1520	56.64	1.75		
29	1320	49.16	2.0		
32	1180	44.02	2.2		
39	980	36.52	2.5		
22	1740	64.76	0.90	WK 77 WKF 77 WKA 77 WKAF 77	4P
24	1570	58.34	1.00		
28	1380	51.18	1.15		
31	1210	45.16	1.30		
35	1080	40.04	1.45		
37	1030	38.39	1.45		
40	950	35.19	1.65		
46	830	30.88	1.85		
49	785	29.26	1.95		
55	690	25.61	2.2		
62	620	23.08	2.5		
70	545	20.24	2.8		
47	810	30.21	1.00	WK 67 WKF 67 WKA 67 WKAF 67	4P
52	735	27.27	1.10		
59	645	23.99	1.25		
63	610	22.66	1.30		
74	520	19.29	1.45		
81	470	17.53	1.55		
94	410	15.19	1.70		
107	355	13.22	1.90		
114	335	12.48	1.60		
134	285	10.63	1.75		
147	260	9.66	1.85		
170	225	8.37	1.95		
195	196	7.28	2.1		
59	645	24.05	0.95	WK 57 WKF 57 WKA 57 WKAF 57	4P
63	610	22.71	1.00		
73	520	19.34	1.10		
81	475	17.57	1.15		
93	410	15.22	1.30		
107	355	13.25	1.45		
119	320	11.92	1.30		
126	305	11.26	1.35		
148	260	9.59	1.55		
163	235	8.71	1.65		
188	205	7.55	1.80		
216	177	6.57	1.95		

输出转速 Output speed (r/min)	输出转矩 Output torque (N.M)	传动比 Ratio (i)	使用系数 Service factor (f_B)	机型号 Type	电机级数 Motor pole
5.5KW					
0.79	61100	1821	0.80	WK187 WR97 WKA187 WR97	4P
0.89	53900	1605	0.95		
1.0	46700	1395	1.05		
1.2	40100	1196	1.25		
1.4	35100	1046	1.45		
1.5	31700	945	1.60		
1.9	24800	738	2.0		
2.3	20800	621	2.4		
1.3	36900	1101	0.85	WK167 WR97 WKA167 WR97	4P
1.5	31700	944	1.00		
1.7	28200	843	1.15		
1.9	25400	757	1.25		
2.3	21200	632	1.50		
2.5	18700	561	1.70		
3.0	16100	481	2.0		
3.4	14100	423	2.3		
2.2	22100	661	0.80	WK157 WR97 WKF157 WR97 WKA157 WR97 WKAF157 WR97	4P
2.5	19000	567	0.95		
2.8	16900	504	1.05		
3.3	14500	434	1.25		
3.8	12700	379	1.40		
4.3	11100	333	1.60		
3.4	14100	418	0.90	WK127 WR77 WKF127 WR77 WKA127 WR77 WKAF127 WR77	4P
3.9	12400	367	1.05		
4.3	11100	330	1.15		
5.0	9620	287	1.35		
5.6	8510	253	1.55		
6.7	7150	213	1.80		
7.1	6740	200	1.80		
8.6	5580	166	2.2		
9.8	4920	147	2.4		
6.4	7490	222	1.05	WK107 WR77 WKF107 WR77 WKA107 WR77 WKAF107 WR77	4P
7.3	6640	196	1.20		
8.2	5870	174	1.25		
9.3	5200	154	1.40		
10	4720	140	1.55		
4.7	11100	150.41	1.60	WK 157 WKF 157 WKA 157 WKAF 157	8P
5.8	9050	122.39	2.0		
7.1	7410	100.22	2.4		
7.8	6780	91.65	2.7		
5.2	10100	136.35	1.30	WK 127 WKF 127 WKA 127 WKAF 127	8P
5.8	9060	122.67	1.45		
6.4	8150	110.35	1.60		
7.9	6650	90.03	1.95		
7.1	7450	136.35	1.75	WK 127 WKF 127 WKA 127 WKAF 127	6P
7.8	6700	122.67	1.95		
8.7	6030	110.35	2.2		
11	4920	90.03	2.6		
8.5	6150	112.41	1.30	WK 107 WKF 107 WKA 107 WKAF 107	6P
9.5	5510	100.75	1.45		
11	4980	90.96	1.60		
12	4520	82.61	1.75		
10	5270	143.47	1.50	WK 107 WKF 107 WKA 107 WKAF 107	4P
12	4460	121.46	1.80		
13	4130	112.41	1.95		
14	3700	100.75	2.2		
16	3340	90.96	2.4		
17	3030	82.61	2.6		

输出转速 Output speed (r/min)	输出转矩 Output torque (N.M)	传动比 Ratio (i)	使用系数 Service factor (f_B)	机型号 Type	电机级数 Motor pole
5.5KW					
12	4550	123.93	0.95	WK 97 WKF 97 WKA 97 WKAF 97	4P
14	3860	105.13	1.10		
15	3560	93.80	1.20		
17	3180	86.52	1.35		
18	2860	77.89	1.50		
20	2590	70.54	1.65		
23	2300	62.55	1.85		
25	2080	56.55	2.1		
30	1760	47.93	2.4		
17	3170	86.34	0.85	WK 87 WKF 87 WKA 87 WKAF 87	4P
18	2910	79.34	0.95		
20	2590	70.46	1.05		
23	2310	63.00	1.15		
25	2080	56.64	1.30		
29	1810	49.16	1.50		
32	1620	44.02	1.60		
39	1340	36.52	1.85		
46	1150	31.38	2.3		
51	1020	27.87	2.5		
32	1660	45.16	0.95	WK 77 WKF 77 WKA 77 WKAF 77	4P
36	1470	40.04	1.05		
46	1130	30.88	1.35		
49	1070	29.26	1.45		
56	940	25.61	1.65		
62	850	23.08	1.85		
71	745	20.24	2.0		
80	655	17.86	2.2		
90	580	15.84	2.4		
106	495	13.52	2.7		
116	455	12.33	2.2		
132	400	10.81	2.5		
60	880	23.99	0.90	WK 67 WKF 67 WKA 67 WKAF 67	4P
63	830	22.66	0.95		
74	710	19.29	1.05		
82	645	17.53	1.15		
94	560	15.19	1.25		
108	485	13.22	1.40		
115	460	12.48	1.15		
135	390	10.63	1.30		
148	355	9.66	1.35		
171	305	8.37	1.45		
196	265	7.28	1.55		
81	645	17.57	0.85	WK 57 WKF 57 WKA 57 WKAF 57	4P
94	560	15.22	0.95		
108	485	13.25	1.05		
120	440	11.92	0.95		
127	415	11.26	1.00		
149	350	9.59	1.15		
164	320	8.71	1.20		
190	275	7.55	1.30		
218	240	6.57	1.45		
7.5KW					
1.7	38200	835	1.30	WK187 WR107 WKA187 WR107	4P
2.0	33300	729	1.50		
2.3	28400	622	1.75		
1.2	55000	1196	0.90	WK187 WR97 WKA187 WR97	4P
1.4	48000	1046	1.05		
1.5	43400	945	1.15		
1.9	33900	738	1.45		
2.3	28500	621	1.75		
2.7	24100	527	2.1		

输出转速 Output speed (r/min)	输出转矩 Output torque (N.M)	传动比 Ratio (i)	使用系数 Service factor (f_B)	机型号 Type	电机级数 Motor pole
7.5KW					
1.7	38700	843	0.85	WK167 WR97 WKA167 WR97	4P
1.9	34700	757	0.90		
2.3	29000	632	1.10		
2.5	25700	561	1.25		
3.0	22100	481	1.45		
3.4	19400	423	1.65		
3.9	16900	369	1.90		
3.3	19900	434	0.90	WK157 WR97 WKF157 WR97 WKA157 WR97 WKAF157 WR97	4P
3.8	17400	379	1.05		
4.3	15300	333	1.20		
4.9	13300	291	1.35		
4.3	15200	330	0.85	WK127 WR77 WKF127 WR77 WKA127 WR77 WKAF127 WR77	4P
5.0	13200	287	1.00		
5.6	11600	253	1.10		
6.7	9790	213	1.35		
7.1	9220	200	1.30		
8.6	7640	166	1.55		
9.8	6740	147	1.80		
4.4	16400	164.50	1.95	WK 167 WKF 167 WKA 167 WKAF 167	8P
5.3	13400	134.99	2.4		
5.8	12300	164.50	2.6	WK 167 WKF 167 WKA 167 WKAF 167	6P
7.1	10100	134.99	3.2		
6.4	11200	150.41	1.60	WK 157 WKF 157 WKA 157 WKAF 157	6P
7.8	9130	122.39	1.95		
9.6	7480	100.22	2.4		
10	6840	91.65	2.6		
12	5950	79.65	3.0		
7.1	10200	136.35	1.30	WK 127 WKF 127 WKA 127 WKAF 127	6P
7.8	9140	122.67	1.40		
8.7	8220	110.35	1.60		
11	6710	90.03	1.95		
9.8	7320	146.30	1.80	WK 127 WKF 127 WKA 127 WKAF 127	4P
11	6820	136.35	1.90		
12	6130	122.67	2.1		
13	5520	110.35	2.4		
16	4500	90.03	2.9		
17	4110	82.11	3.2		
20	3550	71.06	3.7		
10	7190	143.47	1.10	WK 107 WKF 107 WKA 107 WKAF 107	4P
12	6080	121.46	1.30		
13	5630	112.41	1.40		
14	5050	100.75	1.60		
16	4560	90.96	1.75		
17	4140	82.61	1.95		
20	3670	73.30	2.2		
22	3330	66.52	2.4		
25	2860	57.17	2.8		
29	2500	49.90	3.1		
34	2120	42.33	3.5		
39	1850	37.00	3.9		
15	4850	96.80	0.90	WK 97 WKF 97 WKA 97 WKAF 97	4P
17	4330	86.52	1.00		
18	3900	77.89	1.10		
20	3530	70.54	1.20		
23	3130	62.55	1.35		

输出转速 Output speed (r/min)	输出转矩 Output torque (N.M)	传动比 Ratio (i)	使用系数 Service factor (fB)	机型号 Type	电机级数 Motor pole
7.5KW					
25	2830	56.55	1.50	WK 97 WKF 97 WKA 97 WKAF 97	4P
30	2400	47.93	1.80		
34	2100	41.87	2.0		
37	1920	38.29	2.2		
42	1710	34.22	2.5		
23	3160	63.00	0.85	WK 87 WKF 87 WKA 87 WKAF 87	4P
25	2840	56.64	0.95		
29	2460	49.16	1.10		
32	2200	44.02	1.20		
39	1830	36.52	1.35		
46	1570	31.38	1.70		
51	1400	27.87	1.85		
57	1250	24.92	2.0		
64	1120	22.40	2.0		
74	970	19.45	2.4		
82	870	17.41	2.5		
89	800	16.00	2.2		
99	725	14.44	2.9		
46	1550	30.88	1.00	WK 77 WKF 77 WKA 77 WKAF 77	4P
49	1470	29.26	1.05		
56	1280	25.61	1.20		
62	1160	23.08	1.35		
71	1010	20.24	1.50		
80	890	17.86	1.60		
90	795	15.84	1.75		
106	675	13.52	2.0		
116	620	12.33	1.60		
132	545	10.81	1.80		
150	480	9.54	1.95		
169	425	8.46	2.13		
198	365	7.22	2.3		
11KW					
1.7	55900	835	0.90	WK187 WR107 WKA187 WR107	4P
2.0	48800	729	1.05		
2.3	41600	622	1.20		
2.8	34800	520	1.45		
3.2	30400	454	1.65		
4.1	23800	355	2.1		
2.0	49600	738	1.00	WK187 WR97 WKA187 WR97	4P
2.3	41700	621	1.20		
2.7	35300	527	1.40		
4.5	21300	318	1.50	WK167 WR107 WKA167 WR107	4P
5.2	18600	278	1.70		
5.9	16300	244	1.95		
6.8	14200	213	2.2		
7.0	13700	206	2.3		
2.6	37500	561	0.85	WK167 WR97 WKA167 WR97	4P
3.0	32300	481	1.00		
3.4	28300	423	1.15		
3.9	24700	369	1.30		
4.3	22300	333	0.80	WK157 WR97 WKF157 WR97 WKA157 WR97 WKAF157 WR97	4P
4.9	19500	291	0.90		
6.8	14300	213	0.90	WK127 WR87 WKF127 WR87 WKA127 WR87 WKAF127 WR87	4P
7.2	13500	200	0.90		
8.7	11200	166	1.10		
9.8	9850	147	1.20		

输出转速 Output speed (r/min)	输出转矩 Output torque (N.M)	传动比 Ratio (i)	使用系数 Service factor (fB)	机型号 Type	电机级数 Motor pole
11KW					
5.3	19700	134.99	1.60	WK 167 WKA 167	8P
6.6	16000	109.83	2.0		
5.8	18000	164.50	1.80	WK 167 WKA 167	6P
7.1	14800	134.99	2.2		
8.8	12000	164.50	2.7	WK 167 WKA 167	4P
11	9850	134.99	3.2		
5.9	17900	122.39	1.00	WK 157 WKF 157 WKA 157 WKAF 157	8P
7.2	14600	100.22	1.25		
7.9	13400	91.65	1.35		
9.0	11600	79.75	1.55		
6.4	16500	150.41	1.10	WK 157 WKF 157 WKA 157 WKAF 157	6P
7.8	13400	122.39	1.35		
9.6	11000	100.22	1.65		
10	10000	91.65	1.80		
12	8730	79.75	2.1		
9.6	11000	150.41	1.65	WK 157 WKF 157 WKA 157 WKAF 157	4P
12	8930	122.39	2.0		
14	7310	100.22	2.5		
16	6690	91.65	2.7		
11	9930	136.35	1.30	WK 127 WKF 127 WKA 127 WKAF 127	4P
12	8930	122.67	1.45		
13	8040	110.35	1.60		
16	6560	90.03	2.0		
18	5980	82.11	2.2		
20	5180	71.06	2.5		
13	8200	112.41	1.00	WK 107 WKF 107 WKA 107 WKAF 107	4P
14	7350	100.75	1.10		
16	6630	90.96	1.20		
17	6030	82.61	1.35		
20	5350	73.30	1.50		
22	4850	66.52	1.65		
25	4170	57.17	1.90		
29	3640	49.90	2.2		
34	3090	42.33	2.4		
39	2700	37.00	2.7		
20	5150	70.54	0.85	WK 97 WKF 97 WKA 97 WKAF 97	4P
23	4560	62.55	0.95		
25	4130	56.55	1.05		
30	3500	47.93	1.25		
34	3050	41.87	1.40		
38	2790	38.29	1.55		
42	2500	34.22	1.70		
47	2250	30.81	1.90		
52	2040	27.90	2.1		
58	1800	24.74	2.4		
64	1630	22.37	2.6		
33	3210	44.02	0.80	WK 87 WKF 87 WKA 87 WKAF 87	4P
39	2660	36.52	0.95		
46	2290	31.38	1.20		
52	2030	27.87	1.30		
58	1820	24.92	1.40		
64	1630	22.40	1.40		
74	1420	19.45	1.60		
83	1270	17.41	1.75		
90	1170	16.00	1.55		
100	1050	14.44	2.0		
115	920	12.56	2.2		
129	810	11.16	1.85		
144	730	10.00	2.1		
174	605	8.29	2.3		
200	525	7.21	2.5		

输出转速 Output speed (r/min)	输出转矩 Output torque (N.M)	传动比 Ratio (i)	使用系数 Service factor (f_B)	机型号 Type	电机级数 Motor pole
11.0KW					
62	1680	23.08	0.90	WK 77 WKF 77 WKA 77 WKAF 77	4P
71	1480	20.24	1.00		
81	1300	17.86	1.10		
91	1160	15.84	1.20		
107	990	13.52	1.35		
117	900	12.33	1.10		
133	790	10.81	1.25		
151	700	9.54	1.35		
170	620	8.46	1.45		
199	530	7.22	1.55		
15KW					
2.3	56100	622	0.90	WK187 WR107 WKA187 WR107	4P
2.8	47000	520	1.05		
3.2	41000	454	1.20		
4.1	32100	355	1.55		
5.6	23600	261	2.1		
4.6	28700	318	1.10	WK167 WR107 WKA167 WR107	4P
5.3	25000	278	1.30		
6.0	22000	244	1.45		
6.8	19200	213	1.65		
7.1	18500	206	1.75		
8.1	16200	180	1.95		
9.1	14400	160	2.2		
6.3	20700	230	0.85	WK157 WR107 WKF157 WR107 WKA157 WR107 WKAF157WR107	4P
6.9	19200	213	0.95		
7.8	16800	187	1.05		
9.3	14200	157	1.25		
12	11000	122	1.65		
14	9630	107	1.85		
5.4	26600	179.86	1.90	WK 187 WKA 187	4P
5.9	24400	165.21	2.0		
7.2	19900	134.99	1.60	WK 167 WKA 167	6P
8.8	16200	109.83	1.95		
8.9	16100	164.50	2.0	WK 167 WKA 167	4P
11	13200	134.99	2.4		
7.9	18100	122.39	1.00	WK157 WKF157 WKA157 WKAF157	6P
9.7	14800	100.22	1.20		
11	13500	91.65	1.35		
12	11800	79.75	1.55		
14	10400	70.38	1.75		
9.7	14800	150.41	1.20	WK 157 WKF 157 WKA 157 WKAF 157	4P
12	12000	122.39	1.50		
15	9830	100.22	1.85		
16	8990	91.65	2.0		
18	7820	79.75	2.3		
11	13400	136.14	0.95	WK 127 WKF 127 WKA 127 WKAF 127	4P
12	12000	122.48	1.10		
13	10800	110.18	1.20		
16	8820	89.89	1.45		
18	8040	81.98	1.60		
21	6960	70.95	1.85		
23	6140	62.60	2.1		
27	5300	54.07	2.5		
31	4690	47.82	2.8		
16	8920	90.96	0.90	WK 107 WKF 107 WKA 107 WKAF 107	4P
18	8110	82.61	1.00		
20	7190	73.30	1.10		
22	6530	66.52	1.25		

输出转速 Output speed (r/min)	输出转矩 Output torque (N.M)	传动比 Ratio (i)	使用系数 Service factor (f_B)	机型号 Type	电机级数 Motor pole
15.0KW					
26	5610	57.17	1.45	WK 107 WKF 107 WKA 107 WKAF 107	4P
29	4900	49.90	1.60		
34	4150	42.33	1.75		
39	3630	37.00	2.0		
45	3210	32.68	2.2		
47	3070	31.28	2.2		
50	2840	29.00	2.5		
30	4700	47.93	0.90	WK 97 WKF 97 WKA 97 WKAF 97	4P
35	4110	41.87	1.05		
38	3760	38.29	1.15		
43	3360	34.22	1.30		
47	3020	30.81	1.40		
52	2740	27.90	1.55		
59	2430	24.74	1.75		
65	2190	22.37	1.95		
77	1860	18.96	2.3		
88	1620	16.56	2.7		
47	3080	31.38	0.90	WK 87 WKF 87 WKA 87 WKAF 87	4P
52	2730	27.87	0.95		
59	2440	24.92	1.00		
65	2200	22.40	1.05		
75	1910	19.45	1.20		
84	1710	17.41	1.30		
91	1570	16.00	1.15		
101	1420	14.44	1.50		
116	1230	12.56	1.60		
131	1100	11.16	1.35		
146	980	10.00	1.55		
176	810	8.29	1.70		
202	705	7.21	1.85		
18.5KW					
2.8	57800	520	0.85	WK187 WR107 WKA187 WR107	4P
3.2	50400	454	1.00		
4.1	39500	355	1.25		
5.6	29000	261	1.70		
6.6	24600	221	2.0		
4.6	35300	318	0.90	WK167 WR107 WKA167 WR107	4P
5.3	30800	278	1.05		
6.0	27100	244	1.20		
6.9	23600	213	1.35		
7.1	22800	206	1.40		
8.1	20000	180	1.60		
9.2	17700	160	1.80		
11	15000	135	2.1		
12	13100	118	2.4		
7.8	20700	187	0.85	WK157 WR107 WKF157 WR107 WKA157 WR107 WKAF157 WR107	4P
9.3	17400	157	1.05		
12	13600	122	1.35		
14	11900	107	1.50		
5.4	32800	179.86	1.55	WK 187 WKA 187	6P
5.9	30100	165.21	1.65		
6.7	26300	144.59	1.90		
7.5	23600	129.69	2.1		
8.1	21700	179.86	2.3	WK 187 WKA 187	4P
8.9	19900	165.21	2.5		
10	17400	144.59	2.9		
11	15600	129.69	3.2		
11	16300	134.99	1.95	WK 167 WKA 167	4P
13	13200	109.83	2.4		
17	10600	87.86	3.0		

输出转速 Output speed (r/min)	输出转矩 Output torque (N.M)	传动比 Ratio (i)	使用系数 Service factor (f_B)	机型号 Type	电机级数 Motor pole
18.5KW					
9.7	18300	100.22	1.00	WK 157 WKF 157 WKA 157 WKAF 157	6P
11	16700	91.65	1.10		
12	14500	79.75	1.25		
14	12800	70.38	1.40		
12	14800	122.39	1.20	WK 157 WKF 157 WKA 157 WKAF 157	4P
15	12100	100.22	1.50		
16	11100	91.65	1.65		
18	9620	79.75	1.85		
21	8490	70.38	2.1		
24	7360	61.02	2.5		
27	6550	54.29	2.8		
31	5640	46.79	3.2		
39	4580	38.02	3.9		
13	13300	110.35	1.00	WK 127 WKF 127 WKA 127 WKAF 127	4P
16	10800	90.03	1.20		
18	9890	82.11	1.30		
21	8560	71.06	1.50		
23	7550	62.70	1.70		
27	6520	54.15	2.0		
31	5770	47.90	2.2		
36	4850	40.25	2.7		
40	4370	36.30	3.0		
47	3780	31.41	3.4		
53	3340	27.72	3.9		
20	8840	73.30	0.90	WK 107 WKF 107 WKA 107 WKAF 107	4P
22	8020	66.52	1.00		
26	6890	57.17	1.15		
29	6020	49.90	1.30		
35	5100	42.33	1.45		
40	4460	37.00	1.60		
45	3940	32.68	1.85		
47	3770	31.28	1.80		
51	3500	29.00	2.1		
56	3170	26.32	2.3		
65	2730	22.62	2.6		
74	2380	19.74	3.0		
88	2020	16.75	3.5		
35	5050	41.87	0.85	WK 97 WKF 97 WKA 97 WKAF 97	4P
48	3720	30.81	1.15		
53	3360	27.90	1.30		
59	2980	24.74	1.45		
65	2700	22.37	1.60		
77	2290	18.96	1.90		
88	2000	16.56	2.2		
106	1670	13.85	2.6		
122	1450	11.99	2.7		
59	3000	24.92	0.85	WK 87 WKF 87 WKA 87 WKAF 87	4P
65	2700	22.40	0.85		
75	2340	19.45	1.00		
84	2100	17.41	1.05		
101	1740	14.45	1.20		
117	1510	12.56	1.30		
131	1350	11.16	1.10		
147	1210	10.00	1.25		
177	1000	8.29	1.40		
203	870	7.21	1.50		
22KW					
3.2	60000	454	0.85	WK187 WR107 WKA187 WR107	4P
4.1	47000	355	1.05		
5.6	34500	261	1.45		
6.6	29300	221	1.70		
7.6	25600	193	1.95		
8.9	21600	163	2.3		

输出转速 Output speed (r/min)	输出转矩 Output torque (N.M)	传动比 Ratio (i)	使用系数 Service factor (f_B)	机型号 Type	电机级数 Motor pole
22KW					
5.3	36700	278	0.85	WK167 WR97 WKA167 WR97	4P
6.0	32200	244	1.00		
6.9	28200	213	1.15		
7.1	27200	206	1.20		
8.1	23800	180	1.35		
9.2	21100	160	1.50		
11	17900	135	1.80		
12	15600	118	2.0		
9.3	20800	157	0.85	WK157 WR97 WKF157 WR97 WKA157 WR97 WKAF157 WR97	4P
12	16200	122	1.10		
14	14100	107	1.25		
5.4	39000	179.86	1.30	WK 187 WKA 187	6P
5.9	35800	165.21	1.40		
6.7	31300	144.59	1.60		
7.5	28100	129.69	1.80		
8.6	24400	112.60	2.0		
8.1	25800	179.86	1.95	WK 187 WKA 187	4P
8.9	23700	165.21	2.1		
10	20700	144.59	2.4		
11	18600	129.69	2.7		
11	19400	134.99	1.65	WK 167 WKA 167	4P
13	15700	109.83	2.0		
17	12600	87.86	2.5		
19	11200	78.14	2.9		
9.7	21700	100.22	0.85	WK 157 WKF 157 WKA 157 WKAF 157	6P
11	19900	91.65	0.90		
12	17300	79.75	1.05		
14	15200	70.38	1.20		
16	13200	61.02	1.35		
12	17600	122.39	1.05	WK 157 WKF 157 WKA 157 WKAF 157	4P
15	14400	100.22	1.25		
16	13100	91.65	1.35		
18	11400	79.75	1.55		
21	10100	70.38	1.80		
24	8750	61.02	2.1		
27	7790	54.29	2.3		
31	6710	46.79	2.7		
39	5450	38.02	3.3		
16	12900	90.03	1.00	WK 127 WKF 127 WKA 127 WKAF 127	4P
18	11800	82.11	1.10		
21	10200	71.06	1.30		
23	8980	62.70	1.45		
27	7750	54.15	1.70		
31	6860	47.90	1.90		
36	5760	40.25	2.3		
40	5200	36.30	2.5		
47	4500	31.41	2.9		
53	3970	27.72	3.3		
61	3430	23.94	3.8		
69	3030	21.71	4.3		
26	8200	57.17	1.00	WK 107 WKF 107 WKA 107 WKAF 107	4P
29	7160	49.90	1.10		
35	6070	42.33	1.20		
40	5310	37.00	1.35		
45	4690	32.69	1.55		
47	4490	31.28	1.50		
51	4160	29.00	1.75		
56	3770	26.32	1.90		
65	3240	22.62	2.2		
74	2830	19.74	2.5		

输出转速 Output speed (r/min)	输出转矩 Output torque (N.M)	传动比 Ratio (i)	使用系数 Service factor (f_B)	机型号 Type	电机级数 Motor pole
22KW					
88	2400	16.75	2.9	WK 107 WKF 107 WKA 107 WKAF 107	4P
100	2100	14.63	3.3		
109	1930	13.43	2.2		
125	1680	11.73	2.6		
147	1430	9.94	2.9		
48	4420	30.82	0.95	WK 97 WKF 97 WKA 97 WKAF 97	4P
53	4000	27.91	1.05		
59	3550	24.75	1.20		
65	3210	22.37	1.35		
77	2720	18.96	1.60		
88	2370	16.56	1.80		
106	1990	13.85	2.2		
122	1720	11.99	2.3		
141	1490	10.41	1.90		
168	1250	8.71	2.1		
75	2790	19.45	0.80	WK 87 WKF 87 WKA 87 WKAF 87	4P
84	2500	17.41	0.90		
101	2070	14.44	1.00		
117	1800	12.56	1.10		
131	1600	11.16	0.95		
147	1430	10.00	1.05		
177	1190	8.29	1.20		
203	1030	7.21	1.25		
30KW					
5.6	47000	261	1.05	WK187 WR107 WKA187 WR107	4P
6.6	39800	221	1.25		
7.6	34800	193	1.45		
9.0	29400	163	1.70		
6.9	38300	213	0.85	WK167 WR107 WKA167 WR107	4P
7.1	37000	206	0.85		
8.1	32400	180	1.00		
9.2	28700	160	1.10		
11	24400	135	1.30		
12	21300	118	1.50		
8.2	35100	179.86	1.45	WK 187 WKA 187	4P
8.9	32200	165.21	1.55		
10	28200	144.59	1.75		
11	25300	129.69	2.0		
13	21900	112.60	2.3		
14	19900	102.16	2.5		
17	17200	88.00	2.9		
13	21400	109.83	1.50	WK 167 WKA 167	4P
17	17100	87.86	1.85		
19	15200	78.14	2.1		
22	13300	68.07	2.4		
24	11800	60.74	2.7		
15	19500	100.22	0.90	WK 157 WKF 157 WKA 157 WKAF 157	4P
16	17900	91.65	1.00		
18	15500	79.75	1.15		
21	13700	70.38	1.30		
24	11900	61.02	1.50		
27	10600	54.29	1.70		
31	9120	46.79	1.95		
39	7410	38.02	2.4		
47	6100	31.30	3.0		
21	13800	71.06	0.95	WK 127 WKF 127 WKA 127 WKAF 127	4P
23	12200	62.70	1.05		
27	10500	54.15	1.25		
31	9320	47.90	1.40		
37	7830	40.25	1.65		

输出转速 Output speed (r/min)	输出转矩 Output torque (N.M)	传动比 Ratio (i)	使用系数 Service factor (f_B)	机型号 Type	电机级数 Motor pole
30KW					
41	7060	36.30	1.85	WK 127 WKF 127 WKA 127 WKAF 127	4P
47	6110	31.41	2.1		
53	5390	27.72	2.4		
62	4660	23.94	2.8		
35	8250	42.33	0.90	WK 107 WKF 107 WKA 107 WKAF 107	4P
40	7210	37.00	1.00		
47	6100	31.28	1.10		
51	5650	29.00	1.25		
56	5130	26.32	1.40		
65	4410	22.62	1.65		
74	3850	19.74	1.85		
88	3260	16.75	2.2		
100	2850	14.63	2.4		
109	2620	13.43	1.65		
125	2280	11.73	1.90		
148	1940	9.94	2.2		
169	1690	8.69	2.4		
59	4820	24.75	0.90	WK 97 WKF 97 WKA 97 WKAF 97	4P
66	4360	22.37	1.00		
78	3690	18.96	1.15		
89	3230	16.56	1.35		
106	2700	13.85	1.60		
123	2340	11.99	1.65		
141	2030	10.41	1.40		
169	1700	8.71	1.55		
37KW					
5.6	58000	261	0.85	WK187 WR107 WKA187 WR107	4P
6.6	49200	221	1.00		
7.6	43000	193	1.15		
9.0	36300	163	1.40		
8.1	40000	180	0.80	WK167 WR107 WKA167 WR107	4P
9.2	35500	160	0.90		
11	30100	135	1.05		
12	26300	118	1.20		
8.2	43200	179.86	1.15	WK 187 WKA 187	4P
8.9	39700	165.21	1.25		
10	34800	144.59	1.45		
11	31200	129.69	1.60		
13	27100	112.60	1.85		
14	24600	102.16	2.0		
17	21200	88.00	2.4		
13	26400	109.83	1.20	WK 167 WKA 167	4P
17	21100	87.86	1.50		
19	18800	78.14	1.70		
22	16400	68.07	1.95		
24	14600	60.74	2.2		
28	12400	51.77	2.6		
16	22000	91.65	0.80	WK 157 WKF 157 WKA 157 WKAF 157	4P
18	19200	79.75	0.95		
21	16900	70.38	1.05		
24	14700	61.02	1.25		
27	13000	54.29	1.40		
31	11200	46.79	1.60		
39	9140	38.02	1.95		
47	7520	31.30	2.4		
23	15000	62.70	0.85	WK 127 WKF 127 WKA 127 WKAF 127	4P
27	13000	54.15	1.00		
31	11500	47.90	1.15		
37	9660	40.25	1.35		

输出转速 Output speed (r/min)	输出转矩 Output torque (N.M)	传动比 Ratio (i)	使用系数 Service factor (f_B)	机型号 Type	电机级数 Motor pole
37KW					
41	8710	36.30	1.50	WK 127 WKF 127 WKA 127 WKAF 127	4P
47	7540	31.41	1.70		
53	6650	27.72	1.95		
62	5740	23.94	2.3		
70	5080	21.17	2.6		
83	4270	17.79	3.0		
102	3450	14.37	3.5		
115	3070	12.78	2.8		
137	2580	10.74	3.1		
169	2090	8.68	3.5		
40	8890	37.00	0.80	WK 107 WKF 107 WKA 107 WKAF 107	4P
47	7520	31.28	0.90		
51	6970	29.00	1.05		
56	6320	26.32	1.15		
65	5440	22.62	1.30		
74	4740	19.74	1.50		
88	4020	16.75	1.75		
100	3520	14.63	1.95		
109	3230	13.43	1.35		
125	2820	11.73	1.55		
148	2390	9.94	1.75		
169	2090	8.69	1.95		
45KW					
6.6	59800	221	0.85	WK187 WR107	4P
7.6	52300	193	0.95	WKA187 WR107	
9.0	44200	163	1.15		
11	36600	135	0.85	WK167 WR107	4P
12	32000	118	1.00	WKA167 WR107	
8.2	52600	179.86	0.95	WK 187 WKA 187	4P
8.9	48300	165.86	1.05		
10	42300	144.59	1.20		
11	37900	129.69	1.30		
13	32900	112.60	1.50		
14	29900	102.16	1.65		
17	25700	88.00	1.95		
20	21600	73.96	2.3		
13	32100	109.83	1.00	WK 167 WKA 167	4P
17	25700	87.86	1.25		
19	22800	78.14	1.40		
22	19900	68.07	1.60		
24	17800	60.74	1.80		
28	15100	51.77	2.1		
34	12500	42.89	2.5		
21	20600	70.38	0.85	WK 157 WKF 157 WKA 157 WKAF 157	4P
24	17800	61.02	1.00		
27	15900	54.29	1.15		
31	13700	46.79	1.30		
39	11100	38.02	1.60		
47	9150	31.30	1.95		
53	8080	27.62	2.2		
61	7000	23.95	2.6		
69	6230	21.31	2.9		
80	5370	18.37	3.3		
31	14000	47.90	0.95	WK 127 WKF 127 WKA 127 WKAF 127	4P
37	11700	40.25	1.10		
41	10600	36.30	1.25		
47	9170	31.41	1.40		
53	8090	27.72	1.60		
62	6990	23.94	1.85		
70	6180	21.17	2.1		
83	5190	17.79	2.5		

输出转速 Output speed (r/min)	输出转矩 Output torque (N.M)	传动比 Ratio (i)	使用系数 Service factor (f_B)	机型号 Type	电机级数 Motor pole
45KW					
102	4190	14.37	2.9	WK 127 WKF 127 WKA 127 WKAF 127	4P
115	3740	12.78	2.3		
137	3140	10.74	2.5		
169	2540	8.68	2.8		
51	8480	29.00	0.85	WK 107 WKF 107 WKA 107 WKAF 107	4P
56	7690	26.32	0.95		
65	6610	22.62	1.10		
74	5770	19.74	1.25		
88	4890	16.75	1.45		
100	4280	14.63	1.60		
109	3930	13.43	1.10		
125	3430	11.73	1.25		
148	2910	9.94	1.45		
169	2540	8.69	1.60		
55KW					
10	51500	144.59	0.95	WK 187 WKA 187	4P
11	46200	129.69	1.10		
13	40100	112.60	1.25		
14	36400	102.16	1.35		
17	31300	88.00	1.60		
20	26300	73.96	1.90		
23	22800	64.04	2.2		
17	31300	87.86	1.00	WK 167 WKA 167	4P
19	27800	78.14	1.15		
22	24200	68.07	1.30		
24	21600	60.74	1.50		
28	18400	51.77	1.75		
34	15300	42.89	2.1		
40	13000	36.61	2.5		
24	21700	61.02	0.85	WK 157 WKF 157 WKA 157 WKAF 157	4P
27	19300	54.29	0.95		
32	16700	46.79	1.10		
39	13500	38.02	1.35		
47	11100	31.30	1.60		
53	9840	27.62	1.85		
62	8530	23.95	2.1		
69	7590	21.31	2.4		
80	6540	18.37	2.8		
99	5310	14.92	3.4		
117	4510	12.65	3.8		
37	14300	40.25	0.90	WK 127 WKF 127 WKA 127 WKAF 127	4P
47	11200	31.41	1.15		
53	9850	27.72	1.30		
62	8510	23.94	1.55		
70	7530	21.17	1.75		
83	6330	17.79	2.0		
103	5110	14.37	2.4		
115	4550	12.78	1.85		
137	3830	10.74	2.1		
170	3090	8.68	2.3		
75KW					
11	62800	129.69	0.80	WK 187 WKA 187	4P
13	54500	112.60	0.90		
14	49400	102.16	1.00		
17	42600	88.00	1.15		
20	35800	73.96	1.40		
23	31000	64.04	1.60		
28	25800	53.36	1.95		
33	22000	45.50	2.3		

输出转速 Output speed (r/min)	输出转矩 Output torque (N.M)	传动比 Ratio (i)	使用系数 Service factor (f_B)	机型号 Type	电机级数 Motor pole
75KW					
19	37800	78.14	0.85	WK 167 WKA 167	4P
22	32900	68.07	0.95		
24	29400	60.74	1.10		
29	25100	51.77	1.30		
35	20800	42.89	1.55		
40	17700	36.61	1.80		
46	15600	32.25	2.0		
51	13900	28.77	2.3		
60	11900	24.52	2.7		
39	18400	38.02	1.00	WK 157 WKF 157 WKA 157 WKAF 157	4P
47	15100	31.30	1.20		
54	13400	27.62	1.35		
62	11600	23.95	1.55		
69	10300	21.31	1.75		
81	8890	18.37	2.0		
99	7220	14.92	2.5		
117	6120	12.65	2.8		
47	15200	31.41	0.85	WK 127 WKF 127 WKA 127 WKAF 127	4P
53	13400	27.72	0.95		
62	11600	23.94	1.10		
70	10200	21.17	1.25		
83	8600	17.79	1.50		
103	6940	14.37	1.75		
116	6190	12.78	1.40		
138	5200	10.74	1.55		
171	4200	8.68	1.70		
90KW					
14	59300	102.16	0.85	WK 187 WKA 187	4P
17	51100	88.00	1.00		
20	42900	73.96	1.15		
23	37200	64.04	1.35		
28	31000	53.36	1.60		
33	26400	45.50	1.90		
35	24700	42.51	2.0		
38	22400	38.57	2.2		
22	39500	68.07	0.80	WK 167 WKA 167	4P
24	35300	60.74	0.90		
29	30100	51.77	1.05		
35	24900	42.89	1.30		
40	21300	36.61	1.50		
46	18700	32.25	1.70		
51	16700	28.77	1.90		
60	14200	24.52	2.2		
73	11800	20.32	2.7		
85	10100	17.34	3.2		
39	22100	38.02	0.80	WK 157 WKF 157 WKA 157 WKAF 157	4P
47	18200	31.30	1.00		
54	16000	27.62	1.10		
62	13900	23.95	1.30		
69	12400	21.31	1.45		
81	10700	18.37	1.70		
99	8670	14.92	2.1		
117	7350	12.65	2.3		
62	13900	23.94	0.95	WK 127 WKF 127 WKA 127 WKAF 127	4P
70	12300	21.17	1.05		
83	10300	17.79	1.25		
103	8330	14.37	1.45		
116	7420	12.78	1.15		
138	6240	10.74	1.30		
171	5040	8.68	1.45		

输出转速 Output speed (r/min)	输出转矩 Output torque (N.M)	传动比 Ratio (i)	使用系数 Service factor (f_B)	机型号 Type	电机级数 Motor pole
110KW					
17	62300	88.00	0.80	WK 187 WKA 187	4P
20	52300	73.96	0.95		
23	45300	64.04	1.10		
28	37700	53.36	1.30		
33	32200	45.50	1.55		
35	30100	42.51	1.65		
39	27300	38.57	1.85		
45	23500	33.23	2.1		
53	19800	27.92	2.5		
29	36600	51.77	0.85	WK 167 WKA 167	4P
35	30300	42.89	1.05		
41	25900	36.61	1.25		
46	22800	32.25	1.40		
52	20400	28.77	1.55		
61	17300	24.52	1.85		
73	14400	20.32	2.2		
86	12300	17.34	2.6		
62	16900	23.95	1.05	WK 157 WKF 157 WKA 157 WKAF 157	4P
40	15100	21.31	1.20		
81	13000	18.37	1.40		
100	10600	14.92	1.70		
117	8950	12.65	1.90		
132KW					
20	62800	73.96	0.80	WK 187 WKA 187	4P
23	54400	64.04	0.90		
28	45300	53.36	1.10		
33	38600	45.50	1.30		
35	36100	42.51	1.40		
39	32700	38.57	1.55		
45	28200	33.23	1.75		
53	23700	27.92	2.1		
61	20500	24.18	2.3		
74	17100	20.15	2.6		
86	14600	17.18	2.8		
35	36400	42.89	0.90	WK 167 WKA 167	4P
41	31100	36.61	1.05		
46	27400	32.25	1.15		
52	24400	28.77	1.30		
61	20800	24.52	1.55		
73	17200	20.32	1.85		
86	14700	17.34	2.2		
62	20300	23.95	0.90	WK 157 WKF 157 WKA 157 WKAF 157	4P
70	18100	21.31	1.00		
81	15600	18.37	1.15		
100	12700	14.92	1.40		
117	10700	12.65	1.60		
160KW					
28	54900	53.36	0.90	WK 187 WKA 187	4P
33	46800	45.50	1.05		
45	34200	33.23	1.45		
53	28700	27.92	1.75		
61	24900	24.18	1.90		
74	20700	20.15	2.1		
86	17700	17.18	2.3		
41	37700	36.61	0.85	WK 167 WKA 167	4P
61	25200	24.52	1.25		
73	20900	20.32	1.55		
86	17800	17.34	1.80		

输出转速 Output speed (r/min)	输出转矩 Output torque (N.M)	传动比 Ratio (i)	使用系数 Service factor (f_B)	机型号 Type	电机级数 Motor pole
160KW					
81	18900	18.37	0.95	WK 157 WKF 157 WKA 157 WKAF 157	4P
100	15400	14.92	1.15		
117	13000	12.65	1.30		
200KW					
33	58500	45.50	0.85	WK 187 WKA 187	4P
45	42700	33.23	1.15		
53	35900	27.92	1.40		
61	31100	24.18	1.55		
74	25900	20.15	1.70		
86	22100	17.18	1.85		
61	31500	24.52	1.00	WK 167 WKA 167	4P
73	26100	20.32	1.20		
86	22300	17.34	1.45		
100	19200	14.92	0.95	WK 157 WKF 157 WKA 157 WKAF 157	4P
117	16300	12.65	1.05		

WK37

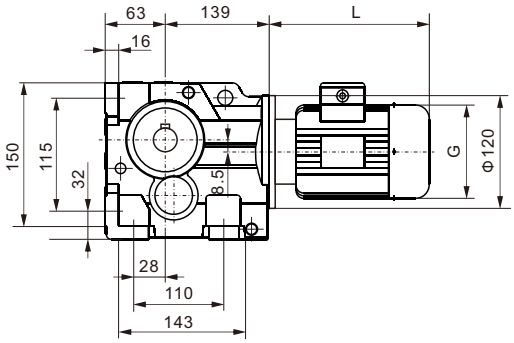

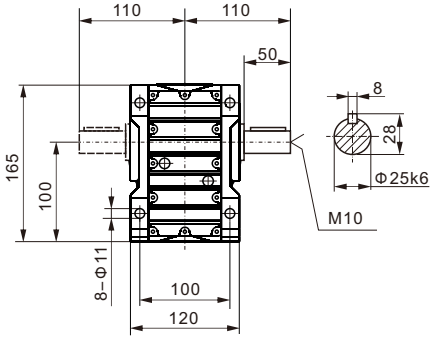

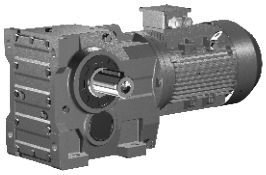

WKAB37

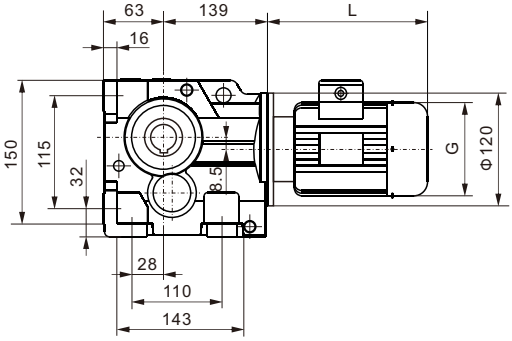

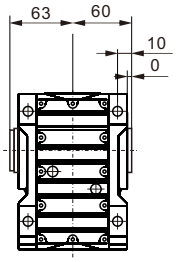

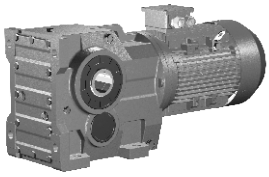

WKA37

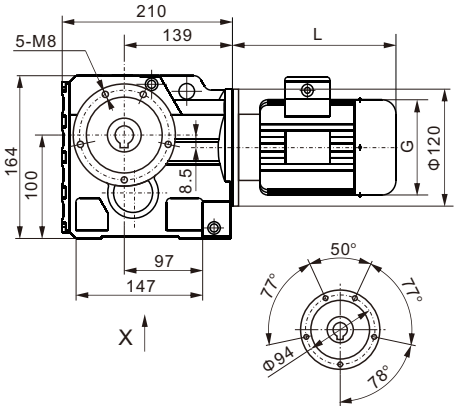

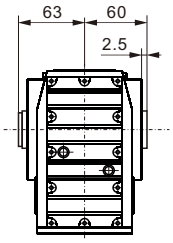

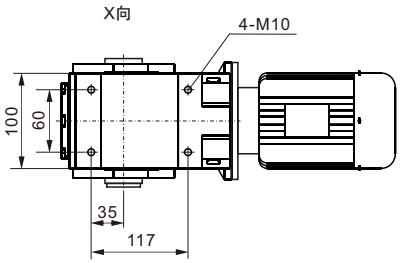

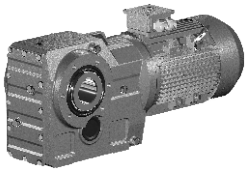

WKF37

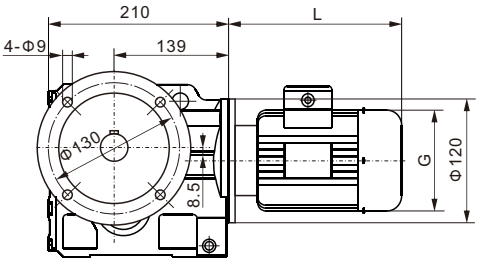

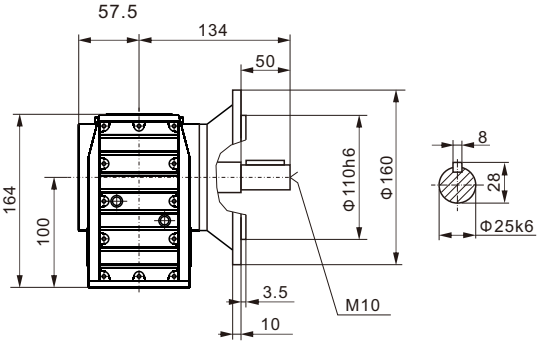

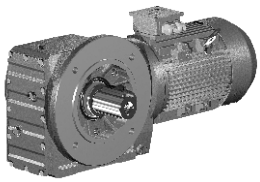

WKAF37

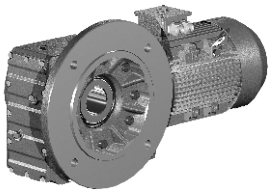

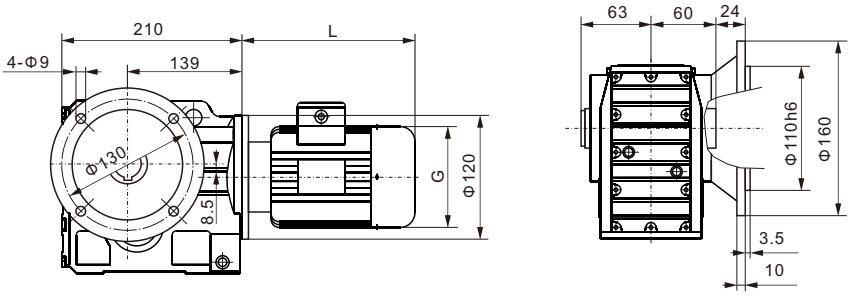

WKAZ37

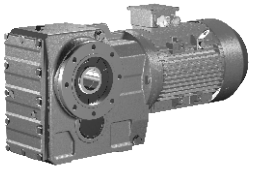

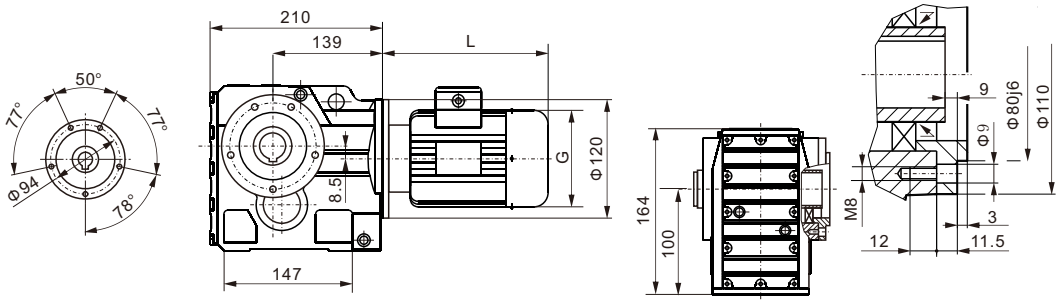

WKAT37

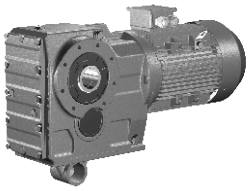

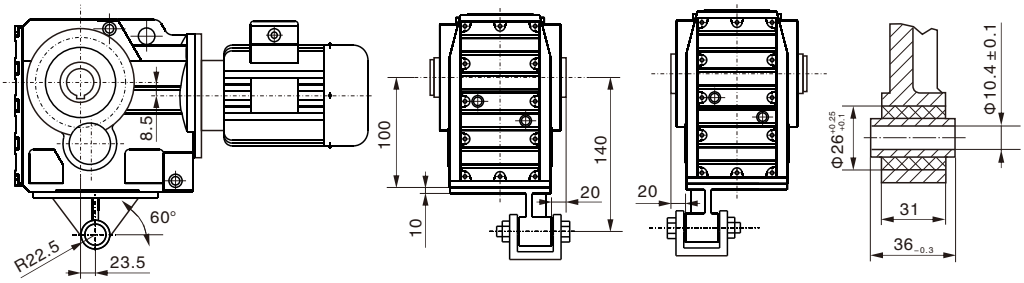

WK..37WR17

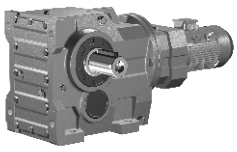

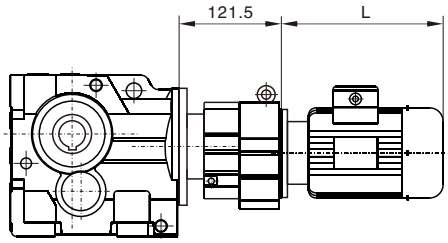

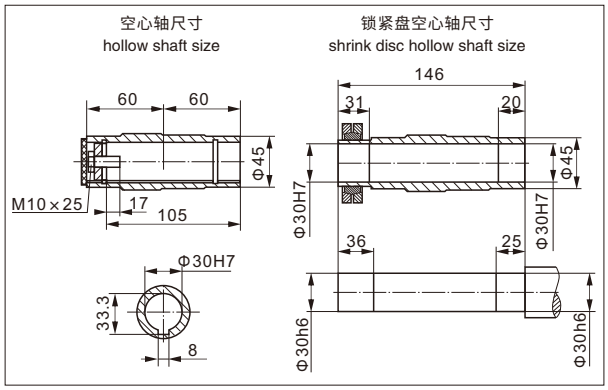

WK..S37

输入法兰尺寸详见6~17页
Input flange dimemsion
see-refer to 6~17

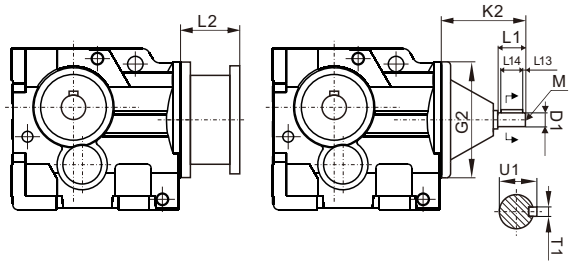

AD 轴输入模块 Input Shaft Kit	D1	G2	K2	L1	L13	L14	M	T1	U1
AD1（Φ120）	Φ16k6	Φ120	102	40	4	32	M5	5	18
AD2（Φ120）	Φ19k6		129	40	4	32	M6	6	21.5

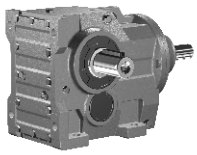

WK47

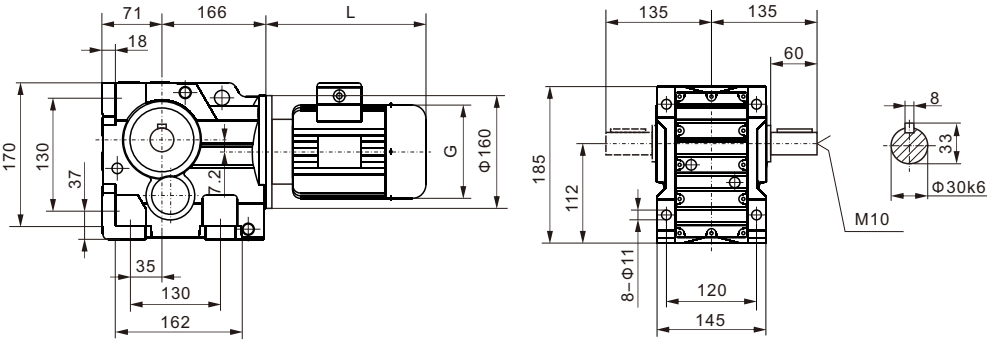

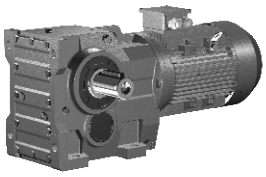

WKAB47

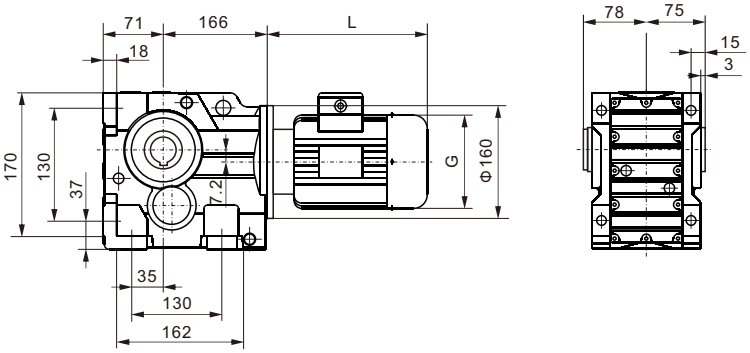

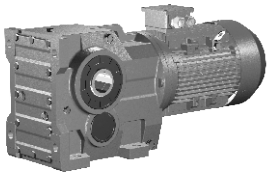

WKA47

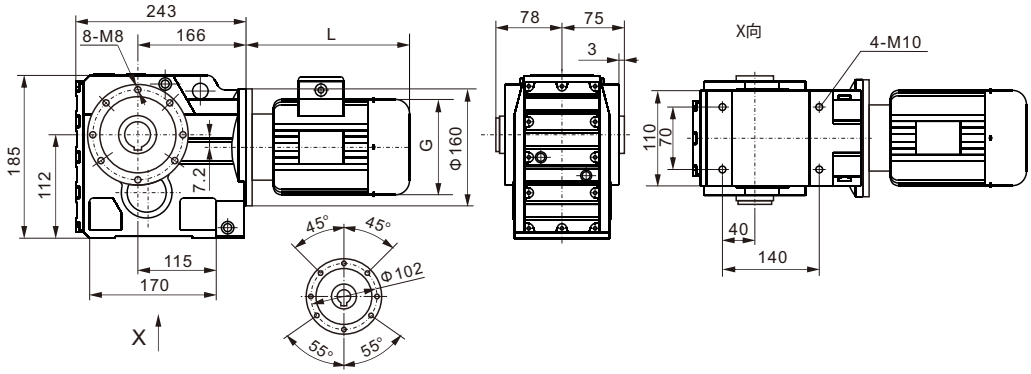

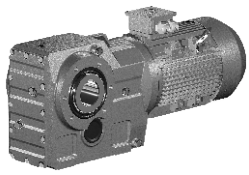

WKF47

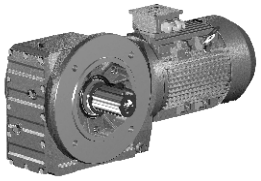

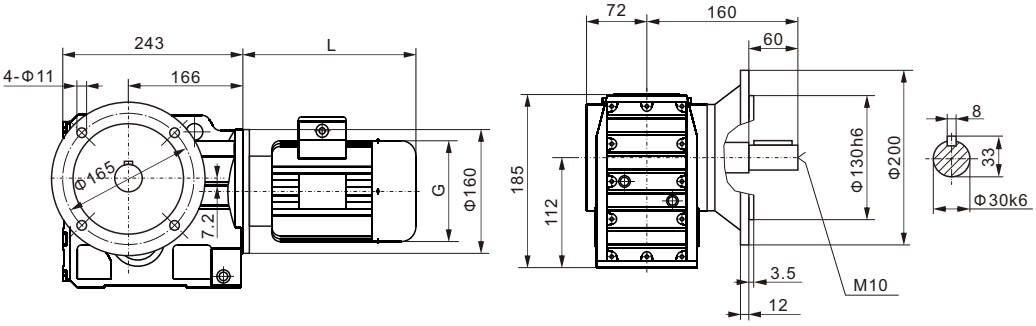

WKAF47

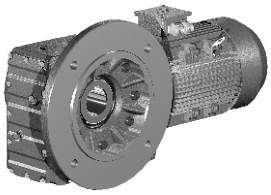

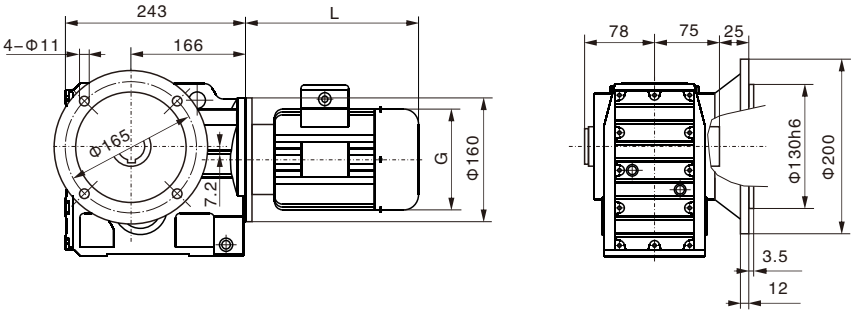

WKAZ47

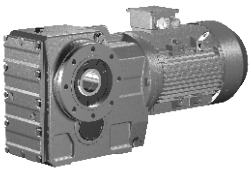

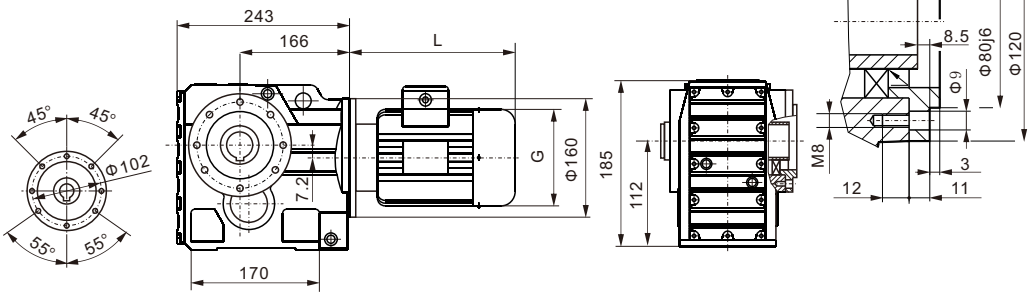

WKAT47

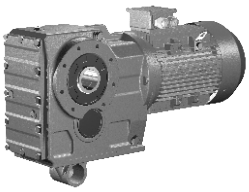

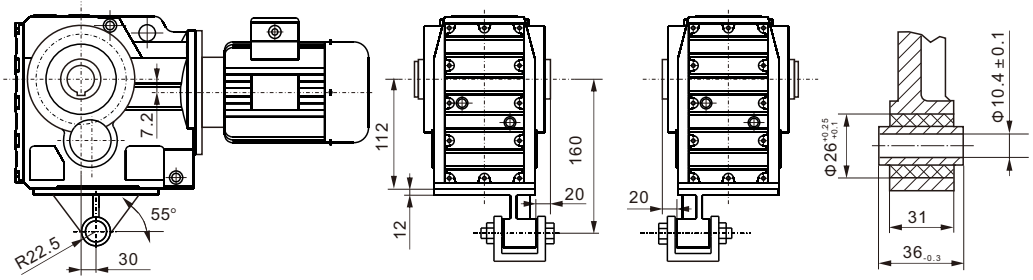

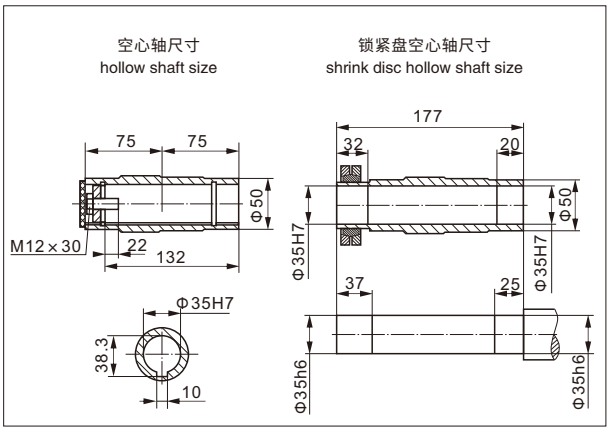

WK..47WR37

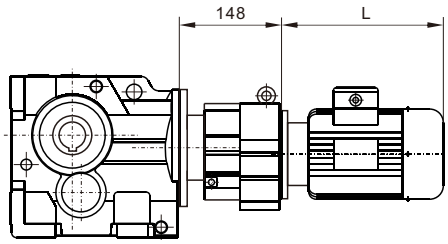

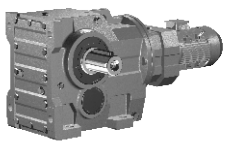

输入法兰尺寸详见6~17页
Input flange dimemsion
see-refer to 6~17

WK..S47

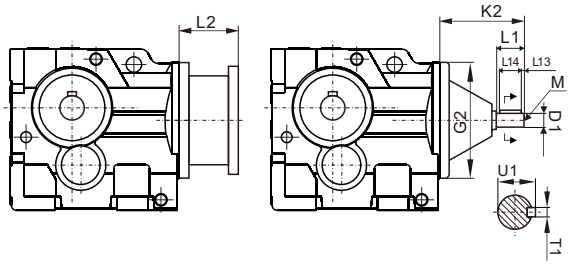

AD 轴输入模块 Input Shaft Kit	D1	G2	K2	L1	L13	L14	M	T1	U1
AD2 (Φ160)	Φ19k6	Φ160	123	40	4	32	M6	6	21.5
AD3 (Φ160)	Φ24k6		159	50	5	40	M8	8	27

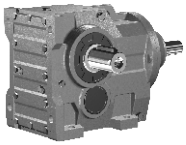

WK57

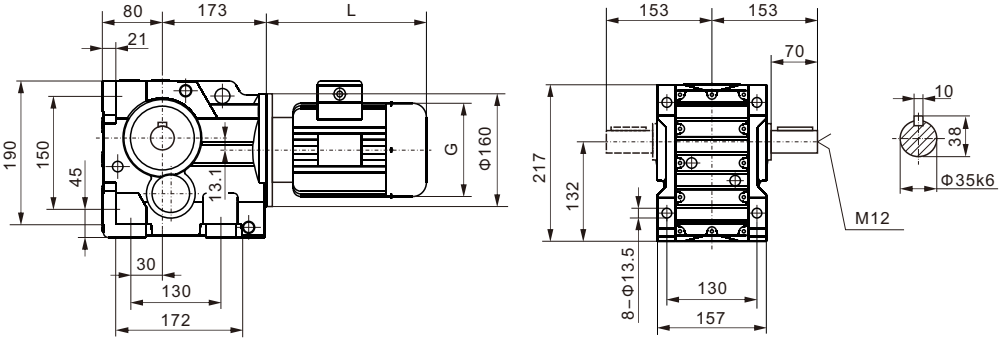

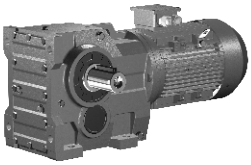

WKAB57

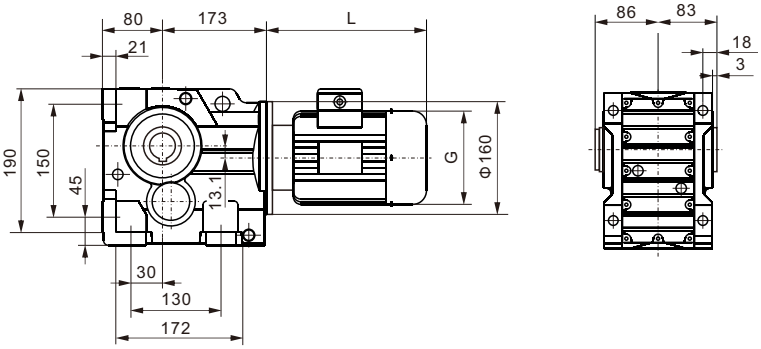

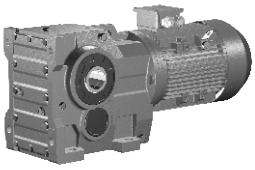

WKA57

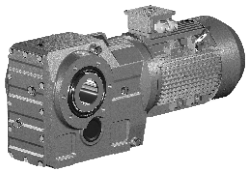

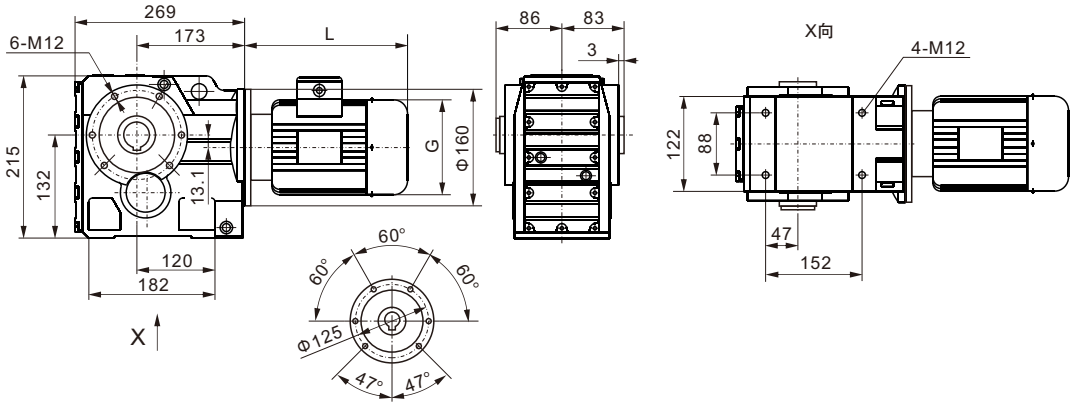

WKF57

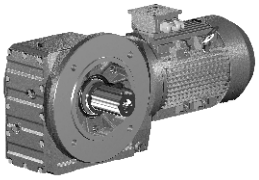

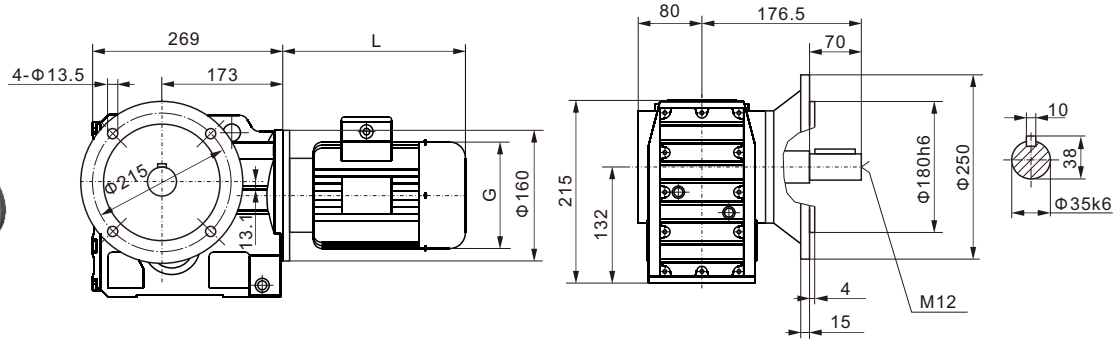

WKAF57

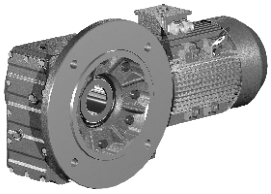

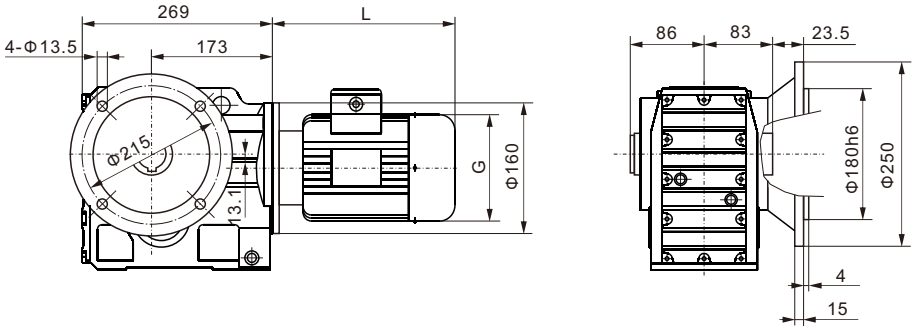

WKAZ57

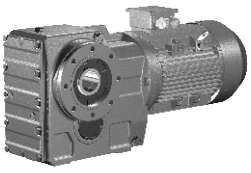

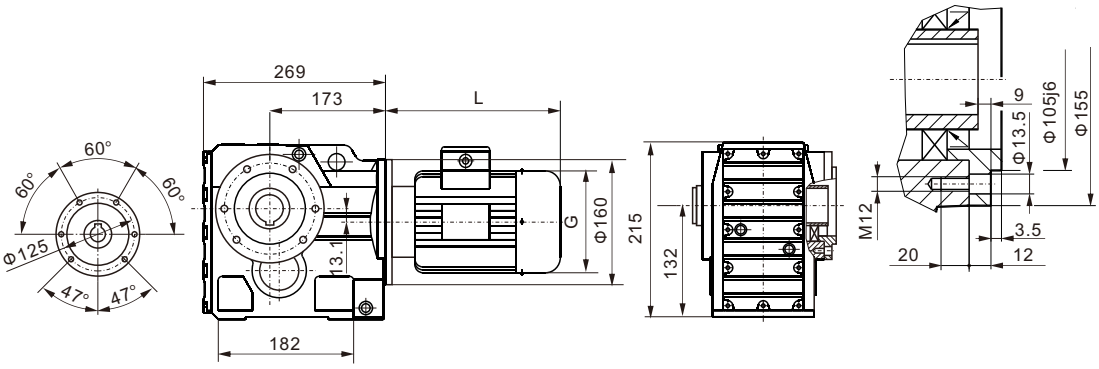

WKAT57

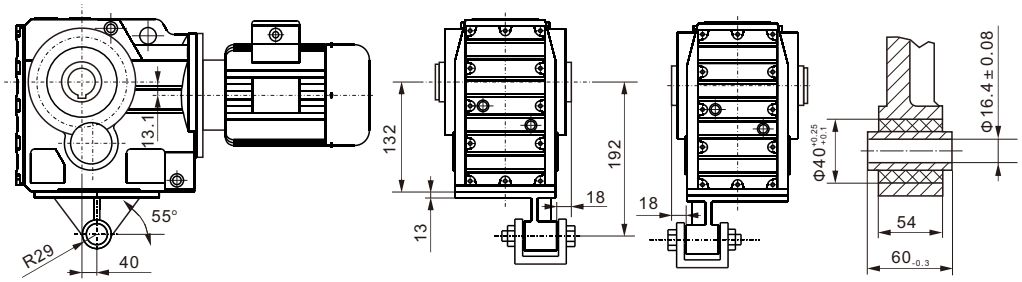

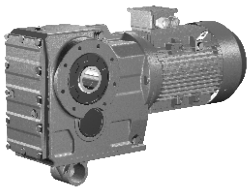

WK..57WR37

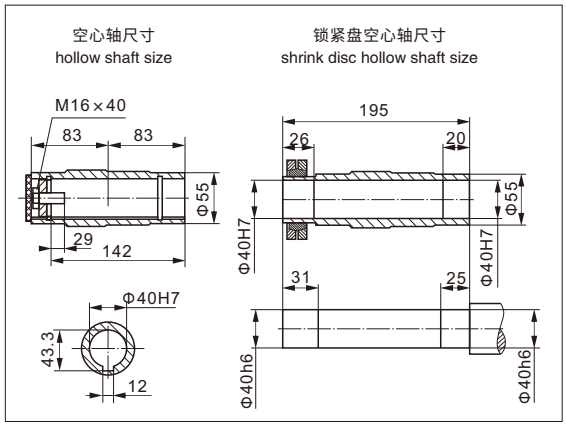

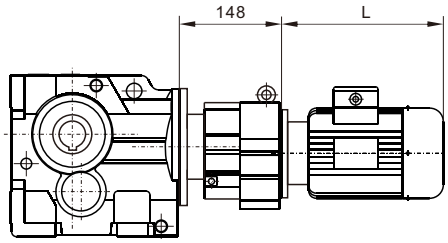

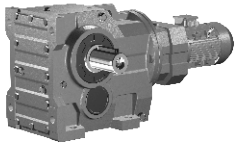

WK..S57

输入法兰尺寸详见6~17页
Input flange dimemsion
see-refer to 6~17

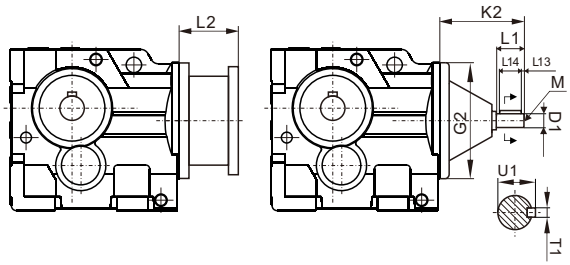

AD 轴输入模块 Input Shaft Kit	D1	G2	K2	L1	L13	L14	M	T1	U1
AD2 (Φ160)	Φ19k6	Φ160	123	40	4	32	M6	6	21.5
AD3 (Φ160)	Φ24k6		159	50	5	40	M8	8	27

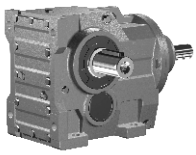

WK67

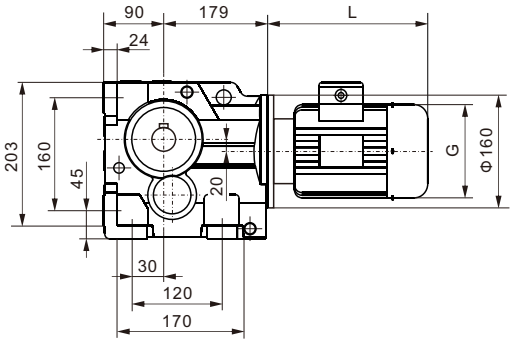

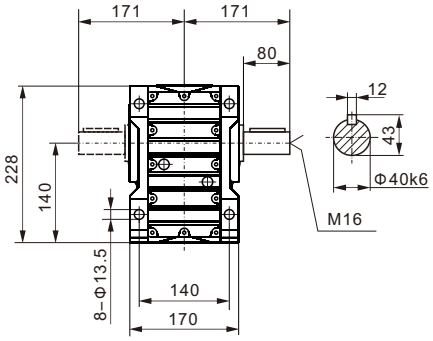

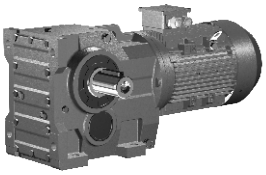

WKAB67

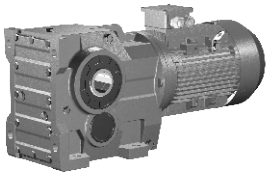

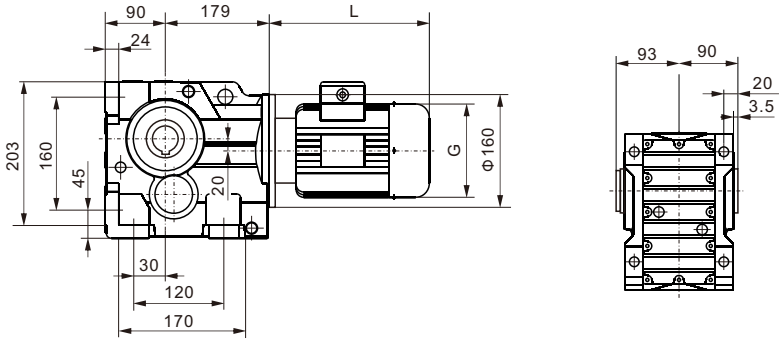

WKA67

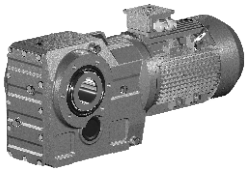

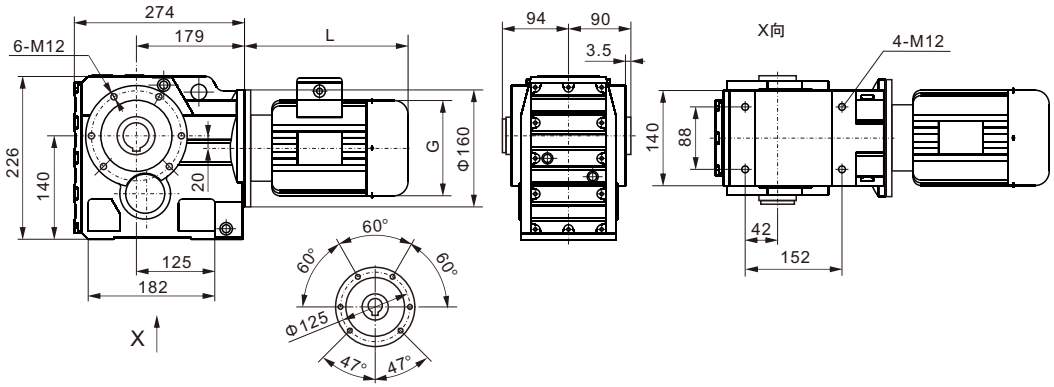

WKF67

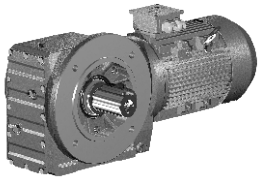

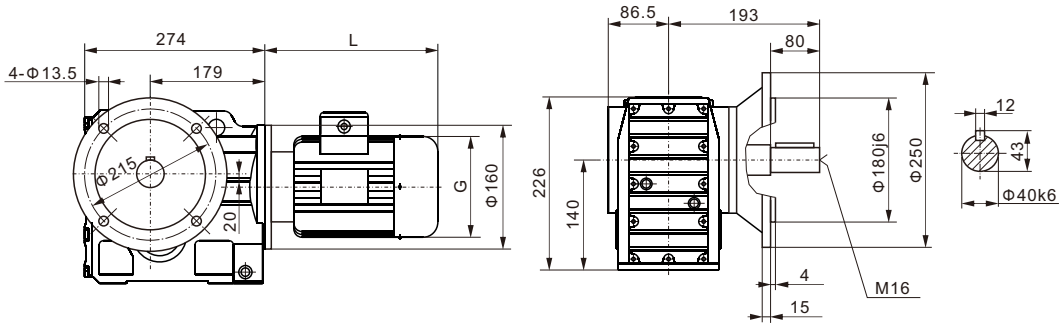

WKAF67

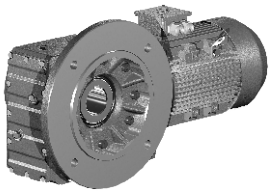

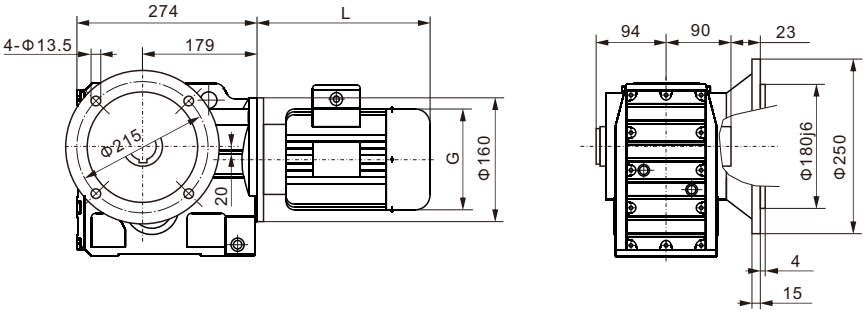

WKAZ67

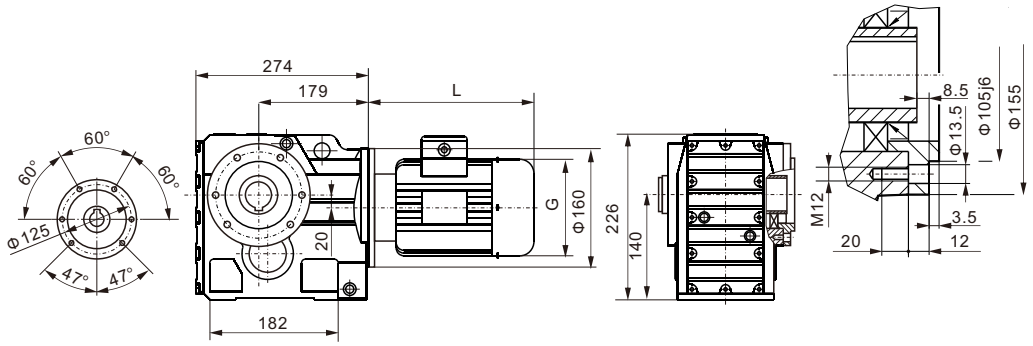

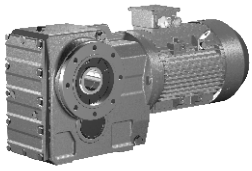

WKAT67

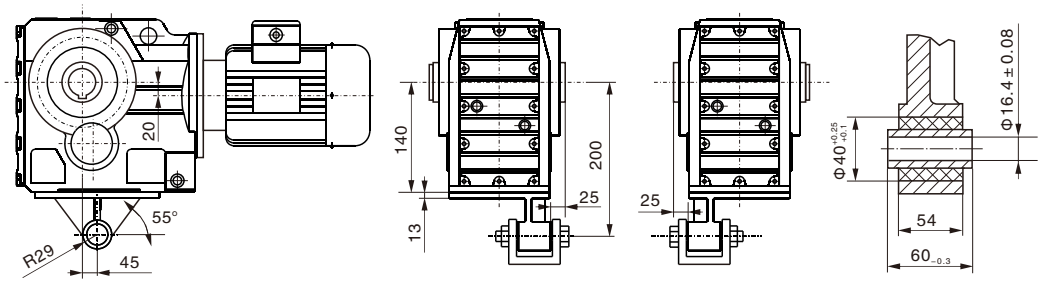

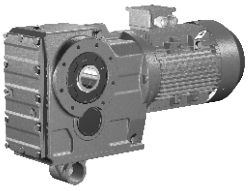

WK..67WR37

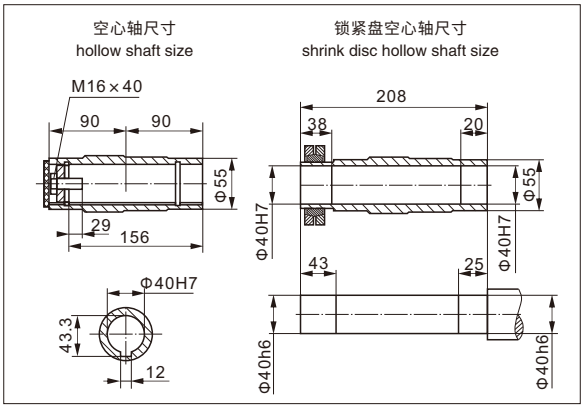

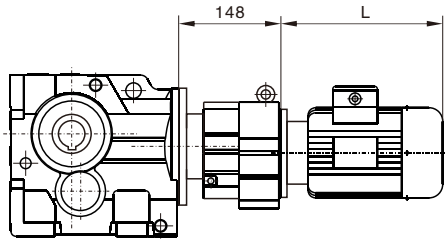

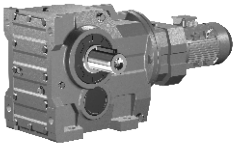

WK..S67

输入法兰尺寸详见6~17页
Input flange dimemsion
see-refer to 6~17

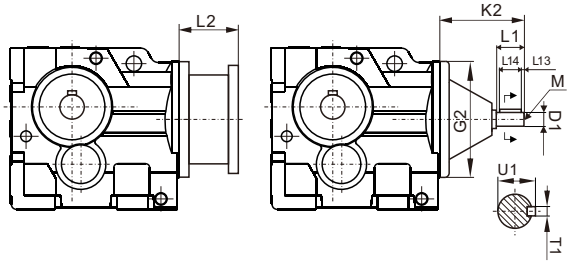

AD 轴输入模块 Input Shaft Kit	D1	G2	K2	L1	L13	L14	M	T1	U1
AD2 (Φ160)	Φ19k6	Φ160	123	40	4	32	M6	6	21.5
AD3 (Φ160)	Φ24k6		159	50	5	40	M8	8	27

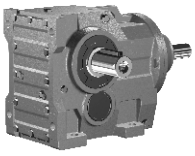

WK77

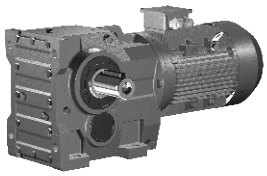

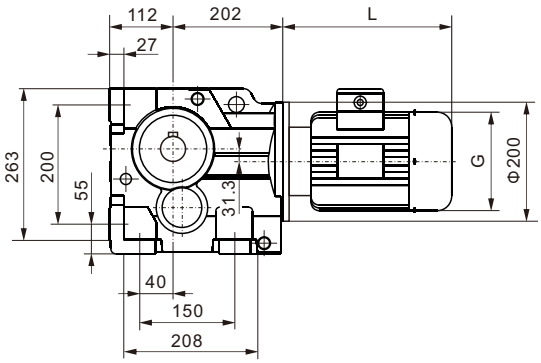

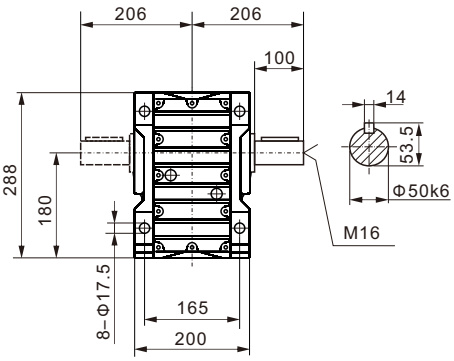

WKAB77

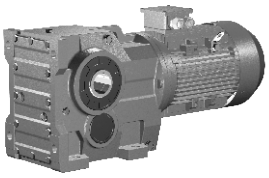

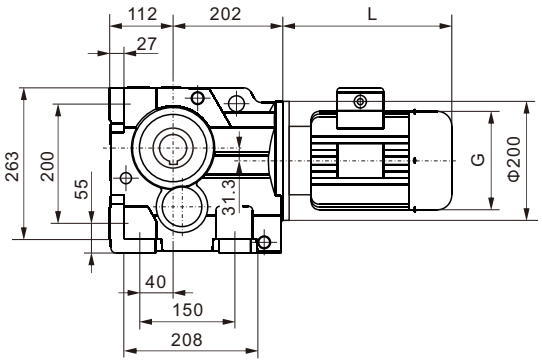

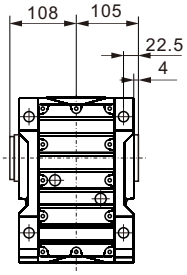

WKA77

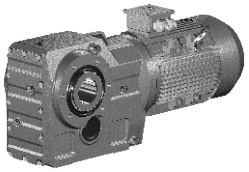

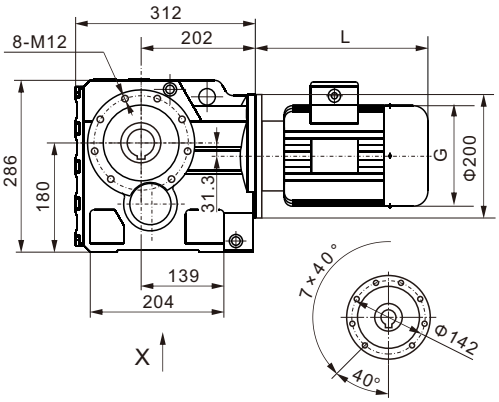

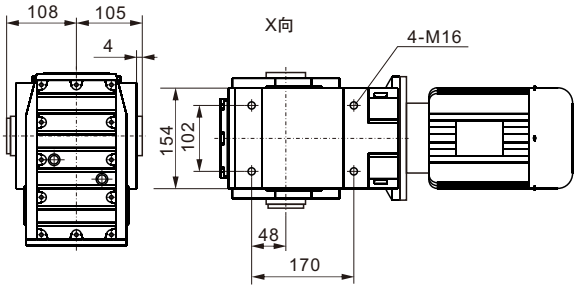

WKF77

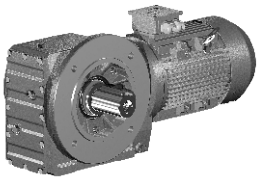

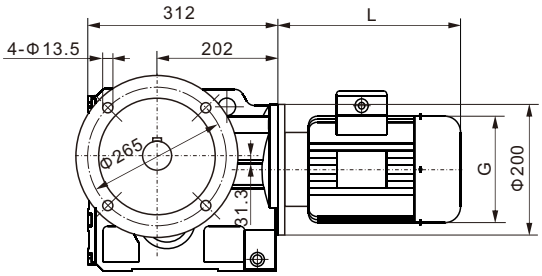

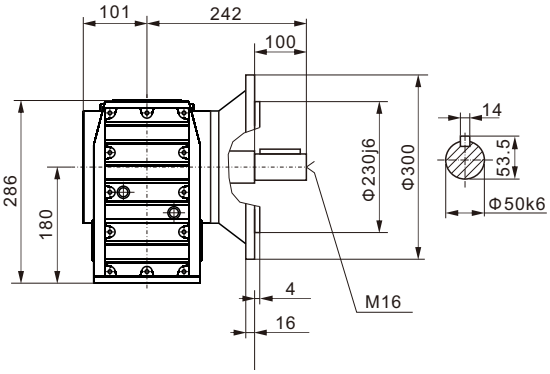

WKAF77

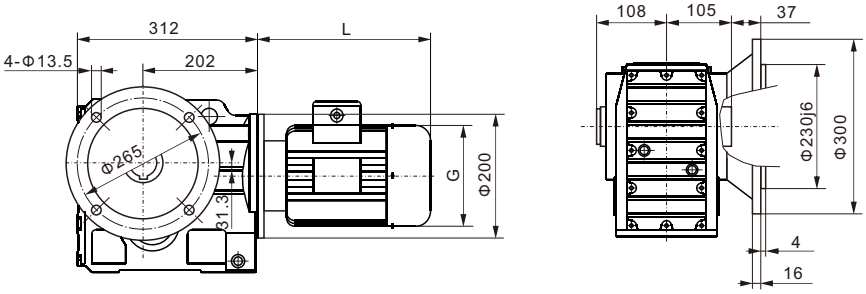

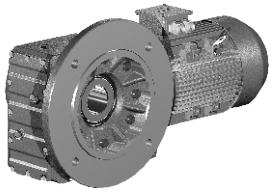

WKAZ77

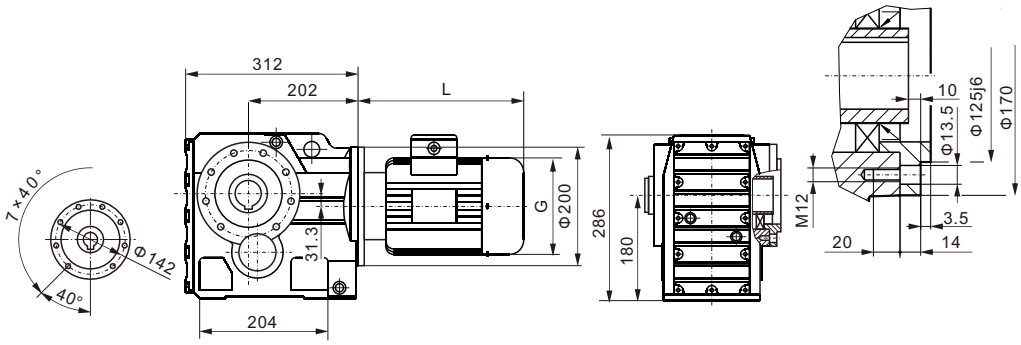

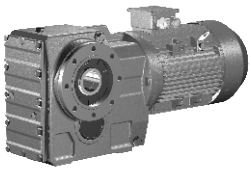

WKAT77

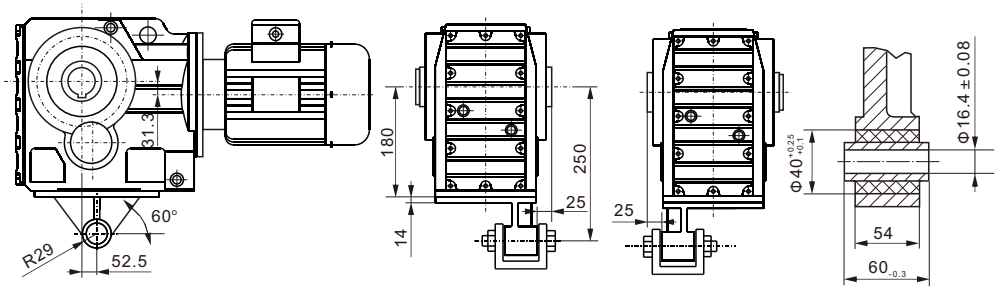

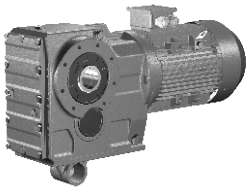

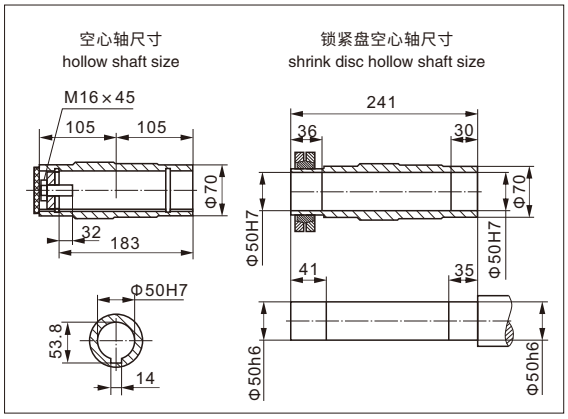

WK..77WR37

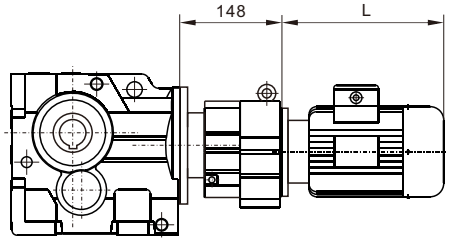

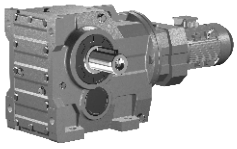

WK..S77

输入法兰尺寸详见6~17页
Input flange dimemsion
see-refer to 6~17

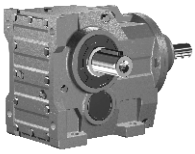

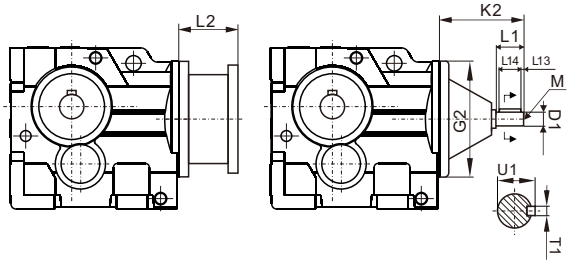

AD 轴输入模块 Input Shaft Kit	D1	G2	K2	L1	L13	L14	M	T1	U1
AD2 (Φ200)	Φ19k6	Φ200	115	40	4	32	M6	6	21.5
AD3 (Φ200)	Φ24k6		151	50	5	40	M8	8	27
AD4 (Φ200)	Φ38k6		224	80	7	70	M12	10	41

WK87

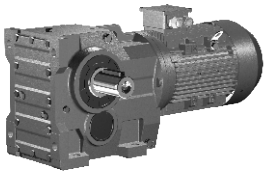

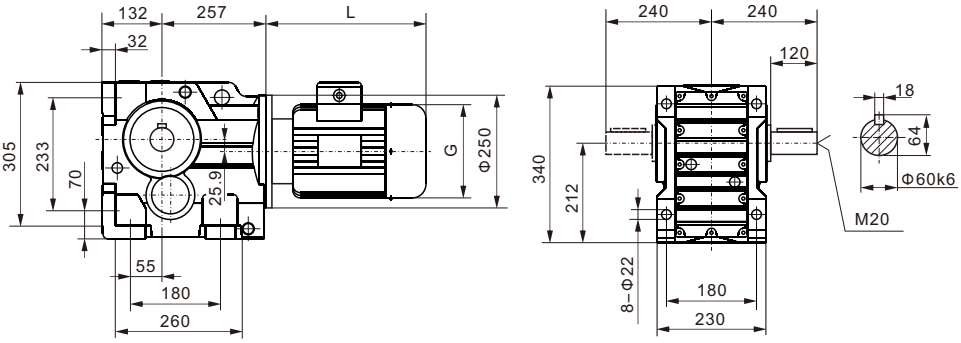

WKAB87

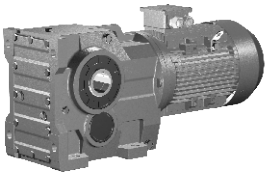

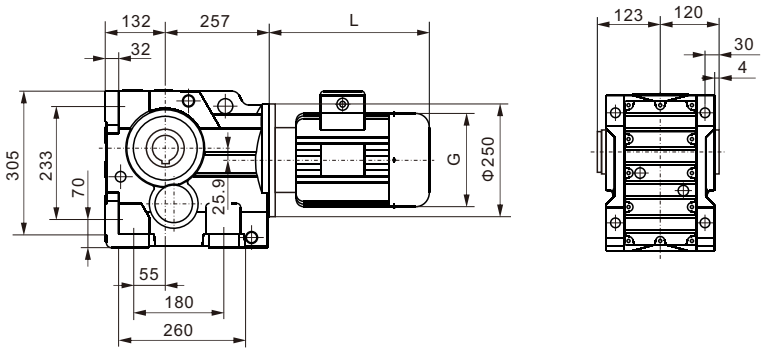

WKA87

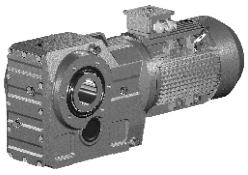

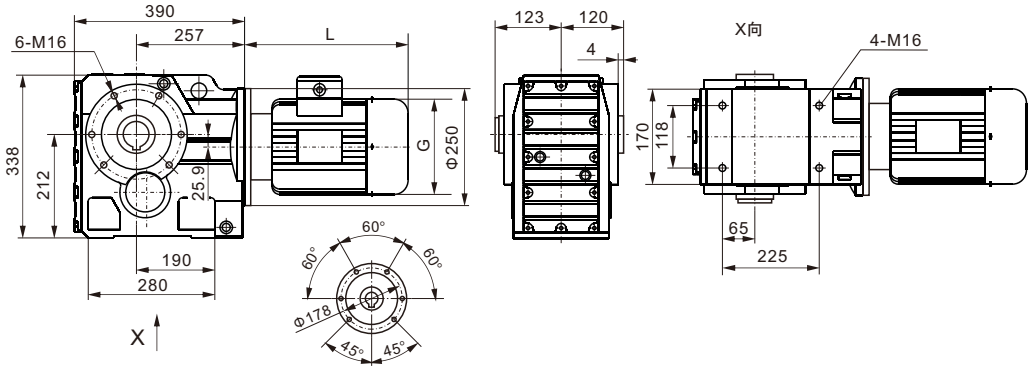

WKF87

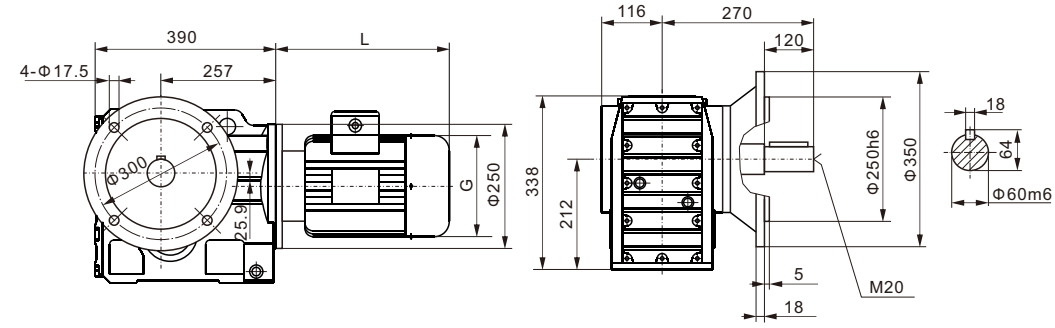

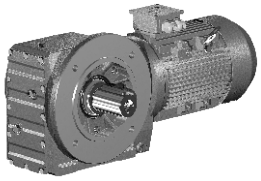

WKAF87

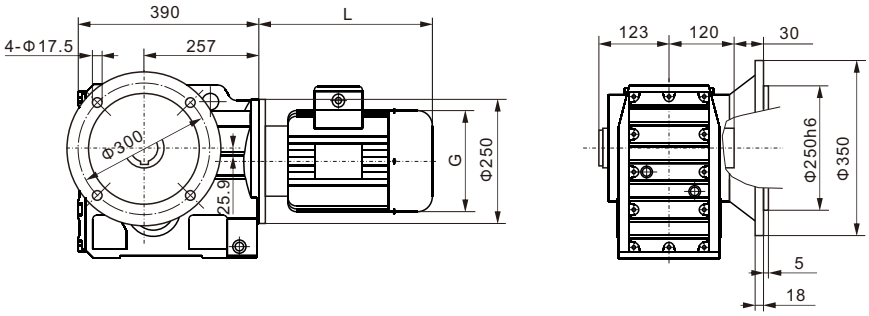

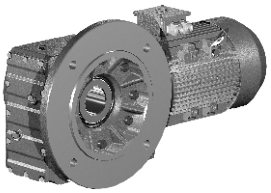

WKAZ87

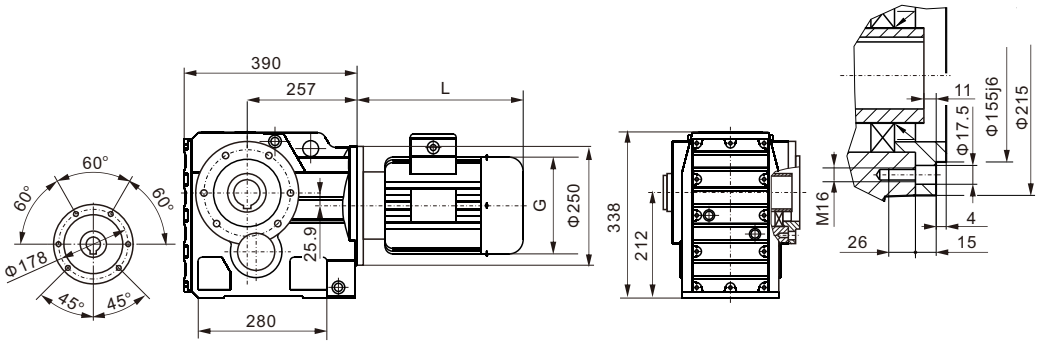

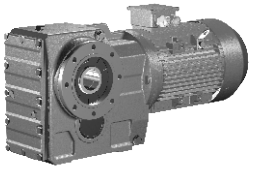

WKAT87

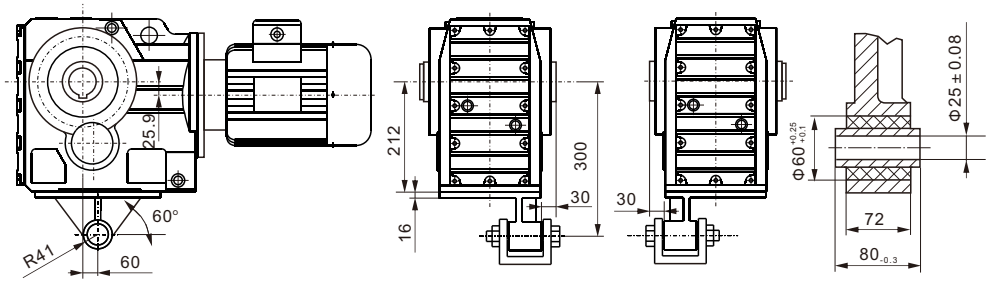

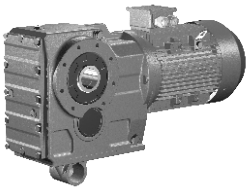

WK..87WR57

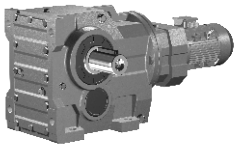

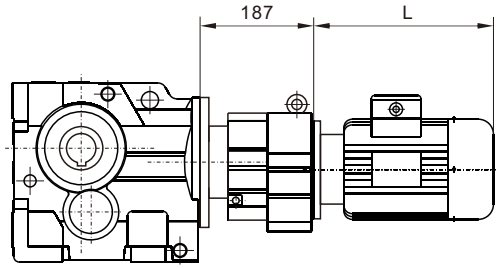

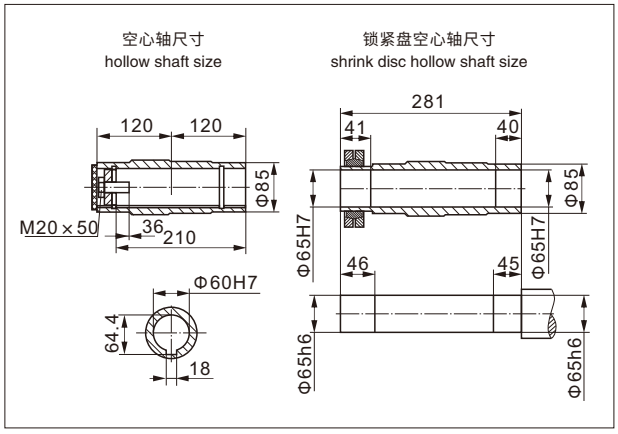

WK..S87

输入法兰尺寸详见6~17页
Input flange dimemsion
see-refer to 6~17

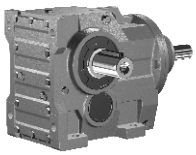

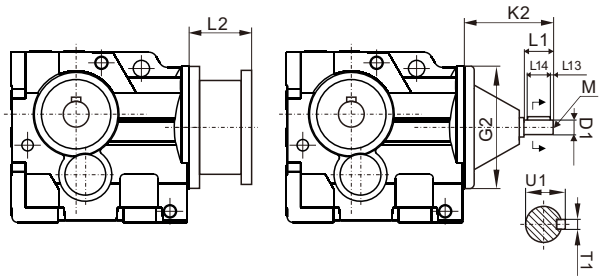

AD 轴输入模块 Input Shaft Kit	D1	G2	K2	L1	L13	L14	M	T1	U1
AD2 (Φ250)	Φ19k6	Φ250	110	40	4	32	M6	6	21.5
AD3 (Φ250)	Φ28k6		156	60	5	50	M10	8	31
AD4 (Φ250)	Φ38k6		219	80	7	70	M12	10	41
AD5 (Φ250)	Φ42k6		292	110	10	70	M16	12	45

WK97

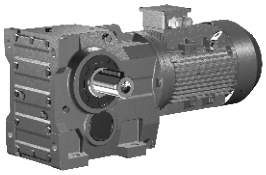

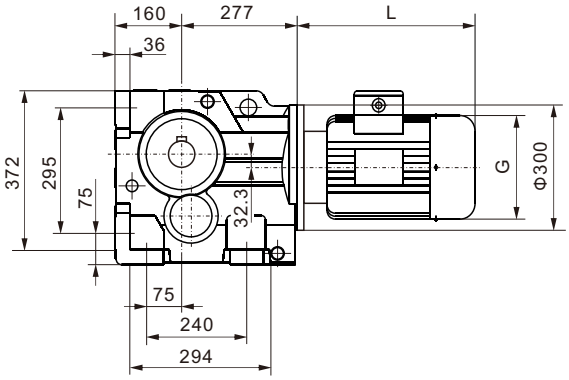

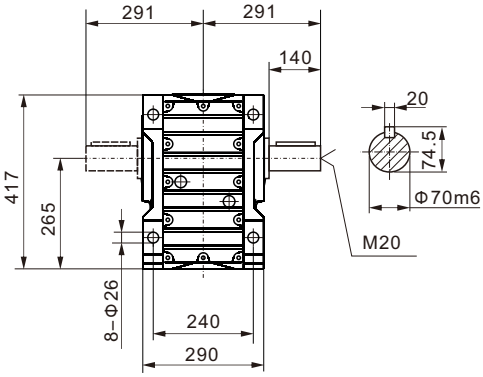

WKAB97

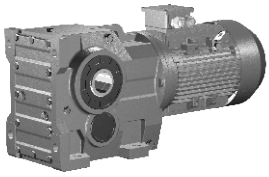

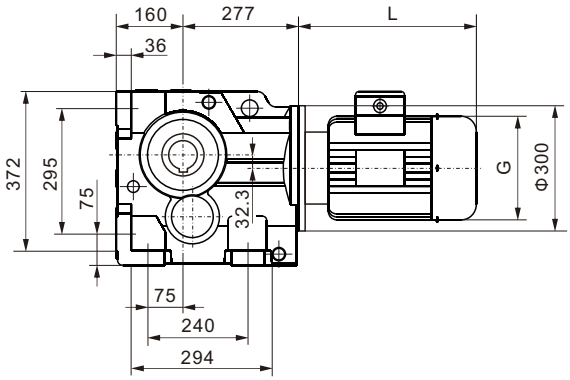

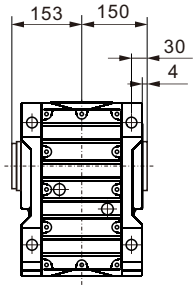

WKA97

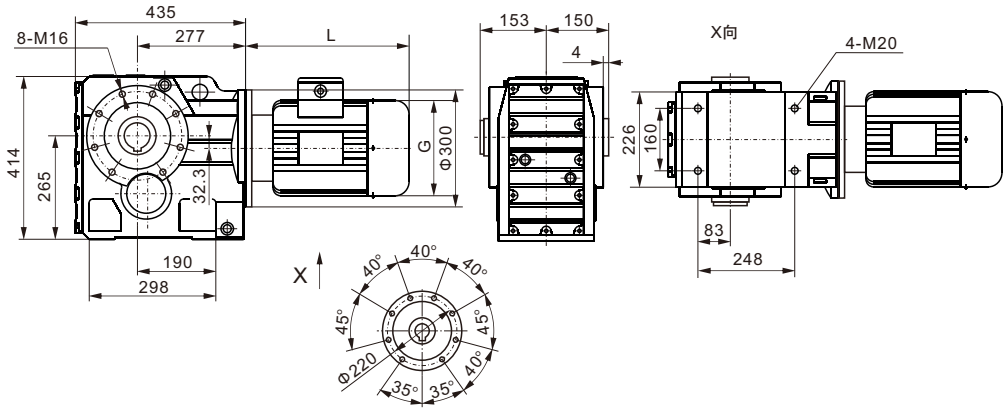

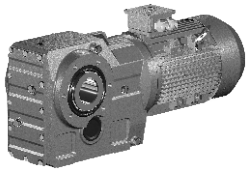

WKF97

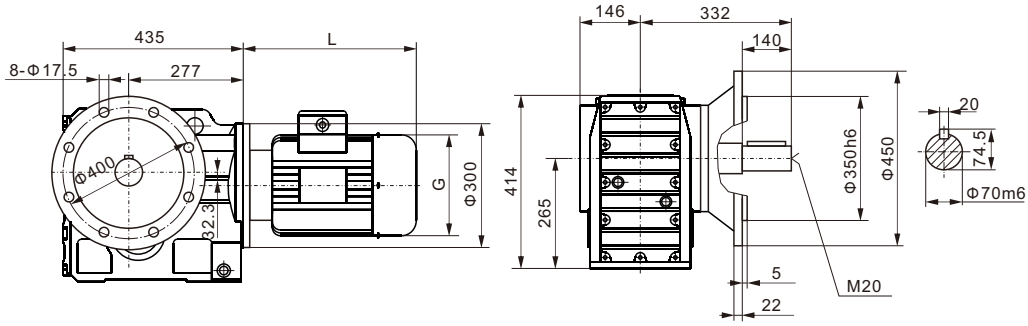

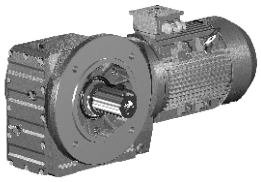

WKAF97

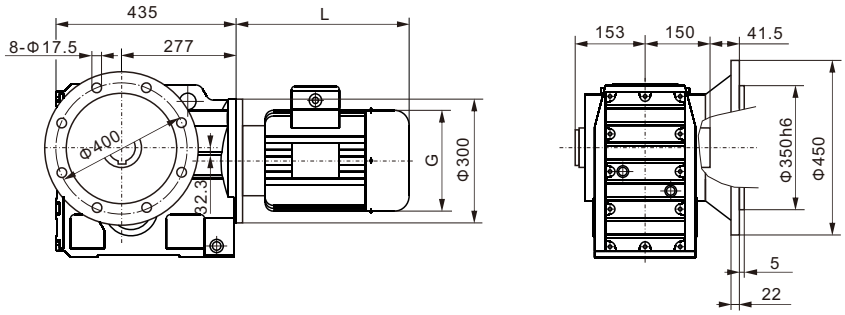

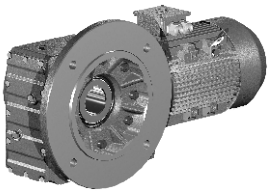

WKAZ97

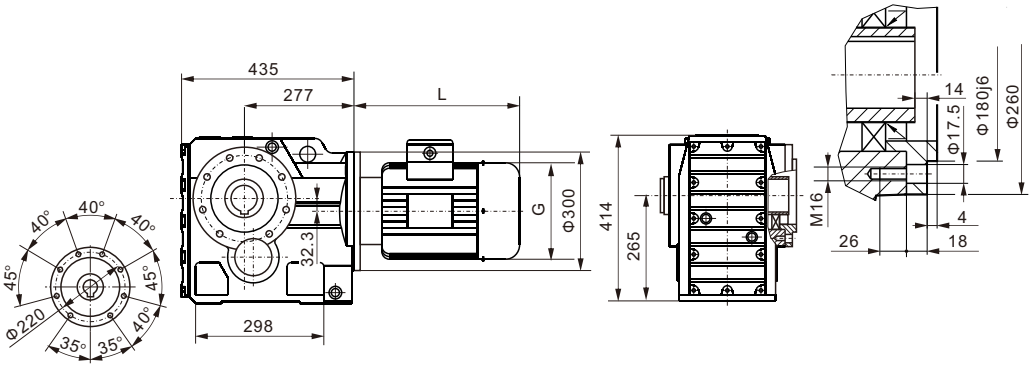

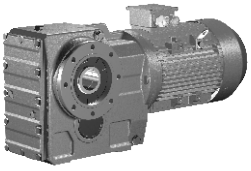

WKAT97

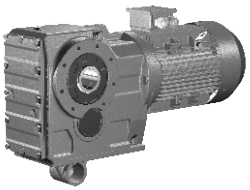

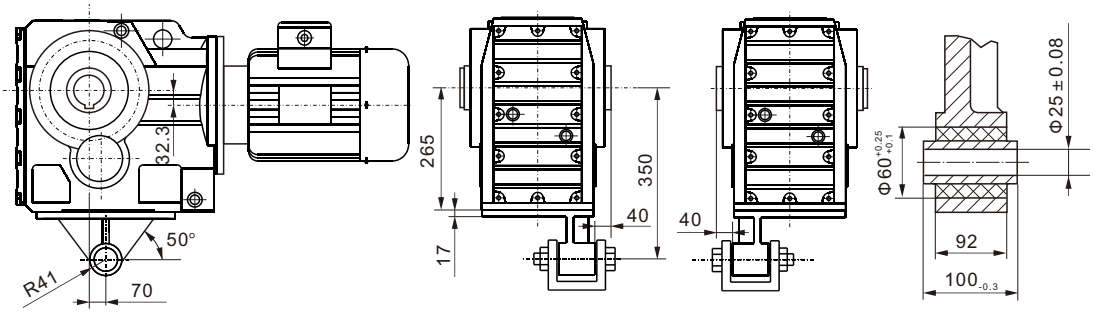

WK..97WR57

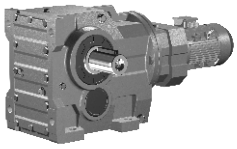

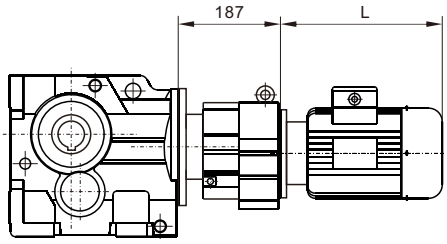

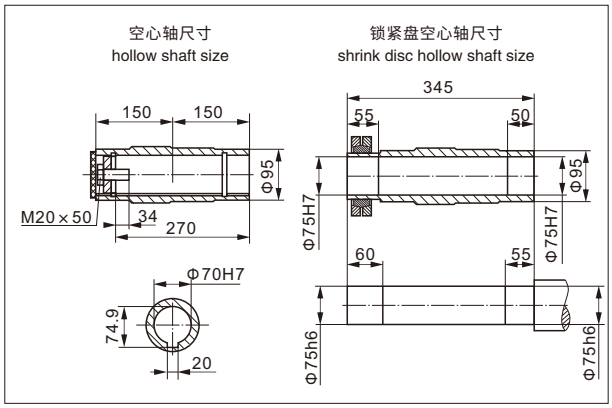

WK..S97

输入法兰尺寸详见6~17页
Input flange dimensions
see-refer to 6~17

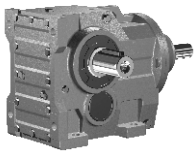

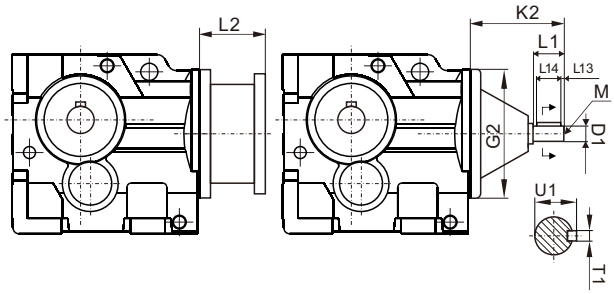

AD 轴输入模块 Input Shaft Kit	D1	G2	K2	L1	L13	L14	M	T1	U1
AD3 (Φ300)	Φ28k6	Φ300	151	60	5	50	M10	8	31
AD4 (Φ300)	Φ38k6		214	80	7	70	M12	10	41
AD5 (Φ300)	Φ42k6		287	110	10	70	M16	12	45
AD6 (Φ300)	Φ48k6		327	110	10	80	M16	14	51.5

WK107

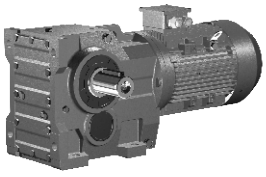

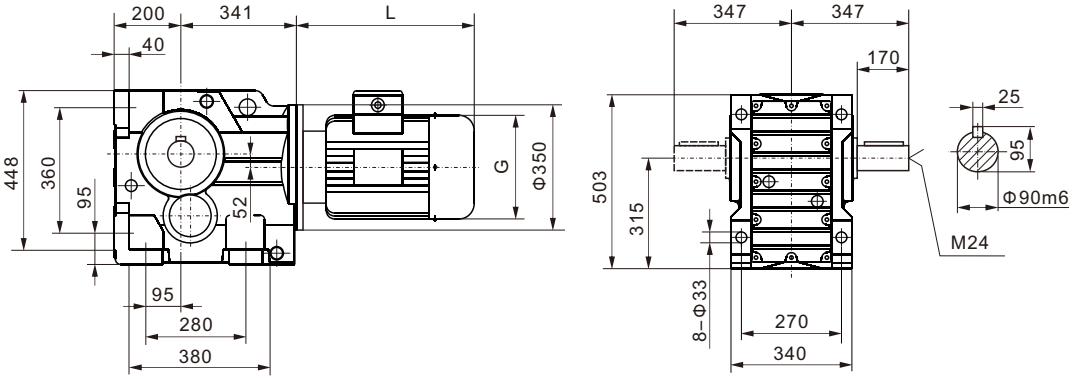

WKAB107

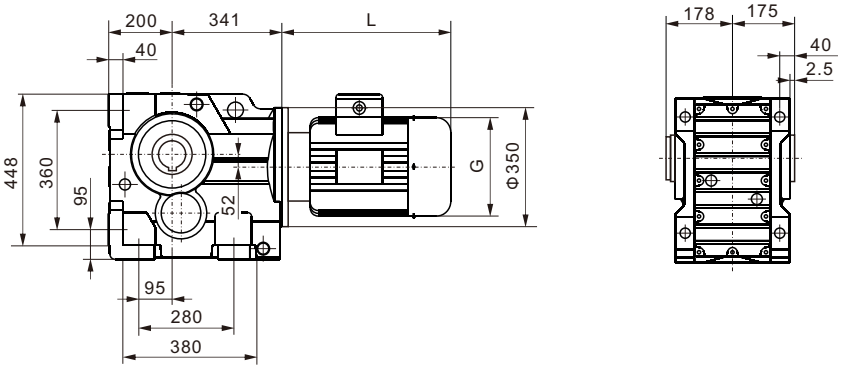

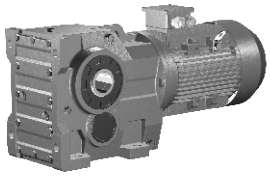

WKA107

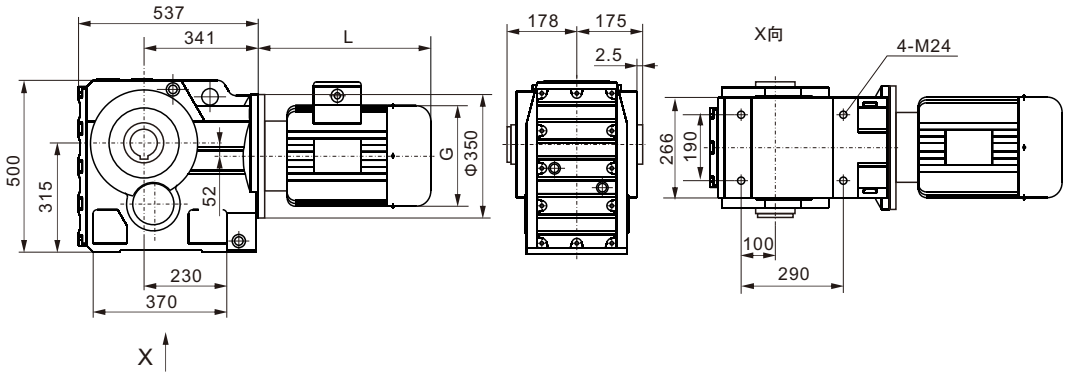

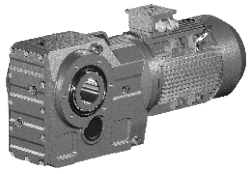

WKF107

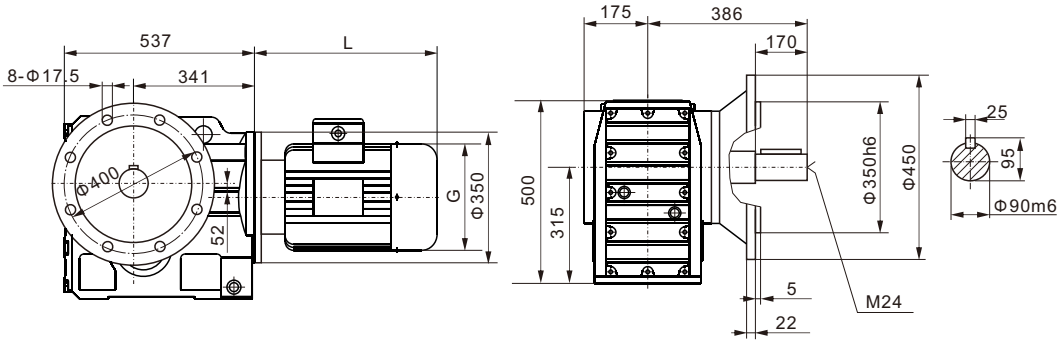

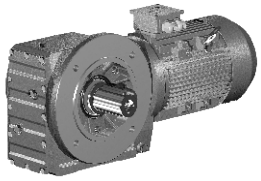

WKAF107

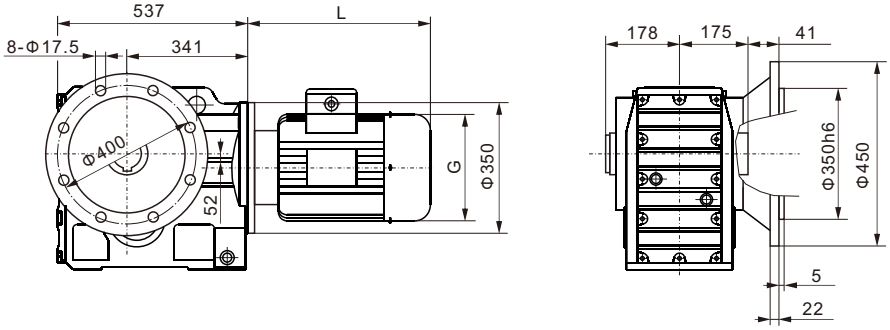

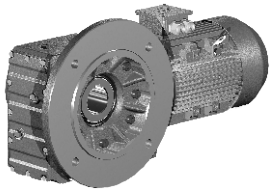

WKAZ107

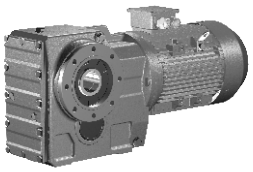

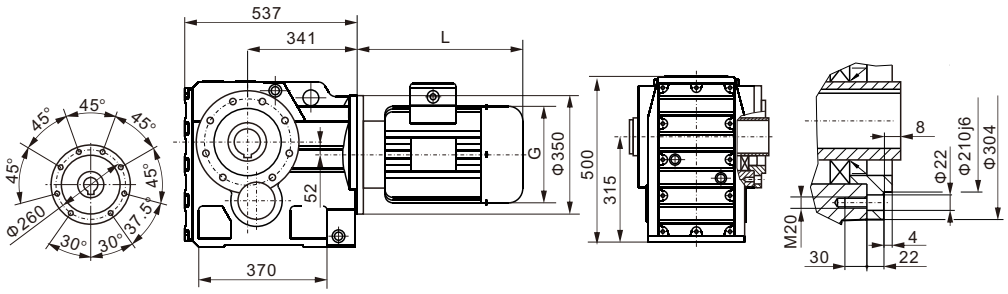

WKAT107

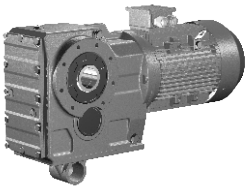

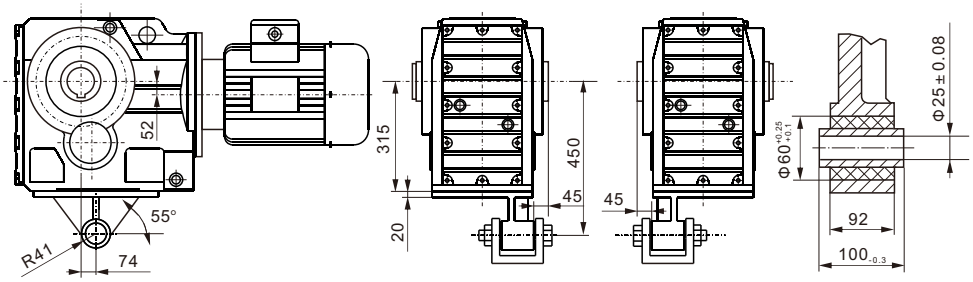

WK..107WR77

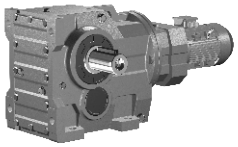

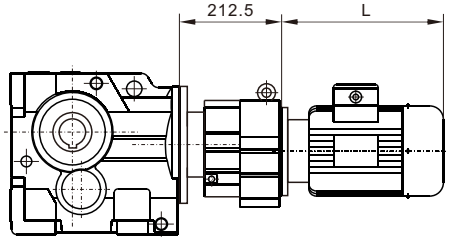

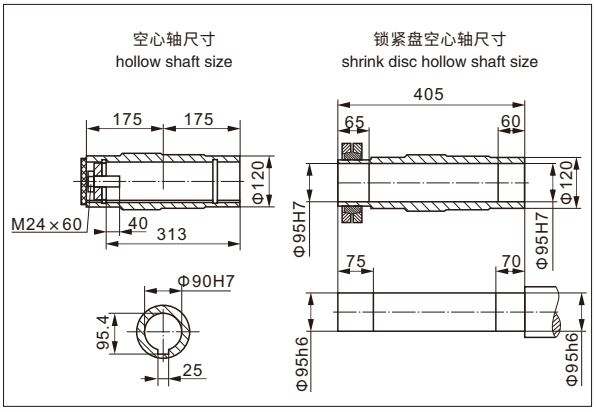

WK..S107

输入法兰尺寸详见6~17页
Input flange dimemsion
see-refer to 6~17

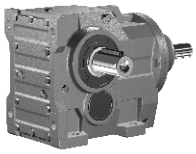

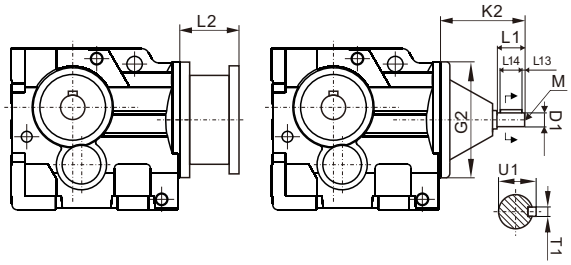

AD 轴输入模块 Input Shaft Kit	D1	G2	K2	L1	L13	L14	M	T1	U1
AD3 (Φ350)	Φ28k6	Φ350	145	60	5	50	M10	8	31
AD4 (Φ350)	Φ38k6		208	80	7	70	M12	10	41
AD5 (Φ350)	Φ42k6		281	110	10	70	M16	12	45
AD6 (Φ350)	Φ48k6		321	110	10	80	M16	14	51.5

WK127

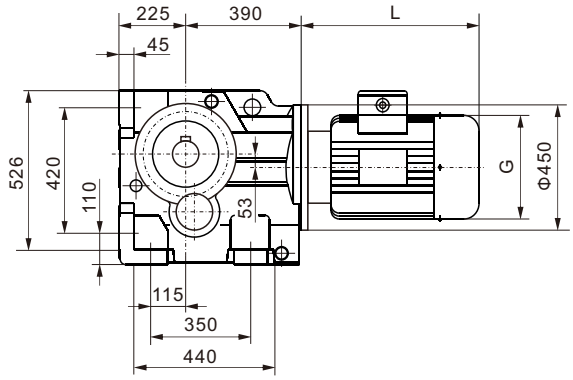

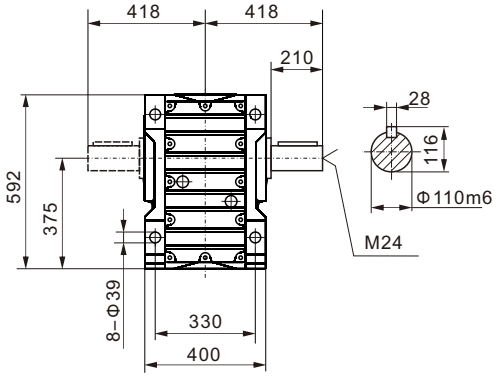

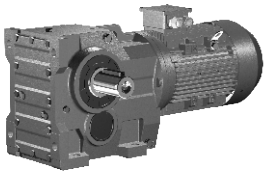

WKAB127

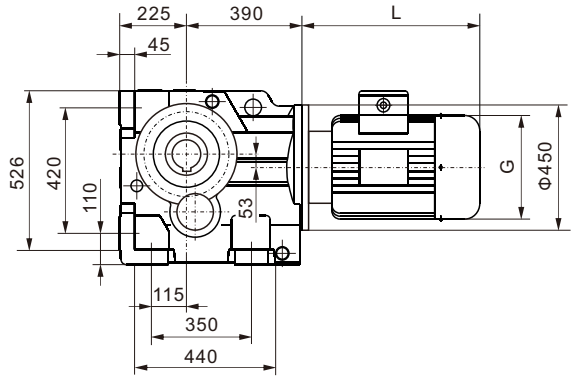

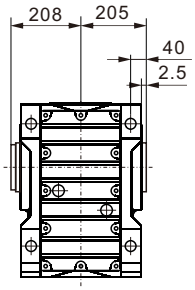

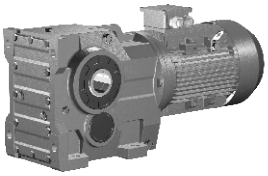

WKF127

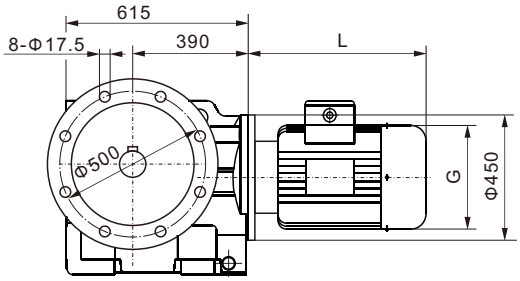

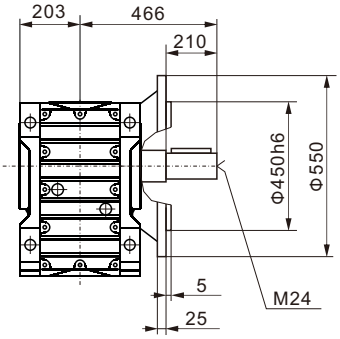

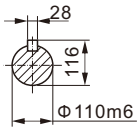

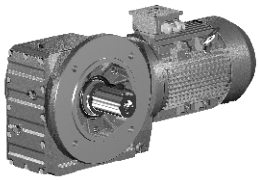

WKAF127

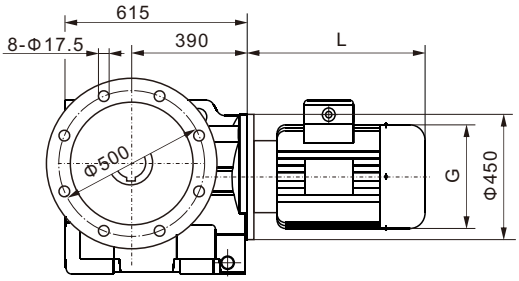

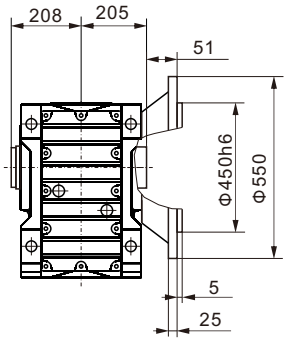

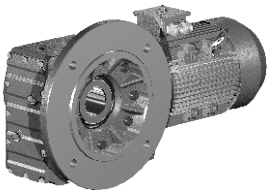

WKAZ127

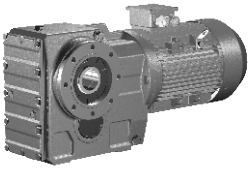

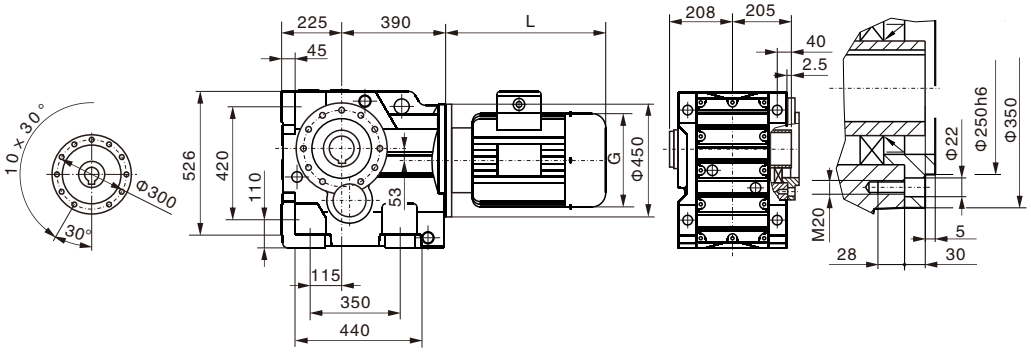

WKAT127

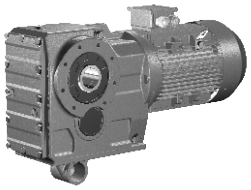

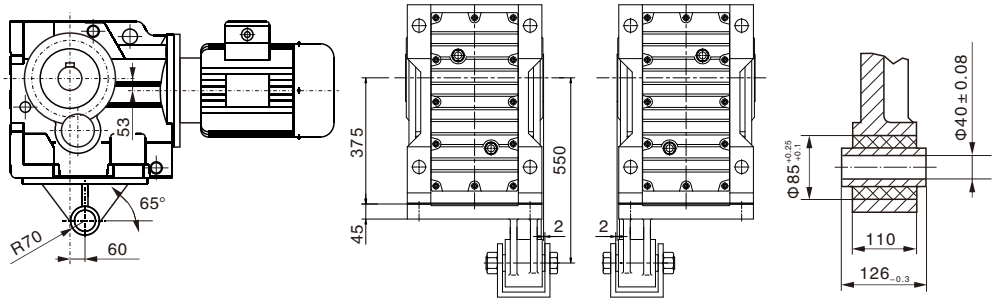

WK..127WR77(87)

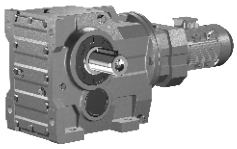

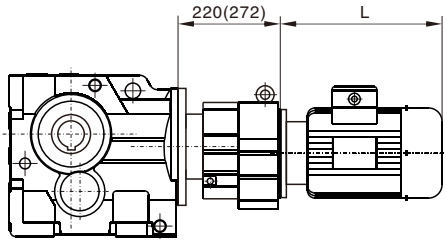

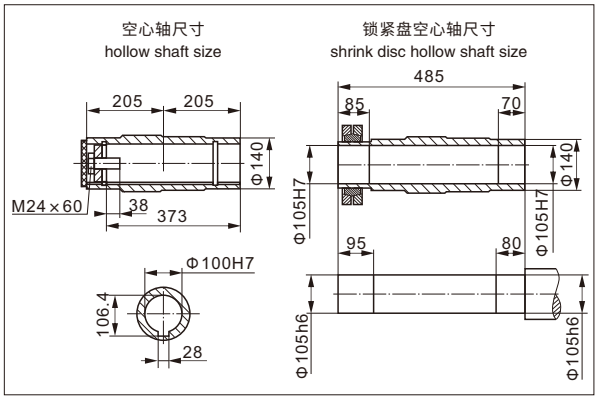

WK..S127

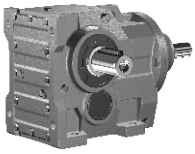

输入法兰尺寸详见6~17页
Input flange dimemsion
see Page 6~17

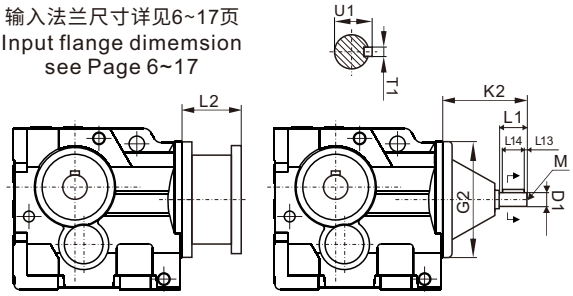

AD 轴输入模块 Input Shaft Kit	D1	G2	K2	L1	L13	L14	M	T1	U1
AD4 (Φ450)	Φ38k6	Φ450	193	80	7	70	M12	10	41
AD5 (Φ450)	Φ42k6		266	110	10	70	M16	12	45
AD6 (Φ450)	Φ48k6		306	110	10	80	M16	14	51.5
AD7 (Φ450)	Φ55m6		300	110	10	90	M20	16	59
AD8 (Φ450)	Φ70m6		383	140	15	110	M20	20	74.5

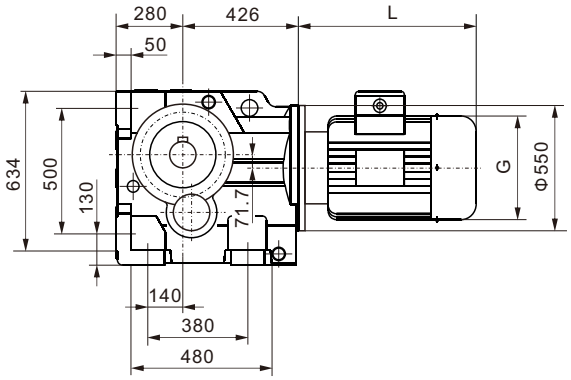

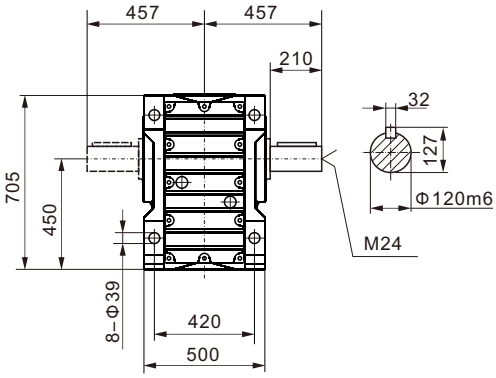

WK157

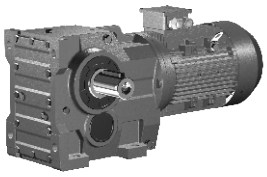

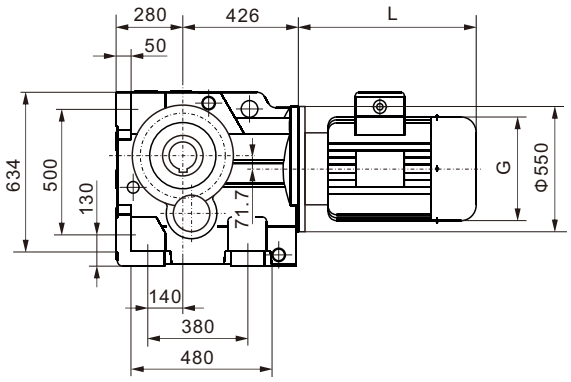

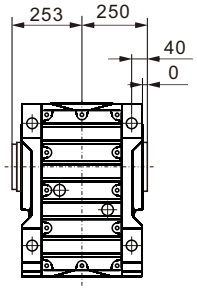

WKAB157

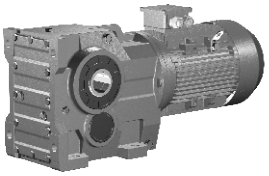

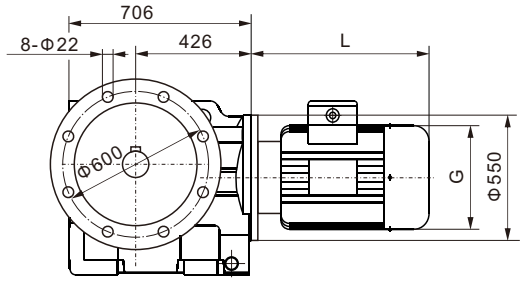

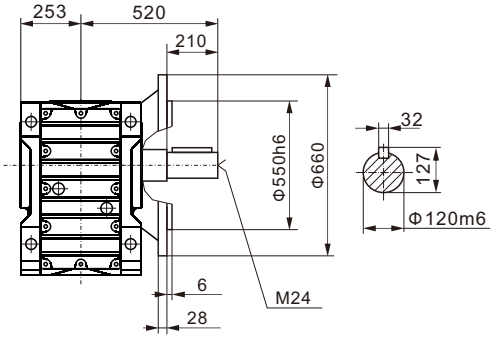

WKF157

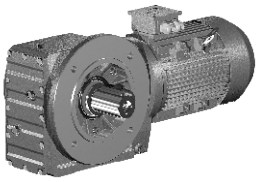

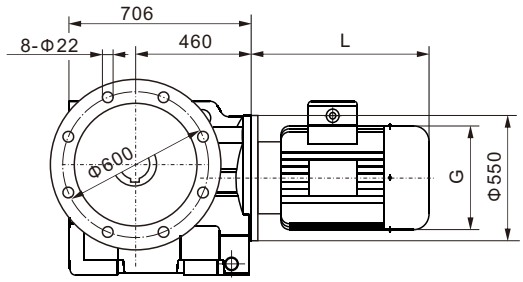

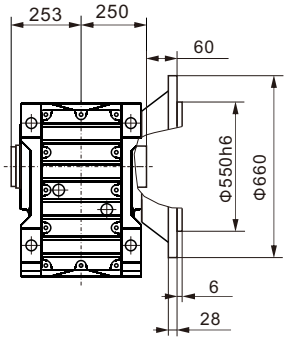

WKAF157

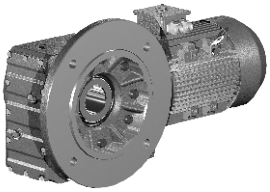

WKAZ157

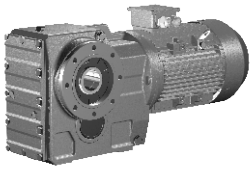

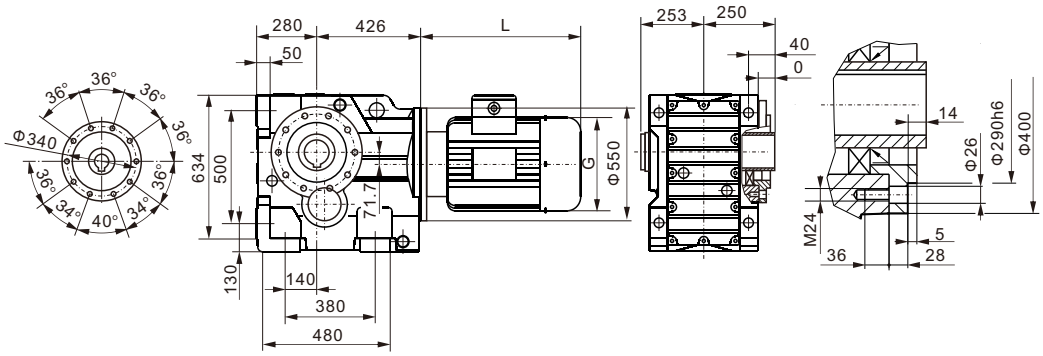

WKAT157

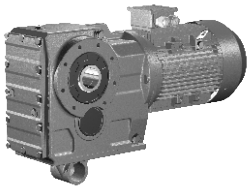

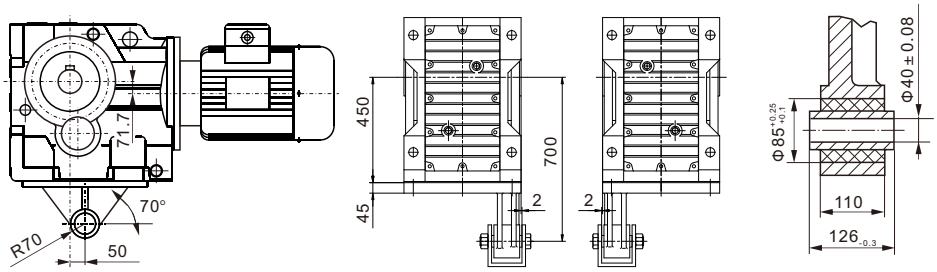

WK..157WR97(107)

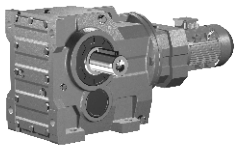

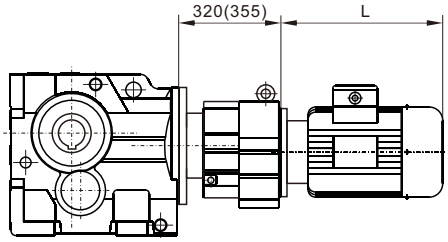

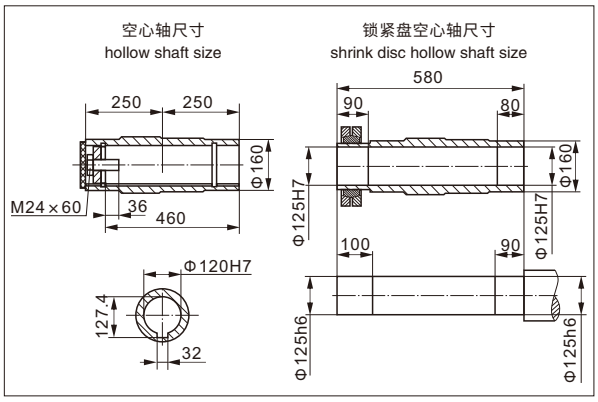

WK..S157

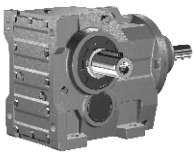

输入法兰尺寸详见6~17页
Input flange dimemsion
see Page 6~17

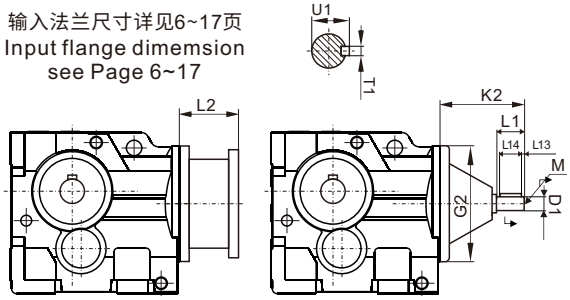

AD 轴输入模块 Input Shaft Kit	D1	G2	K2	L1	L13	L14	M	T1	U1
AD5 (Φ550)	Φ42k6	Φ550	258	110	10	70	M16	12	45
AD6 (Φ550)	Φ48k6		298	110	10	80	M16	14	51.5
AD7 (Φ550)	Φ55m6		292	110	10	90	M20	16	59
AD8 (Φ550)	Φ70m6		374	140	15	110	M20	20	74.5

WK167

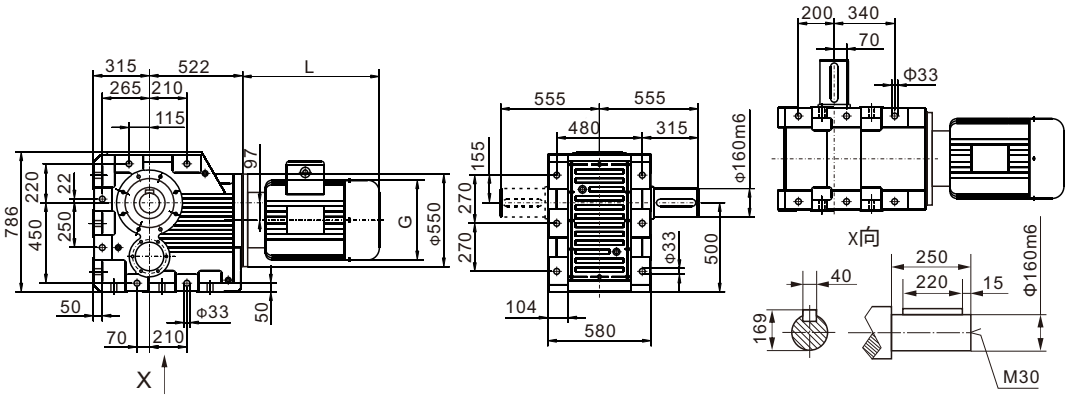

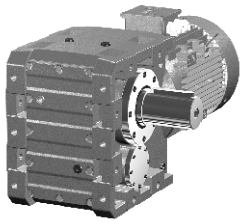

WKA167

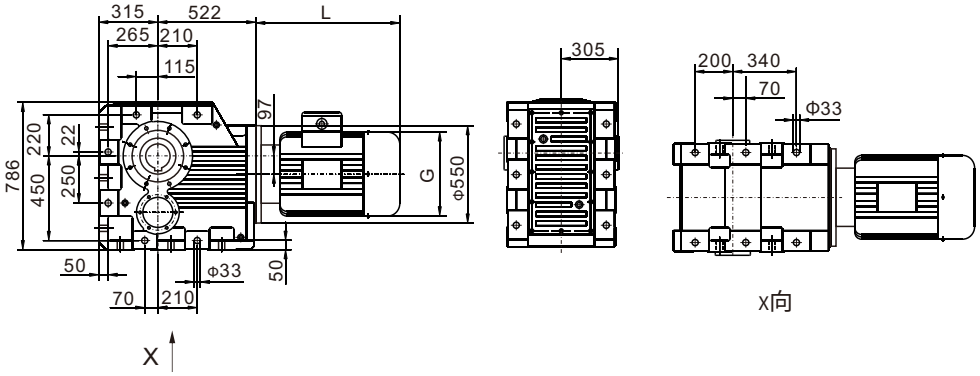

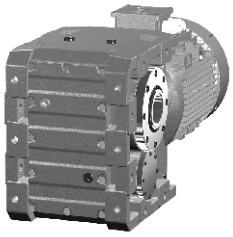

WK..167WR97(107)

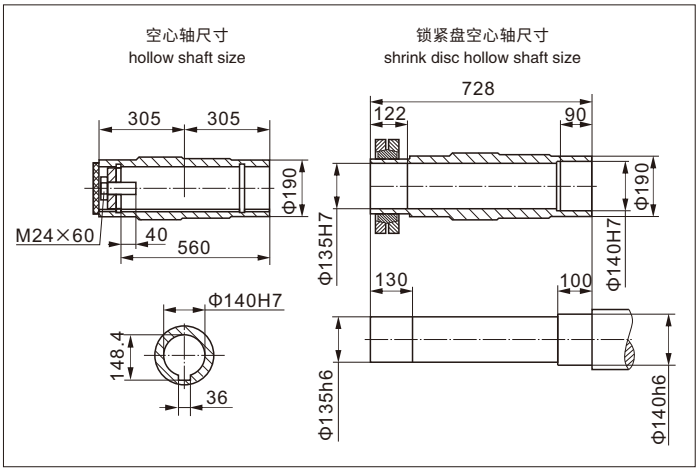

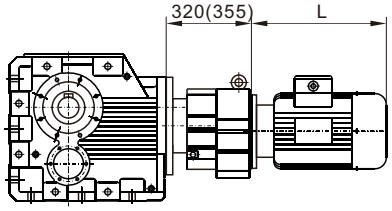

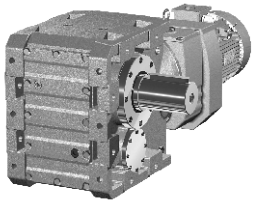

WK..S167

输入法兰尺寸详见6~17页
Input flange dimemsion
see-refer to 6~17

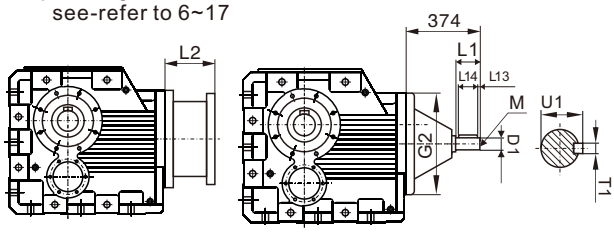

AD 轴输入模块 Input Shaft Kit	D1	G2	K2	L1	L13	L14	M	T1	U1
AD5 (Φ550)	Φ42k6	Φ550	258	110	10	70	M16	12	45
AD6 (Φ550)	Φ48k6		298	110	10	80	M16	14	51.5
AD7 (Φ550)	Φ55m6		292	110	10	90	M20	16	59
AD8 (Φ550)	Φ70m6		374	140	15	110	M20	20	74.5

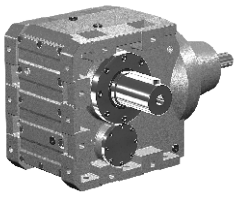

WK187

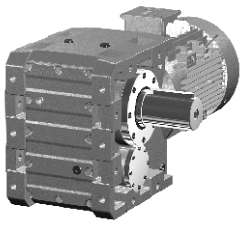

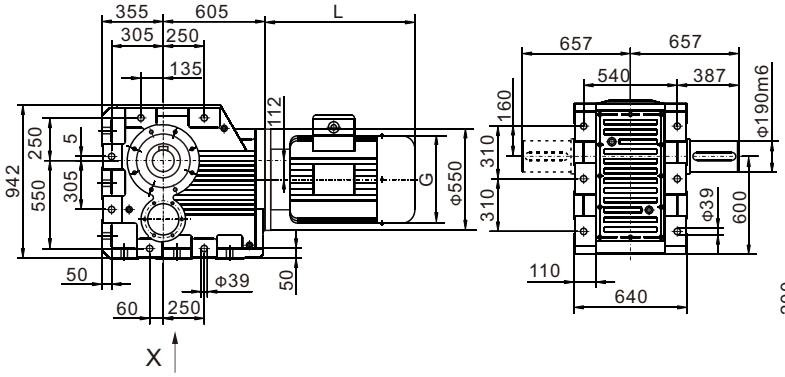

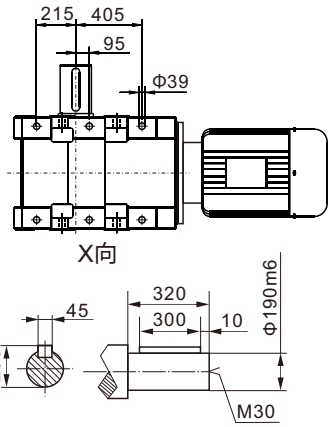

WKA187

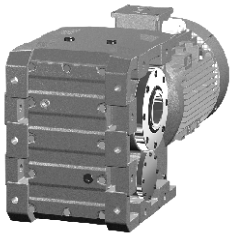

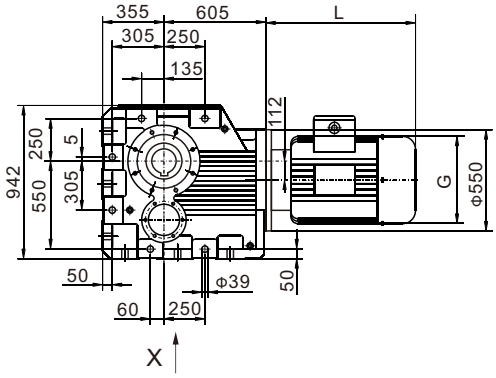

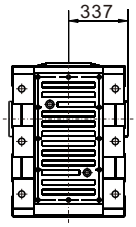

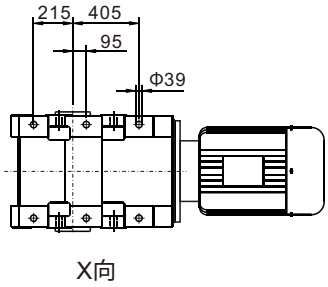

WK..187WR97(107)

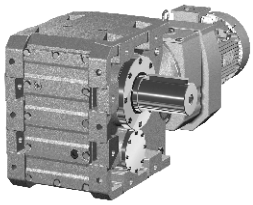

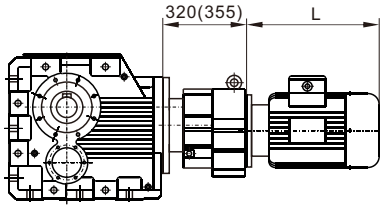

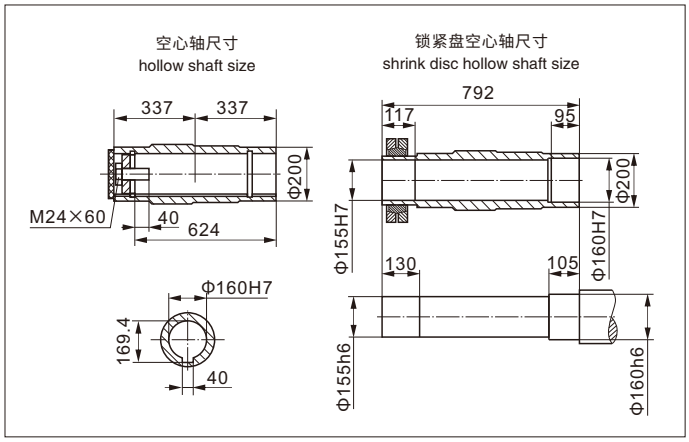

WK..S187

输入法兰尺寸详见6~17页
Input flange dimemsion
see-refer to 6~17

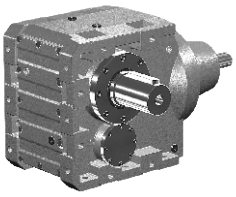

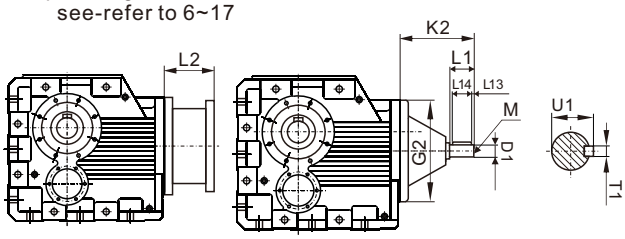

AD 轴输入模块 Input Shaft Kit	D1	G2	K2	L1	L13	L14	M	T1	U1
AD5 (Φ550)	Φ42k6	Φ550	258	110	10	70	M16	12	45
AD6 (Φ550)	Φ48k6		298	110	10	80	M16	14	51.5
AD7 (Φ550)	Φ55m6		292	110	10	90	M20	16	59
AD8 (Φ550)	Φ70m6		374	140	15	110	M20	20	74.5

WF系列平行轴齿轮减速机
WF series parallel shaft helical gearmotors

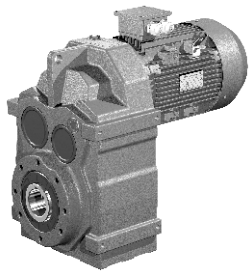

WFA型 Model WFA
底脚空心轴安装平行轴斜齿轮减速机
Parallel shaft helical gearmotor
with hollow shaft

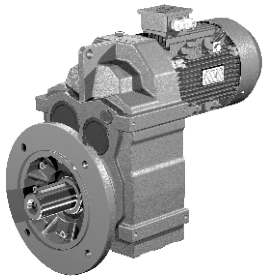

WFF型 Model WFF
B5法兰安装平行轴斜齿轮减速机
Prallel shaft helical gearmotor in B5
flange-mounted version

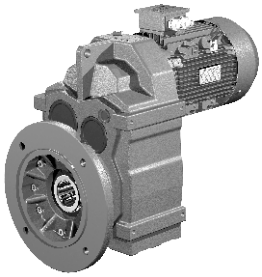

WFAF型 Model WFAF
B5法兰空心轴安装平行轴斜齿轮减速机
Parallel shaft helical gearmotor in B5 flange-mounted
version with hollow shaft

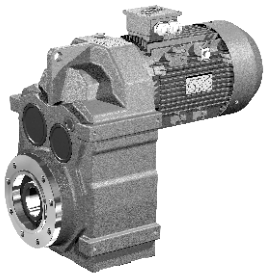

WFAZ型 Model WFAZ
小法兰空心轴安装平行轴斜齿轮减速机
Small flange mounted parallel shaft helical
gearmotor with hollow shaft

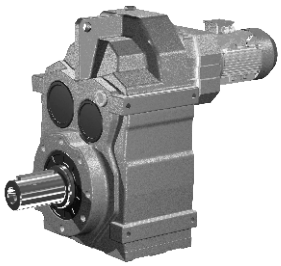

WF..WR型 Model WF..WR
WF系列与WR..7系列组合减速机
Combination of WF series gearmotor and
WR..7 series reducer

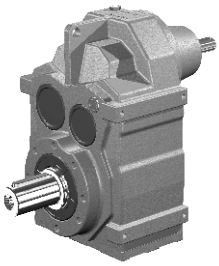

WF..S Model WF..S
输入轴型，即配输入轴不配电动机的平行轴斜齿轮减速机
Input-shaft type,in another word,parallel shaft helical
reducer assembled with input shaft but without the motor

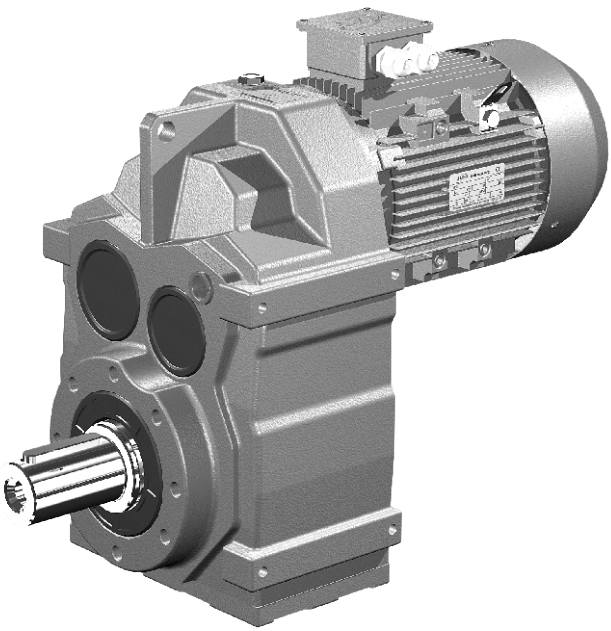

WF型 Model WF
底脚安装平行轴斜齿轮减速机
Parallel shaft helical gearmotor

一、WF系列结构形式 WF structural configuration

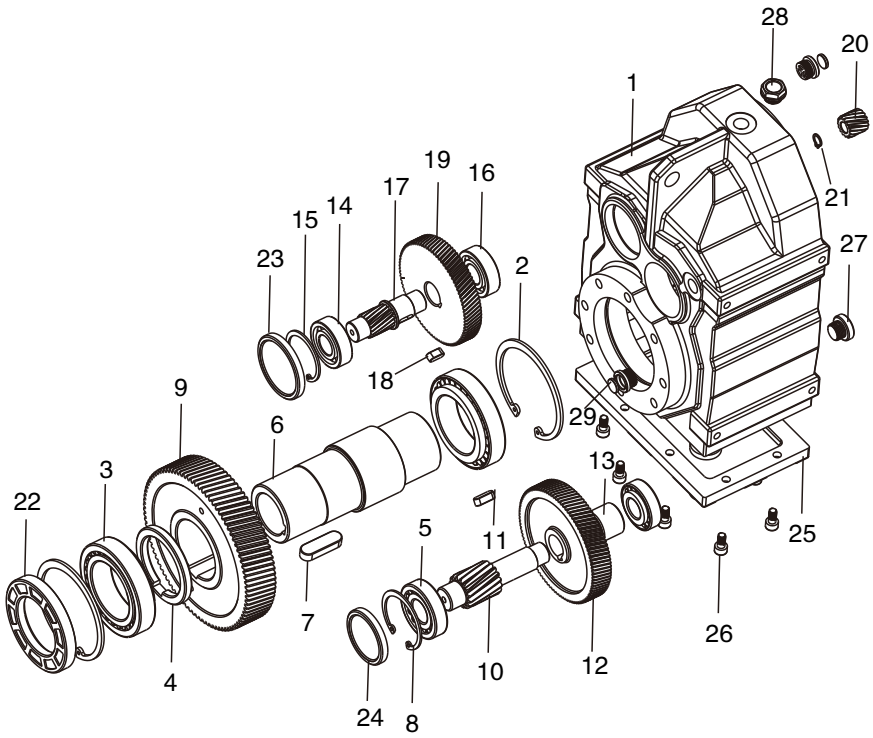

1 箱体 Housing
2 孔用挡圈 Circlip for hole
3 轴承 Bearing
4 垫圈 Washer
5 轴承 Bearing
6 空出轴 Output shaft
7 平键 Key
8 孔用挡圈 Circlip for hole
9 输出大齿轮 First-stage big gear
10 三级齿轮轴 Third-stage gear shaft
11 平键 Key
12 二级大齿轮 Second-stage big gear
13 轴套 Shaft sleeve
14 轴承 Bearing
15 孔用挡圈 Circlip for hole
16 轴承 Bearing
17 二级齿轮轴 Second-stage gear shaft
18 平键 Key
19 一级大齿轮 First-stage big gear
20 一级小齿轮 First-stage small gear
21 轴用挡圈 Circlip for shaft
22 油封 Oil seal
23 封盖 seal cover
24 封盖 seal cover
25 下端盖 Cover plate
26 螺栓 Bolt
27 通气帽 Breather
28 通气帽 Breather
29 油镜 Oil mirror

WF系列平行轴斜齿轮减速器型号规格及机型表示方法:

本系列减速器的型号规格有:WF(37、47、57、67、77、87、97、107、127、157）等10种，
减速比有4.07～205等多种速比，可分别配置0.18～132KW。

Type and specification and 10 models notation for WF series parallel shaft helical gearmotors

Types and specifications of this series speed reducer have 10 models,including WF37,47,57,67,77,87,97,107,127,157 etc,
speed reducing ratio:4.07 ~ 205, which can be allocated to 0.18 ~ 132kW.

二、WF系列型号说明 WF model description

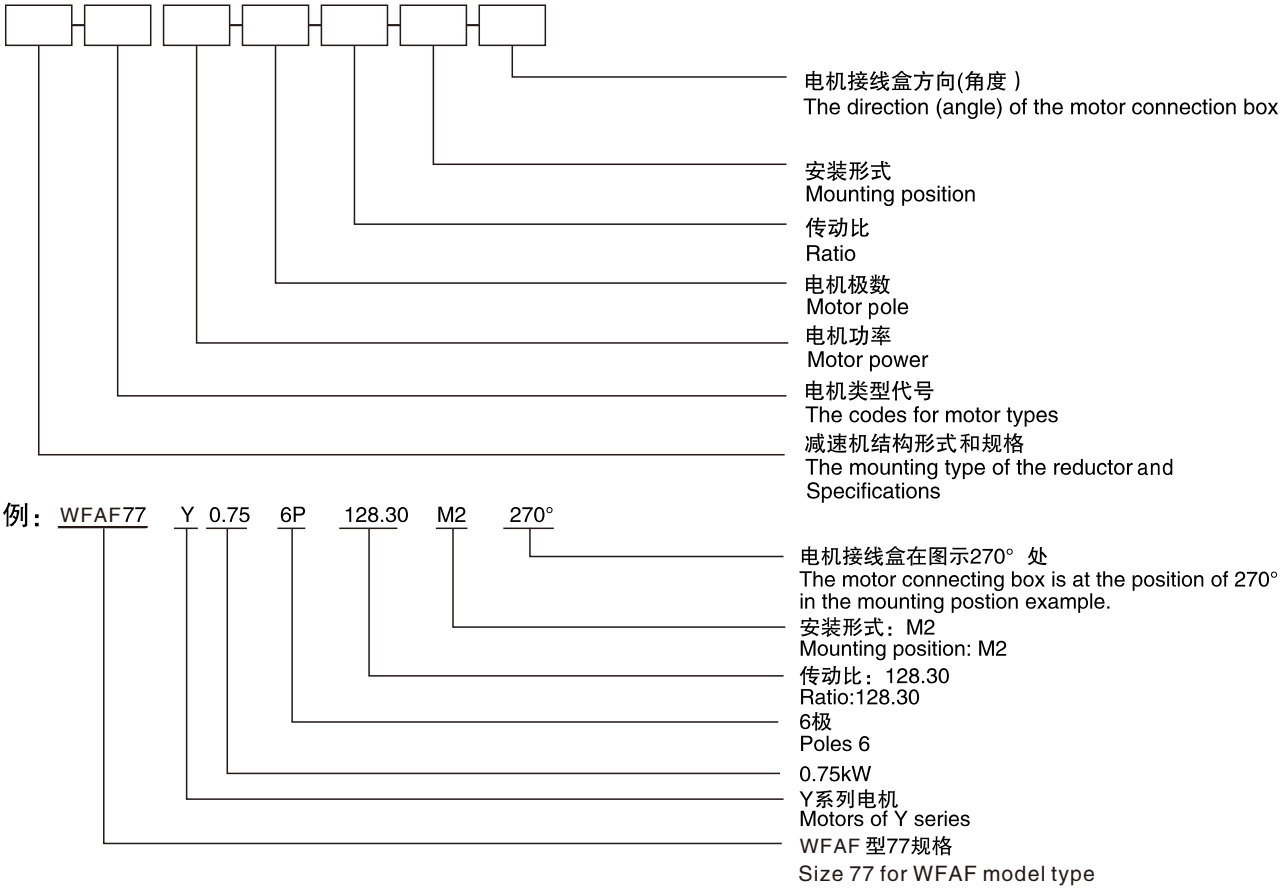

注：1.输入轴型没有电动机的各项内容。
2.无特别说明时Y系列电动机供货按IP54防护等级。
3.不注明安装形式时，按安装形式图 中M1安装形式供货。
4.不注明接线盒角度时，按安装形式图 中0度位置供货。
5.对输出旋转方向与输入旋转方向有特殊要求的用户，请与我公司技术部联系。
6.电机尺寸请查看电机外型尺寸表。

Note:1. The input–shaft style is not equipped with any motor
2. Motors of Y series are supplied with protection grade of IP54 unless otherwise specified.
3. The mounting position of M1 as shown in the mounting position example is the default way when supplying unless otherwise specified.
4. 0° as shown in the mounting position example is the default connection box angle when supplying unless otherwise specified.
5. Please contact our technical supporting department in case there's any special requirements on the output and input rotatory directions.
6. About Motor size,please check table of motor's dimensions.

注：电机类型代号 Codes for motor types

Y系列 Y series	Y	防爆电机 Flameproof Motor	YB	直流电机 Direct Current Motor	Z
制动电机 Brake Motor	YEJ	辊道电机 Roll Motor	YG	变频电机 Variable Frequency Motor	YVP

三、WF系列安装方位与形式图 WF mounting positions and diagrams

WF系列安装方位 / WF mounting positions

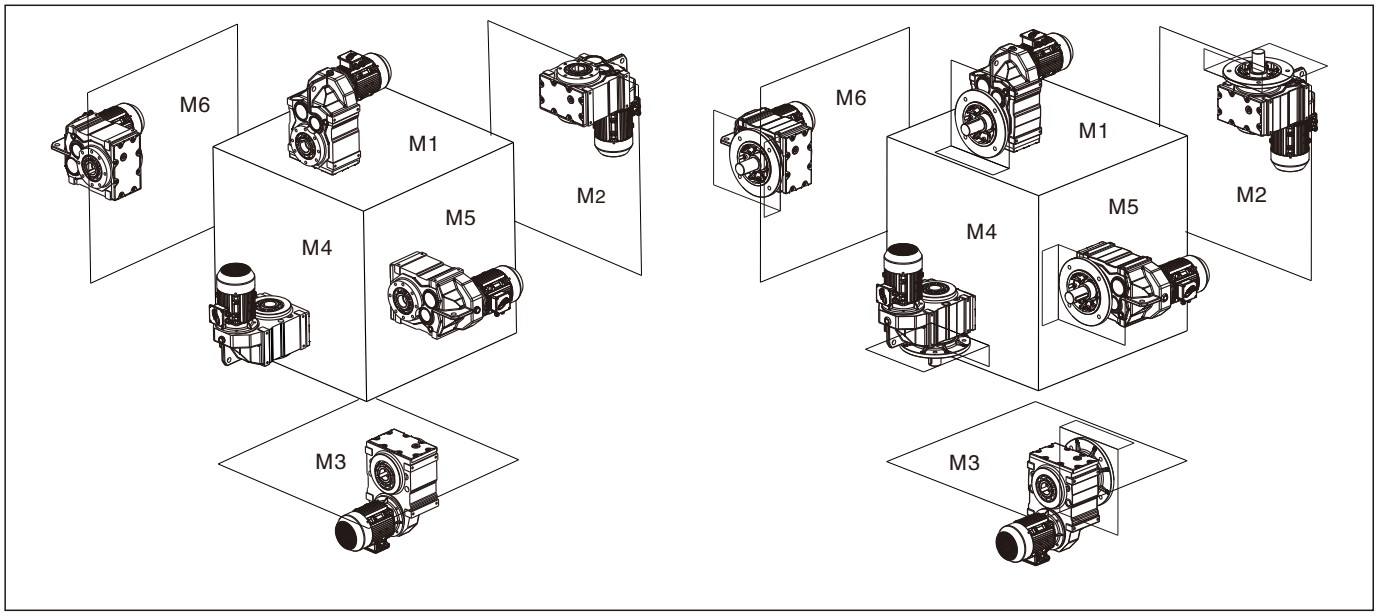

WF系列油量表(单位kg) / WF series oil capacity table (Unit:kg)

机型号 Mounting positions / 安装方位 Type	M1	M2	M3	M4	M5	M6
WF37	1.4	5	1.2	1.6	1.33	1. 33
WF47	1.6	1.9	1.6	1.8	1.6	1.55
WF57	2.5	3.7	2.8	3.7	3	2.9
WF67	3.8	3.8	3	4.6	3	3.85
WF77	7.5	7.7	6.9	8.5	8.5	6.9
WF87	15	14.9	8	18	14.5	13.4
WF97	24	27.6	14	26	19	19
WF107	26	34.5	29.4	28.5	33	33
WF127	34	55	49.1	50	50.6	49.6
WF157	74	117	84	105	86	84

WF系列重量表 / WF series weight table:

机型号/Type	WF37	WF47	WF57	WF67	WF77	WF87	WF97	WF107	WF127	WF157
重量kg/Weight kg	13	16.5	27	31	55	100	170	260	400	700

注：表中重量为不加油时重量，带输入轴、输入法兰另加10%;带电机根据所配规格另加。

Note: Weight in the table means the weight when oil is not added. When input shaft is furnished, 10% weight should be added; Ifthere is a motor, please add weight according to motor type.

安装形式图释义 Explanation of mounting position example

通气孔 Breather plug　　油位孔 Oil level plug　　放油孔 Oil drain plug

WF/WFAB37–157 安装形式图　WF/WFAB37–157 Mounting position example

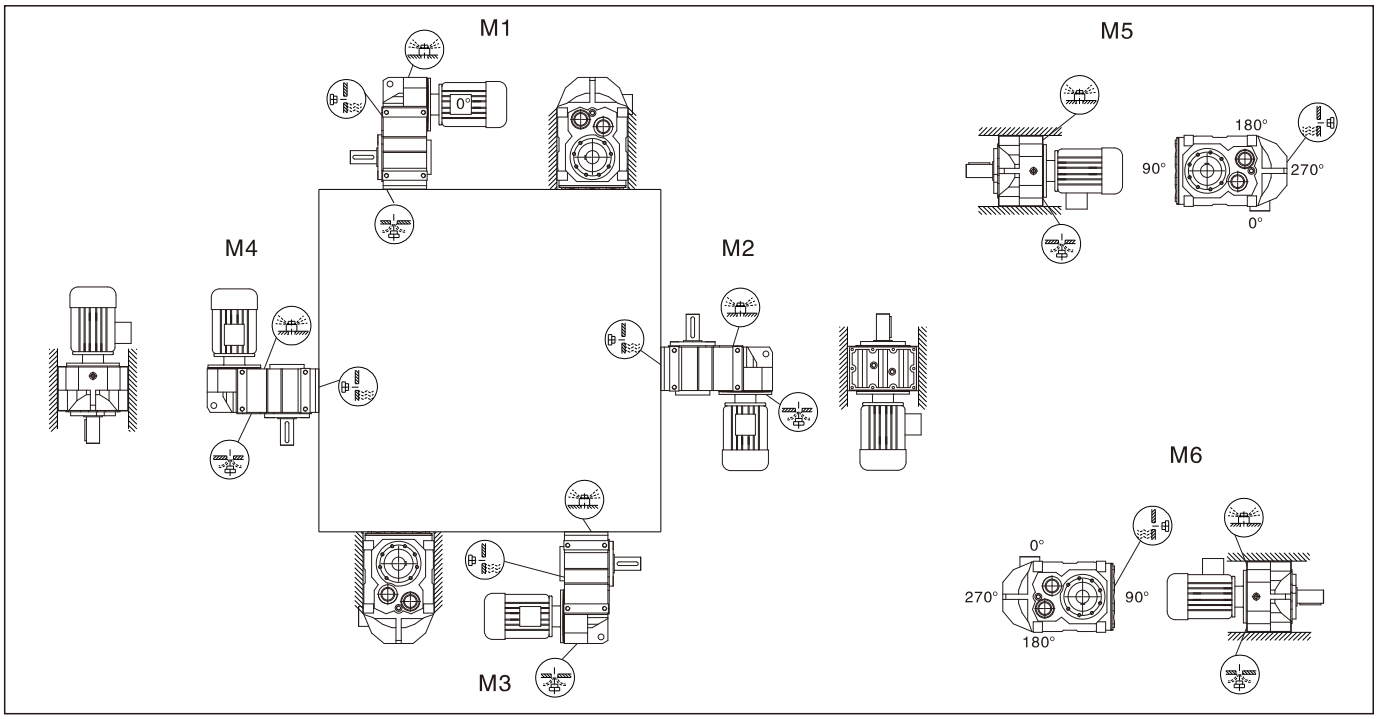

WF/WFAT37–157 安装形式图　WF/WFAT37–157 Mounting position example

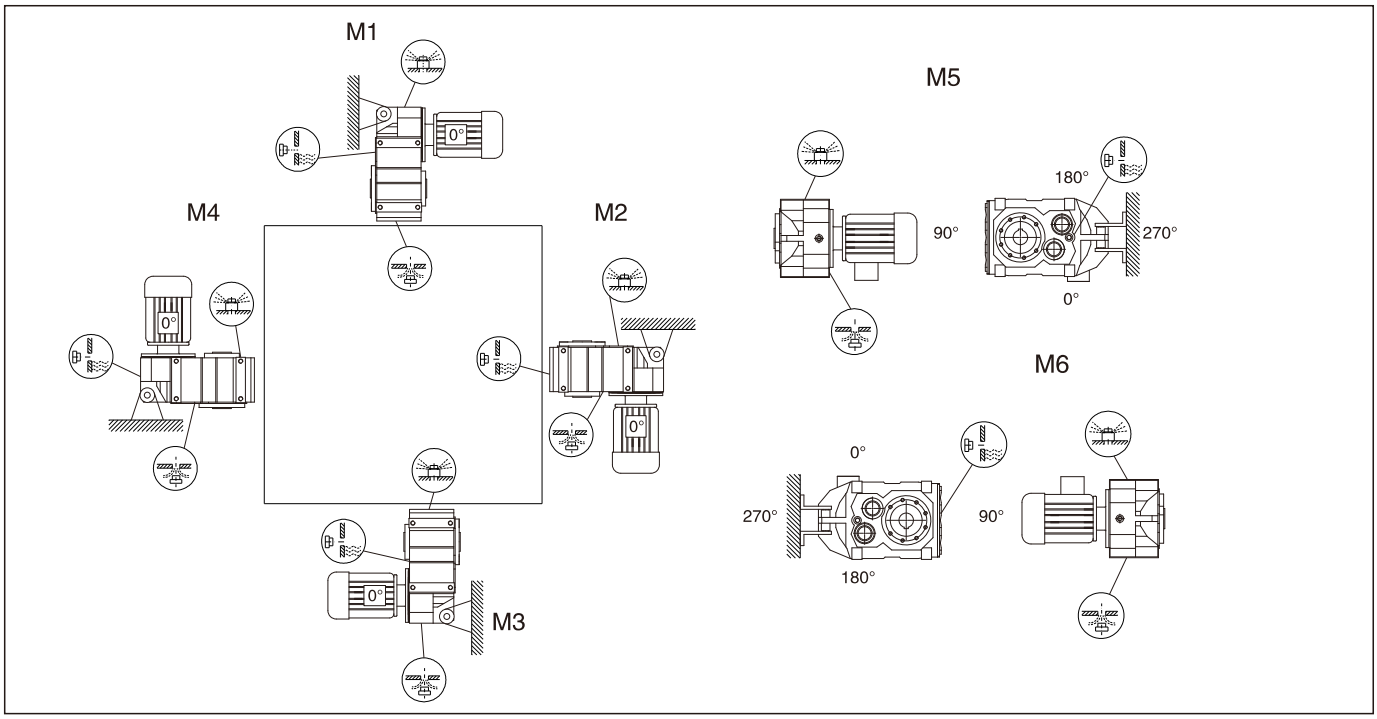

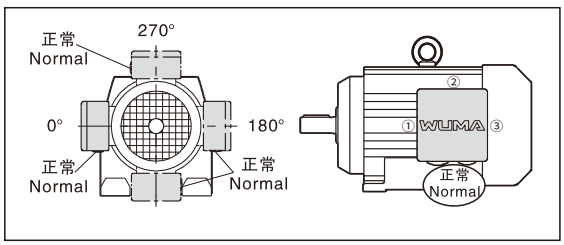

WFF/WFAF/WFAZ 37–157安装形式图 WFF/WFAF/WFAZ 37–157 Mounting position example

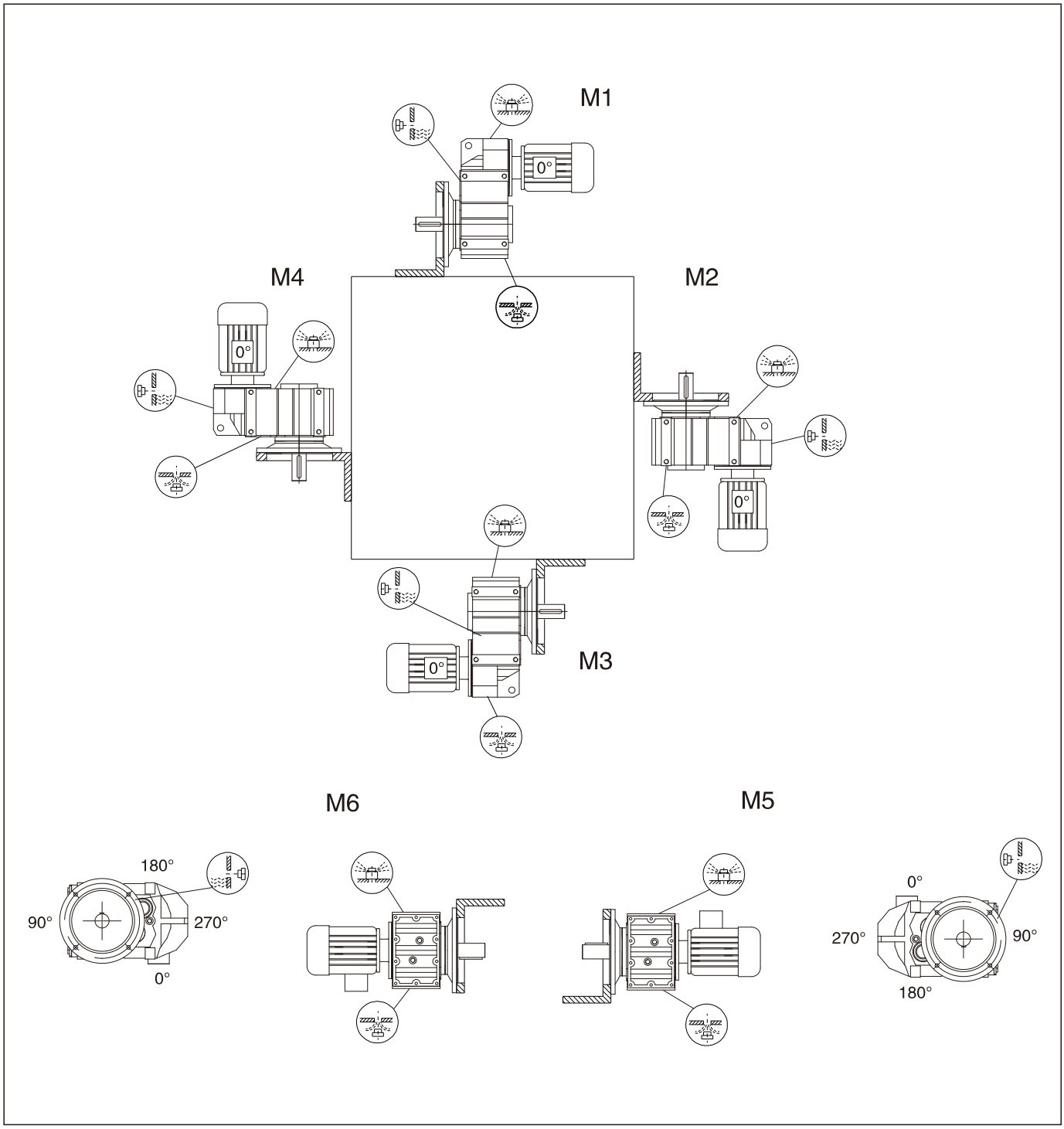

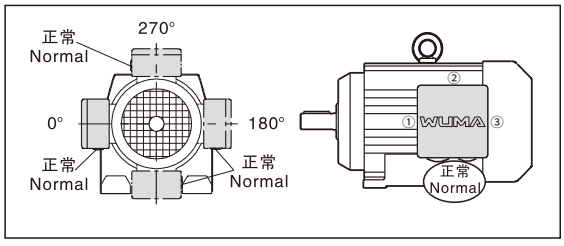

四、WF系列选型参数表 Selection tables..WF

输出转速 Output speed (r/min)	输出转矩 Output torque (N.M)	传动比 Ratio (i)	使用系数 Service factor (f_B)	机型号 Type	电机级数 Motor pole
0.12KW					
0.06	15000	22323	0.80	WFA 127WR77 WFAF127WR77 WF 127WR77 WFF 127 WR77	4P
0.07	12600	19048	0.95		
0.08	10800	16656	1.10		
0.09	9870	14722	1.20		
0.11	7980	12912	1.50		
0.12	7090	11656	1.70		
0.14	6300	10191	1.90		
0.09	9590	14767	0.80	WFA 107WR77 WFAF107WR77 WF 107WR77 WFF 107 WR77	4P
0.12	7610	11348	1.00		
0.14	5890	10039	1.30		
0.16	4880	8548	1.55		
0.18	4740	7674	1.60		
0.20	4120	6767	1.85		
0.23	3530	5954	2.2		
0.26	3070	5223	2.5		
0.30	2890	4567	2.7		
0.39	2140	3521	3.6		
0.19	4800	7328	0.90	WFA 97WR57 WFAF97WR57 WF 97WR57 WFF 97WR57	4P
0.21	4040	6469	1.05		
0.25	3680	5615	1.15		
0.28	3200	4961	1.35		
0.32	2800	4333	1.55		
0.35	2550	3906	1.70		
0.41	2210	3352	1.95		
0.47	1820	2907	2.4		
0.54	1670	2553	2.6		
0.28	3250	4954	0.90	WFA 87WR57 WFAF87WR57 WF 87WR57 WFF 87WR57	4P
0.33	2690	4245	1.00		
0.37	2200	3721	1.35		
0.43	2140	3244	1.40		
0.48	1900	2881	1.60		
0.54	1700	2576	1.75		
0.63	1440	2199	2.1		
0.72	1240	1930	2.4		
0.81	1120	1709	2.7		
0.92	980	1493	3.0		
1.1	785	1300	3.8		
1.2	710	1148	4.2		
0.53	1750	2613	0.85	WFA 77WR37 WFAF77WR37 WF 77WR37 WFF 77WR37	4P
0.60	1520	2284	1.00		
0.68	1340	2029	1.10		
0.80	1130	1728	1.35		
0.89	1040	1544	1.45		
1.0	910	1354	1.65		
1.1	810	1200	1.85		
1.3	710	1053	2.1		
1.5	605	910	2.5		
1.7	501	810	2.9		
1.9	445	710	3.4		
0.97	920	1429	0.90	WFA 67WR37 WFAF67WR37 WF 67WR37 WFF 67WR37	4P
1.1	830	1271	1.00		
1.2	700	1102	1.15		
1.4	615	970	1.35		
1.6	540	858	1.50		
1.8	475	755	1.75		
2.2	405	641	2.0		
2.4	375	572	2.2		
2.7	320	509	2.6		
3.2	275	437	3.0		
1.4	655	967	0.90	WFA 57WR37 WFAF57WR37 WF 57WR37 WFF 57 WR37	4P
1.6	585	851	1.05		
1.9	500	738	1.20		
2.1	435	646	1.40		

输出转速 Output speed (r/min)	输出转矩 Output torque (N.M)	传动比 Ratio (i)	使用系数 Service factor (f_B)	机型号 Type	电机级数 Motor pole
0.12KW					
2.5	370	558	1.60	WFA 57WR37 WFAF57WR37 WF 57WR37 WFF 57 WR37	4P
2.7	330	506	1.80		
3.0	285	452	2.1		
3.2	295	426	2.0		
3.6	260	382	2.3		
4.2	225	330	2.7		
4.6	200	298	3.0		
5.3	177	262	3.4		
2.2	425	622	0.95	WFA 47WR17 WFAF47WR17 WF 47WR17 WFF 47 WR17	4P
2.5	370	543	1.10		
2.9	320	475	1.25		
3.3	280	419	1.45		
2.6	365	524	1.10		
2.8	340	489	1.20		
3.2	290	427	1.35		
3.6	260	381	1.55		
4.1	225	334	1.75		
4.7	198	295	2.0		
5.4	166	253	2.4		
4.3	210	322	0.95	WFA 37WR17 WFAF37WR17 WF 37WR17 WFF 37 WR17	4P
5.0	184	278	1.10		
5.7	157	242	1.30		
6.2	149	221	1.35		
4.2	225	326	0.90		
4.8	195	285	1.05		
5.5	170	250	1.20		
6.3	150	219	1.35		
7.4	127	186	1.60		
8.3	114	167	1.75		
3.9	290	228.99	2.8	WFA 67 WFAF67 WF 67 WFF 67	4P
4.6	250	195.39	3.3		
5.3	220	170.85	3.8		
5.6	205	162.31	4.0		
6.3	181	142.40	4.5		
4.5	255	199.70	2.4	WFA 57 WFAF57 WF 57 WFF 57	4P
4.9	235	183.60	2.6		
5.7	200	157.09	3.0		
6.6	173	136.16	3.5		
7.1	162	127.27	3.7		
6.9	166	199.70	3.6		
7.5	153	183.60	3.9		
8.8	130	157.09	4.6		
10	113	136.16	5.3		
4.7	245	190.76	1.65	WFA 47 WFAF47 WF 47 WFF 47	6P
5.1	225	175.38	1.80		
6.0	191	150.06	2.1		
6.9	166	130.07	2.4		
7.4	155	121.57	2.6		
8.6	134	105.09	3.0		
10	114	89.29	3.5		
11	102	79.72	3.9		
7.2	158	190.76	2.5	WFA 47 WFAF47 WF 47 WFF 47	4P
7.9	146	175.38	2.8		
9.2	125	150.06	3.2		
11	108	130.07	3.7		
7.0	164	128.51	1.20	WFA 37 WFAF37 WF 37 WFF 37	6P
7.6	150	117.88	1.35		
9.0	128	100.36	1.55		
10	110	86.53	1.80		
11	103	80.65	1.95		

输出转速 Output speed (r/min)	输出转矩 Output torque (N.M)	传动比 Ratio (i)	使用系数 Service factor (fB)	机型号 Type	电机级数 Motor pole
0.12KW					
11	107	128.51	1.85	WFA 37 WFAF37 WF 37 WFF 37	4P
12	98	117.88	2.0		
14	83	100.36	2.4		
16	72	86.53	2.8		
17	67	80.65	3.0		
20	59	70.50	3.4		
21	55	66.09	3.6		
24	48	58.32	4.1		
25	45	54.54	4.4		
27	43	51.70	4.7		
29	39	47.02	5.1		
31	36	43.83	5.5		
36	32	38.31	6.3		
38	30	35.91	6.7		
44	26	31.69	7.6		
49	23	28.09	8.6		
58	20	23.88	10		
58	20	23.63	10		
67	17	20.57	12		
72	16	19.27	13		
81	14	17.03	14		
87	13	15.81	15		
96	12	14.33	17		
107	11	12.87	19		
125	9.2	11.08	21		
132	8.7	10.42	21		
154	7.4	8.97	24		
186	6.2	7.44	23		
205	5.6	6.74	25		
228	5.0	6.05	27		
265	4.3	5.21	29		
282	4.1	4.90	29		
327	3.5	4.22	31		
0.18KW					
0.10	13500	12912	0.90	WFA 127WR77 WFAF127WR77 WF 127WR77 WFF 127 WR77	4P
0.11	12100	11656	1.00		
0.13	10700	10191	1.10		
0.15	8980	8831	1.35		
0.17	7770	7643	1.55		
0.20	7150	6715	1.70		
0.15	8560	8548	0.90	WFA 107WR77 WFAF107WR77 WF 107WR77 WFF 107 WR77	4P
0.17	8050	7674	0.95		
0.20	7030	6767	1.10		
0.22	6090	5954	1.25		
0.25	5310	5223	1.45		
0.26	4860	4567	1.60		
0.37	3660	3521	2.1		
0.43	2170	3037	2.4		
0.48	2880	3756	2.7		
0.56	2470	2369	3.1		
0.64	2160	2068	3.6		
0.30	4660	4333	0.90	WFA 97WR57 WFAF97WR57 WF 97WR57 WFF 97WR57	4P
0.34	4260	3906	1.00		
0.39	3670	3352	1.15		
0.45	3100	2907	1.40		
0.52	2790	2553	1.55		
0.59	2450	2245	1.75		
0.67	2130	1970	2.0		
0.77	1890	1722	2.3		
0.86	1670	1527	2.6		
0.99	1380	1327	3.1		
1.1	1280	1171	3.3		

输出转速 Output speed (r/min)	输出转矩 Output torque (N.M)	传动比 Ratio (i)	使用系数 Service factor (fB)	机型号 Type	电机级数 Motor pole
0.18KW					
0.46	3160	2881	0.95	WFA 87WR57 WFAF87WR57 WF 87WR57 WFF 87WR57	4P
0.51	2820	2576	1.05		
0.60	2400	2199	1.25		
0.68	2080	1930	1.45		
0.77	1860	1709	1.60		
0.88	1640	1493	1.85		
1.0	1350	1300	2.2		
1.1	1210	1148	2.5		
1.3	1050	1010	2.9		
1.5	940	887	3.2		
1.7	810	780	3.7		
0.76	1880	1728	0.80	WFA 77WR37 WFAF77WR37 WF 77WR37 WFF 77WR37	4P
0.86	1710	1544	0.90		
0.98	1500	1354	1.00		
1.1	1330	1200	1.15		
1.2	1170	1053	1.30		
1.5	1000	910	1.50		
1.6	860	810	1.75		
1.9	755	710	2.0		
2.2	670	615	2.2		
1.5	910	858	0.90	WFA 67WR37 WFAF67WR37 WF 67WR37 WFF 67WR37	4P
1.8	800	755	1.00		
2.1	685	641	1.20		
2.3	625	572	1.30		
2.6	540	509	1.50		
3.0	470	437	1.75		
3.4	420	384	1.95		
2.6	560	500	1.45		
2.9	510	454	1.60		
3.4	440	392	1.85		
4.0	370	333	2.2		
4.4	325	297	2.5		
5.1	285	261	2.9		
5.6	260	238	3.2		
6.6	215	200	3.8		
2.4	615	558	1.00	WFA 57WR37 WFAF57WR37 WF 57WR37 WFF 57 WR37	4P
2.6	550	506	1.10		
2.9	485	452	1.25		
3.4	415	386	1.45		
3.9	360	338	1.65		
3.1	485	426	1.25		
3.5	430	382	1.40		
4.0	370	330	1.60		
4.4	335	298	1.80		
5.0	295	262	2.0		
5.8	250	226	2.4		
6.6	215	200	2.8		
3.6	400	370	1.00	WFA 47WR17 WFAF47WR17 WF 47WR17 WFF 47 WR17	4P
4.1	365	324	1.10		
4.6	315	288	1.25		
5.3	270	249	1.50		
4.0	375	334	1.05		
4.5	330	295	1.20		
5.2	280	253	1.45		
6.1	245	217	1.60		
7.0	215	190	1.85		
7.4	200	178	2.0		
7.1	210	186	0.95	WFA 37WR17 WFAF37WR17 WF 37WR17 WFF 37 WR17	4P
7.9	188	167	1.05		
9.1	166	145	1.20		
10	146	129	1.35		

输出转速 Output speed (r/min)	输出转矩 Output torque (N.M)	传动比 Ratio (i)	使用系数 Service factor (fB)	机型号 Type	电机级数 Motor pole
0.18KW					
3.1	555	281071	2.7	WFA 77	6P
3.3	520	262.93	2.9	WFAF77	
3.8	445	225.79	3.4	WF 77	
				WFF 77	
3.8	450	228.99	1.80	WFA 67	6P
4.4	385	195.39	2.1	WFAF67	
5.1	340	170.85	2.4	WF 67	
				WFF 67	
5.8	300	228.99	2.8	WFA 67	4P
6.8	255	195.39	3.2	WFAF67	
7.7	225	170.85	3.7	WF 67	
				WFF 67	
4.4	395	199.70	1.50	WFA 57	6P
4.7	365	183.60	1.65	WFAF57	
5.5	310	157.09	1.95	WF 57	
6.4	270	136.16	2.2	WFF 57	
6.8	250	127.27	2.4		
7.9	215	110.01	2.8		
6.6	260	199.70	2.3	WFA 57	4P
7.2	240	183.60	2.5	WFAF57	
8.4	205	157.09	2.9	WF 57	
9.7	177	136.16	3.4	WFF 57	
10	166	127.27	3.6		
4.6	375	190.79	1.05	WFA 47	6P
5.0	345	175.38	1.15	WFAF47	
5.8	295	150.06	1.35	WF 47	
6.7	255	130.07	1.55	WFF 47	
7.2	240	121.57	1.65		
6.9	250	190.76	1.60	WFA 47	4P
7.5	230	175.38	1.75	WFAF47	
8.8	195	150.06	2.0	WF 47	
10	169	130.07	2.4	WFF 47	
11	158	121.57	2.5		
7.4	235	117.88	0.85	WFA 37	6P
8.7	198	100.36	1.00	WFAF37	
10	171	86.53	1.15	WF 37	
11	159	80.65	1.25	WFF 37	
12	139	70.50	1.45		
10	167	128.51	1.20	WFA 37	4P
11	154	117.88	1.30	WFAF37	
13	131	100.36	1.55	WF 37	
15	113	86.53	1.75	WFF 37	
16	105	80.65	1.90		
19	92	70.50	2.2		
20	86	66.09	2.3		
23	76	58.32	2.6		
24	71	54.54	2.8		
26	67	51.70	3.0		
28	61	47.02	3.3		
30	57	43.83	3.5		
34	50	38.31	4.0		
37	47	35.91	4.3		
42	41	31.69	4.8		
47	37	28.09	5.5		
55	31	23.88	6.4		
56	31	23.63	6.5		
64	27	20.57	7.5		
69	25	19.27	8.0		
78	22	17.03	9.0		
83	21	15.81	9.7		
92	19	14.33	11		

输出转速 Output speed (r/min)	输出转矩 Output torque (N.M)	传动比 Ratio (i)	使用系数 Service factor (fB)	机型号 Type	电机级数 Motor pole
0.18KW					
103	17	12.87	12	WFA 37	4P
119	14	11.08	13	WFAF37	
127	14	10.42	14	WF 37	
147	12	8.97	15	WFF 37	
178	9.7	7.44	15		
196	8.8	6.74	16		
218	7.9	6.05	17		
253	6.8	5.21	18		
269	6.4	4.90	19		
313	5.5	4.22	20		
0.25KW					
0.15	13300	8831	0.90	WFA 127WR77	4P
0.17	11500	7643	1.05	WFAF127WR77	
0.19	10400	6715	1.15	WF 127WR77	
0.22	9190	5925	1.30	WFF 127 WR77	
0.25	7860	5153	1.55		
0.29	6850	4533	1.75		
0.22	9000	5954	0.85	WFA 107WR77	4P
0.25	7860	5223	1.00	WFAF107WR77	
0.28	7090	4567	1.10	WF 107WR77	
0.37	5370	3521	1.45	WFF 107 WR77	
0.43	4680	3037	1.65		
0.47	4240	2756	1.80		
0.55	3650	2369	2.1		
0.63	3180	2068	2.4		
0.81	2440	1597	3.2		
0.93	2110	1401	3.6		
0.45	4530	2907	0.95	WFA 97WR57	4P
0.51	4050	2553	1.05	WFAF97WR57	
0.58	3560	2245	1.20	WF 97WR57	
0.66	3100	1970	1.40	WFF 97WR57	
0.75	2740	1722	1.55		
0.85	2430	1527	1.75		
0.98	2040	1327	2.1		
1.1	1860	1171	2.3		
1.3	1630	1022	2.6		
0.67	3040	1930	1.00	WFA 87WR57	4P
0.76	2710	1709	1.10	WFAF87WR57	
0.87	2380	1493	1.25	WF 87WR57	
1.0	1990	1300	1.50	WFF 87WR57	
1.1	1780	1148	1.70		
1.3	1550	1010	1.95		
1.5	1370	887	2.2		
1.7	1200	780	2.5		
1.9	1020	674	2.9		
1.2	1690	1053	0.90	WFA 77WR37	4P
1.4	1450	910	1.05	WFAF77WR37	
1.6	1260	810	1.20	WF 77WR37	
1.8	1110	710	1.35	WFF 77WR37	
2.1	970	615	1.55		
2.4	850	538	1.75		
2.7	760	480	2.0		
3.2	645	413	2.3		
2.0	1000	641	0.80	WFA 67WR37	4P
2.3	910	572	0.90	WFAF67WR37	
2.6	795	509	1.05	WF 67WR37	
3.0	685	437	1.20	WFF 67WR37	
2.6	810	500	1.00		
2.9	740	454	1.10		
3.3	635	392	1.30		
3.9	535	333	1.55		
4.4	475	297	1.70		
5.0	420	261	1.95		
5.5	375	238	2.2		

输出转速 Output speed (r/min)	输出转矩 Output torque (N.M)	传动比 Ratio (i)	使用系数 Service factor (fB)	机型号 Type	电机级数 Motor pole
0.25KW					
3.4	605	386	1.00	WFA 57WR37 WFAF57WR37 WF 57WR37 WFF 57 WR37	4P
3.8	525	338	1.15		
5.1	400	255	1.50		
3.4	625	382	0.95		
3.9	535	330	1.10		
4.4	485	298	1.25		
5.0	425	262	1.40		
5.8	360	226	1.65		
6.5	320	200	1.90		
7.7	270	170	2.2		
5.2	395	249	1.00	WFA 47WR17 WFAF47WR17 WF 47WR17 WFF 47 WR17	4P
6.0	350	218	1.15		
6.7	305	193	1.30		
7.4	280	175	1.45		
5.1	405	253	1.00		
6.0	355	217	1.10		
6.8	310	190	1.30		
7.3	290	178	1.40		
8.7	240	149	1.65		
9.9	210	131	1.90		
8.9	240	145	0.85	WFA 37WR17 WFAF37WR17 WF 37WR17 WFF 37 WR17	4P
10	210	129	0.95		
11	193	118	1.05		
13	160	98	1.25		
15	140	87	1.45		
3.1	765	281.71	1.95	WFA 77 WFAF77 WF 77 WFF 77	6P
3.3	715	262.93	2.1		
3.9	615	225.79	2.5		
4.4	540	198.31	2.8		
4.7	510	188.40	2.9		
3.8	620	228.99	1.30	WFA 67 WFAF67 WF 67 WFF 67	6P
4.5	530	195.39	1.55		
5.2	465	170.85	1.75		
5.4	440	162.31	1.85		
6.2	385	142.40	2.1		
5.7	420	228.99	1.95	WFA 67 WFAF67 WF 67 WFF 67	4P
6.7	360	195.39	2.3		
7.6	315	170.85	2.6		
8.0	300	162.31	2.8		
9.1	260	142.40	3.1		
4.4	540	199.70	1.10	WFA 57 WFAF57 WF 57 WFF 57	6P
4.8	500	183.60	1.20		
5.6	425	157.09	1.40		
6.5	370	136.16	1.60		
6.9	345	127.27	1.75		
8.0	300	110.01	2.0		
6.5	365	199.70	1.65	WFA 57 WFAF57 WF 57 WFF 57	4P
7.1	335	183.60	1.80		
8.3	290	157.09	2.1		
9.6	250	136.16	2.4		
10	235	127.27	2.6		
12	200	110.01	3.0		
5.9	405	150.06	1.00	WFA 47 WFAF47 WF 47 WFF 47	6P
6.8	355	130.07	1.15		
7.2	330	121.57	1.20		
8.4	285	105.09	1.40		
6.8	350	190.76	1.15	WFA 47 WFAF47 WF 47 WFF 47	4P
7.4	320	175.38	1.25		
8.7	275	150.06	1.45		
10	240	130.07	1.65		

输出转速 Output speed (r/min)	输出转矩 Output torque (N.M)	传动比 Ratio (i)	使用系数 Service factor (fB)	机型号 Type	电机级数 Motor pole
0.25KW					
11	225	121.57	1.80	WFA 47 WFAF47 WF 47 WFF 47	4P
12	193	105.09	2.1		
15	164	89.29	2.4		
10	235	128.51	0.85	WFA 37 WFAF37 WF 37 WFF 37	4P
11	215	117.88	0.90		
13	184	100.36	1.10		
15	159	86.53	1.25		
16	148	80.65	1.35		
18	130	70.50	1.55		
20	121	66.09	1.65		
22	107	58.32	1.85		
24	100	54.54	2.0		
25	95	51.70	2.1		
28	86	47.02	2.3		
30	81	43.83	2.5		
34	70	38.31	2.8		
36	66	35.91	3.0		
41	58	31.69	3.4		
46	52	28.09	3.9		
54	44	23.88	4.6		
55	43	23.63	4.6		
63	38	20.57	5.3		
67	35	19.27	5.7		
76	31	17.03	6.4		
82	29	15.81	6.9		
91	26	14.33	7.6		
101	24	12.87	8.5		
117	20	11.08	9.3		
125	19	10.42	9.7		
145	17	8.97	11		
175	14	7.44	11		
193	12	6.74	11		
215	11	6.05	12		
249	9.6	5.21	13		
265	9.0	4.90	13		
308	7.7	4.22	14		
0.37KW					
0.21	14900	6715	0.80	WFA 127WR77 WFAF127WR77 WF 127WR77 WFF 127 WR77	4P
0.23	13100	5925	0.90		
0.27	11300	5153	1.05		
0.30	9850	4533	1.20		
0.35	8590	3926	1.40		
0.40	7510	3454	1.60		
0.46	6570	3031	1.85		
0.45	6720	3037	1.15	WFA 107WR77 WFAF107WR77 WF 107WR77 WFF 107 WR77	4P
0.50	6090	2756	1.25		
0.58	5240	2369	1.45		
0.67	4570	2068	1.70		
0.86	3510	1597	2.2		
0.61	5070	2245	0.85	WFA 97WR57 WFAF97WR57 WF 97WR57 WFF 97WR57	4P
0.70	4430	1970	0.95		
0.80	3900	1722	1.10		
0.90	3460	1527	1.25		
1.0	2930	1327	1.45		
1.2	2650	1171	1.60		
1.4	2310	1022	1.85		
1.5	1960	898	2.2		
1.1	2870	1300	1.05	WFA 87WR57 WFAF87WR57 WF 87WR57 WFF 87WR57	4P
1.2	2550	1148	1.20		
1.4	2230	1010	1.35		
1.6	1970	887	1.50		
1.8	1720	780	1.75		

输出转速 Output speed (r/min)	输出转矩 Output torque (N.M)	传动比 Ratio (i)	使用系数 Service factor (fB)	机型号 Type	电机级数 Motor pole
0.37KW					
2.0	1470	674	2.0	WFA 87WR57	4P
2.3	1340	609	2.2	WFAF87WR57	
2.7	1130	515	2.7	WF 87WR57	
3.0	1000	452	3.0	WFF 87WR57	
1.7	1810	810	0.85	WFA 77WR37	4P
1.9	1590	710	0.95	WFAF77WR37	
2.2	1390	615	1.10	WF 77WR37	
2.6	1210	538	1.25	WFF 77WR37	
2.9	1080	480	1.40		
3.3	920	413	1.65		
3.8	830	367	1.80		
4.3	730	323	2.0		
3.2	980	437	0.85	WFA 67WR37	4P
3.6	870	384	0.95	WFAF67WR37	
4.1	770	338	1.05	WF 67WR37	
4.5	685	305	1.20	WFF 67WR37	
5.4	575	257	1.40		
6.0	510	231	1.60		
5.4	570	255	1.05	WFA 57WR37	4P
6.9	445	201	1.35	WFAF57WR37	
7.6	405	181	1.50	WF 57WR37	
5.3	605	262	1.00	WFF 57 WR37	
6.1	515	226	1.15		
6.9	455	200	1.30		
8.1	385	170	1.55		
9.1	345	152	1.75		
10	300	134	2.0		
7.9	395	175	1.00	WFA 47WR17	4P
9.4	335	147	1.20	WFAF47WR17	
11	295	130	1.35	WF 47WR17	
				WFF 47 WR17	
2.5	1410	270.68	2.1	WFA 87	8P
2.7	1330	255.37	2.3	WFAF87	
3.0	1190	228.93	2.5	WF 87	
3.5	1020	197.20	2.9	WFF 87	
3.3	1060	270.68	2.8	WFA 87	6P
3.5	1000	255.37	3.0	WFAF87	
3.9	900	228.93	3.3	WF 87	
				WFF 87	
4.0	890	225.79	1.70	WFA 77	6P
4.5	780	198.31	1.95	WFAF77	
4.8	740	188.40	2.0	WF 77	
5.4	655	166.47	2.3	WFF 77	
6.3	560	142.27	2.7		
4.9	720	281.71	2.1	WFA 77	4P
5.2	675	262.93	2.2	WFAF77	
6.1	580	225.79	2.6	WF 77	
7.0	510	198.31	3.0	WFF 77	
4.6	765	195.39	1.05	WFA 67	6P
5.3	670	170.85	1.20	WFAF67	
5.6	635	162.31	1.30	WF 67	
6.3	560	142.40	1.45	WFF 67	
7.4	475	120.79	1.75		
6.0	585	228.99	1.40	WFA 67	4P
7.1	500	195.39	1.65	WFAF67	
8.1	435	170.85	1.85	WF 67	
8.5	415	162.31	1.95	WFF 67	
9.7	365	142.40	2.2		
11	310	120.79	2.7		

输出转速 Output speed (r/min)	输出转矩 Output torque (N.M)	传动比 Ratio (i)	使用系数 Service factor (fB)	机型号 Type	电机级数 Motor pole
0.37KW					
5.7	615	157.09	0.95	WFA 57	6P
6.6	535	136.16	1.10	WFAF57	
7.1	500	127.27	1.20	WF 57	
8.2	430	110.01	1.40	WFF 57	
6.9	510	199.70	1.15	WFA 57	4P
7.5	470	183.60	1.30	WFAF57	
8.8	400	157.09	1.50	WF 57	
10	350	136.16	1.70	WFF 57	
11	325	127.27	1.85		
13	280	110.01	2.1		
15	240	93.47	2.5		
17	215	83.46	2.8		
9.2	385	150.06	1.05	WFA 47	4P
11	335	130.07	1.20	WFAF47	
13	270	105.09	1.50	WF 47	
15	230	89.29	1.75	WFF 47	
17	205	79.72	1.95		
20	174	68.09	2.3		
21	167	65.36	2.4		
16	220	86.53	0.90	WFA 37	4P
17	205	80.65	0.95	WFAF37	
20	181	70.50	1.10	WF 37	
21	169	66.09	1.20	WFF 37	
24	149	58.32	1.35		
25	140	54.54	1.45		
27	132	51.70	1.50		
29	120	47.02	1.65		
31	112	43.83	1.80		
36	98	38.31	2.0		
38	92	35.91	2.2		
44	81	31.69	2.5		
49	72	28.09	2.8		
58	61	23.88	3.3		
58	61	23.63	3.3		
67	53	20.57	3.8		
72	49	19.27	4.1		
81	44	17.03	4.6		
87	41	15.81	4.9		
96	37	14.33	5.4		
107	33	12.87	6.1		
125	28	11.08	6.7		
132	27	10.42	6.9		
154	23	8.97	7.6		
186	19	7.44	7.6		
205	17	6.74	8.1		
228	16	6.05	8.7		
265	13	5.21	9.4		
282	13	4.90	9.6		
327	11	4.22	10		
0.55KW					
0.22	20500	6295	0.90	WFA 157WR97	4P
0.25	17400	5404	1.05	WFAF157WR97	
0.49	8930	2780	2.0	WF 157WR97	
0.56	7760	2427	2.3	WFF 157 WR97	
0.81	5520	1674	3.3		
1.0	4220	1308	4.3		
1.2	3730	1169	4.8		
0.35	13300	3926	0.90	WFA 127WR77	4P
0.39	11600	3454	1.05	WFAF127WR77	
0.45	10200	3031	1.20	WF 127WR77	
				WFF 127 WR77	

输出转速 Output speed (r/min)	输出转矩 Output torque (N.M)	传动比 Ratio (i)	使用系数 Service factor (fB)	机型号 Type	电机级数 Motor pole
0.55KW					
0.57	8100	2369	0.95	WFA 107WR77 WFAF107WR77 WF 107WR77 WFF 107 WR77	4P
0.66	7070	2068	1.10		
0.74	6110	1826	1.25		
0.85	5440	1597	1.40		
0.97	4750	1401	1.60		
1.1	4160	1243	1.85		
1.2	3700	1087	2.1		
1.4	3180	950	2.4		
1.6	2770	834	2.8		
2.1	2150	640	3.6		
1.0	4530	1327	0.95	WFA 97WR57 WFAF97WR57 WF 97WR57 WFF 97WR57	4P
1.2	4060	1171	1.05		
1.3	3550	1022	1.20		
1.5	3050	898	1.40		
1.7	2690	784	1.60		
2.0	2340	690	1.85		
2.2	2060	605	2.1		
2.6	1790	529	2.4		
2.9	1580	467	2.7		
3.4	1360	406	3.2		
3.7	1220	363	3.5		
1.5	3040	887	1.00	WFA 87WR57 WFAF87WR57 WF 87WR57 WFF 87WR57	4P
1.7	2660	780	1.15		
2.0	2290	674	1.30		
2.2	2080	609	1.45		
2.6	1750	545	1.70		
3.0	1540	452	1.95		
3.9	1160	345	2.6		
2.5	1860	538	0.80	WFA 77WR37 WFAF77WR37 WF 77WR37 WFF 77WR37	4P
2.8	1660	480	0.90		
3.3	1420	413	1.05		
3.7	1270	367	1.20		
4.2	1120	323	1.35		
5.3	890	257	0.90	WFA 67WR37 WFAF67WR37 WF 67WR37 WFF 67WR37	4P
5.9	790	231	1.05		
6.6	705	205	1.15		
7.8	600	175	1.35		
2.5	2140	276.77	2.0	WFA 97 WFAF97 WF 97 WFF 97	8P
2.7	1960	253.41	2.2		
3.0	1730	223.88	2.5		
2.5	2090	270.68	1.45	WFA 87 WFAF87 WF 87 WFF 87	8P
2.7	1970	255.37	1.50		
3.0	1770	228.93	1.70		
3.5	1520	197.20	1.95		
3.3	1580	270.68	1.90	WFA 87 WFAF87 WF 87 WFF 87	6P
3.5	1490	255.37	2.0		
3.9	1340	228.93	2.2		
4.6	1150	197.20	2.6		
5.0	1050	179.97	2.9		
4.0	1320	225.79	1.15	WFA 77 WFAF77 WF 77 WFF 77	6P
4.5	1160	198.31	1.30		
4.8	1100	188.40	1.35		
5.4	970	166.47	1.55		
6.3	830	142.27	1.80		
6.9	760	130.42	1.95		
6.0	870	225.79	1.70	WFA 77 WFAF77 WF 77 WFF 77	4P
6.9	765	198.31	1.95		
7.2	730	188.40	2.1		
8.2	645	166.47	2.3		

输出转速 Output speed (r/min)	输出转矩 Output torque (N.M)	传动比 Ratio (i)	使用系数 Service factor (fB)	机型号 Type	电机级数 Motor pole
0.55KW					
9.6	550	142.27	2.7	WFA 77 WFAF77 WF 77 WFF 77	4P
10	505	130.42	3.0		
12	440	114.45	3.4		
13	420	108.46	3.6		
14	365	94.93	4.1		
7.0	755	195.39	1.10	WFA 67 WFAF67 WF 67 WFF 67	4P
8.0	660	170.85	1.25		
8.4	625	162.31	1.30		
9.6	550	142.40	1.50		
11	465	120.79	1.75		
12	420	109.04	1.95		
14	370	95.94	2.2		
15	350	90.59	2.3		
17	310	79.76	2.7		
8.7	605	157.09	1.00	WFA 57 WFAF57 WF 57 WFF 57	4P
10	525	136.16	1.15		
11	490	127.27	1.20		
12	425	110.01	1.40		
15	360	93.47	1.65		
16	320	83.46	1.85		
19	280	72.98	2.1		
20	265	68.22	2.3		
23	230	58.97	2.6		
13	405	105.09	1.00	WFA 47 WFAF47 WF 47 WFF 47	4P
15	345	89.29	1.15		
17	310	79.72	1.30		
20	265	68.09	1.50		
21	250	65.36	1.60		
24	220	56.49	1.85		
28	185	48.00	2.2		
32	166	42.86	2.4		
23	225	58.32	0.90	WFA 37 WFAF37 WF 37 WFF 37	4P
25	210	54.54	0.95		
26	200	51.70	1.00		
29	182	47.02	1.10		
31	169	43.83	1.20		
36	148	38.31	1.35		
38	139	35.91	1.45		
43	122	31.69	1.65		
48	109	28.09	1.85		
57	92	23.68	2.2		
58	91	23.63	2.2		
66	79	20.57	2.5		
71	74	19.27	2.7		
80	66	17.03	3.0		
95	55	14.33	3.6		
106	50	12.87	4.0		
123	43	11.08	4.4		
130	40	10.42	4.6		
152	35	8.97	5.1		
170	31	8.01	5.5		
183	29	7.44	5.1		
202	26	6.74	5.4		
225	23	6.05	5.8		
261	20	5.21	6.2		
277	19	4.90	6.3		
322	16	4.22	6.8		
361	15	3.77	7.2		
0.75KW					
0.50	12300	2780	1.45	WFA 157WR97 WFAF157WR97 WF 157WR97 WFF 157 WR97	4P
0.57	10700	2427	1.70		
0.82	7580	1674	2.4		
1.1	5830	1308	3.1		
1.2	5170	1169	3.5		

输出转速 Output speed (r/min)	输出转矩 Output torque (N.M)	传动比 Ratio (i)	使用系数 Service factor (fB)	机型号 Type	电机级数 Motor pole
0.75KW					
0.46	13800	3031	0.85	WFA 127WR77	4P
0.52	12400	2672	0.95	WFAF127WR77	
0.59	10900	2357	1.10	WF 127WR77	
0.68	9390	2038	1.30	WFF 127 WR77	
0.77	8190	1784	1.45		
0.86	7350	1606	1.65		
0.76	8360	1826	0.90	WFA 107WR77	4P
0.86	7400	1597	1.05	WFAF107WR77	
0.98	6470	1401	1.20	WF 107WR77	
1.1	5690	1243	1.35	WFF 107 WR77	
1.3	5040	1087	1.50		
1.5	4350	950	1.75		
1.7	3800	834	2.0		
2.2	2940	640	2.6		
3.2	2000	436	3.8		
1.4	4810	1022	0.90	WFA 97WR57	4P
1.5	4150	898	1.05	WFAF97WR57	
1.8	3660	784	1.20	WF 97WR57	
2.0	3190	690	1.35	WFF 97WR57	
2.3	2800	605	1.55		
2.6	2440	529	1.75		
3.0	2160	467	2.0		
3.4	1860	406	2.3		
3.8	1670	363	2.6		
2.0	3120	674	0.95	WFA 87WR57	4P
2.3	2830	609	1.05	WFAF87WR57	
2.7	2390	515	1.25	WF 87WR57	
3.0	2100	452	1.45	WFF 87WR57	
4.0	1590	345	1.90		
3.8	1720	367	0.85	WFA 77WR37	4P
4.3	1520	323	1.00	WFAF77WR37	
4.9	1310	280	1.15	WF 77WR37	
				WFF 77WR37	
2.7	2640	254.40	2.9	WFA 107	4P
				WFAF107	
				WF 107	
				WFF 107	
2.5	2870	276.77	1.50	WFA 97	8P
2.7	2630	263.41	1.65	WFAF97	
3.1	2320	223.88	1.85	WF 97	
				WFF 97	
3.2	2200	276.77	1.95	WFA 97	6P
3.5	2020	253.41	2.1	WFAF97	
4.0	1780	223.88	2.4	WF 97	
				WFF 97	
3.3	2150	270.68	1.40	WFA 87	6P
3.5	2030	255.37	1.50	WFAF87	
3.9	1820	228.93	1.65	WF 87	
4.6	1570	197.20	1.90	WFF 87	
5.0	1430	179.97	2.1		
5.6	1270	159.61	2.4		
5.1	1400	270.68	2.1	WFA 87	4P
5.4	1330	255.37	2.3	WFAF87	
6.0	1190	228.93	2.5	WF 87	
				WFF 87	
4.5	1580	198.31	0.95	WFA 77	6P
4.8	1500	188.40	1.00	WFAF77	
5.4	1320	166.47	1.15	WF 77	
6.3	1130	142.27	1.30	WFF 77	
6.9	1040	130.42	1.45		

输出转速 Output speed (r/min)	输出转矩 Output torque (N.M)	传动比 Ratio (i)	使用系数 Service factor (fB)	机型号 Type	电机级数 Motor pole
0.75KW					
6.1	1170	225.79	1.30	WFA 77	4P
7.0	1030	198.31	1.45	WFAF77	
7.3	980	188.40	1.55	WF 77	
8.3	860	166.47	1.75	WFF 77	
9.7	740	142.27	2.0		
11	675	130.42	2.2		
12	595	114.45	2.5		
13	565	108.46	2.7		
8.1	890	170.85	0.90	WFA 67	4P
8.5	840	162.31	0.95	WFAF67	
9.7	740	142.40	1.10	WF 67	
11	625	120.79	1.30	WFF 67	
13	565	109.04	1.45		
14	500	95.94	1.65		
15	470	90.59	1.75		
17	415	79.76	2.0		
20	350	67.65	2.3		
23	315	61.07	2.6		
11	660	127.27	0.90	WFA 57	4P
13	570	110.01	1.05	WFAF57	
15	485	93.47	1.25	WF 57	
17	435	83.46	1.40	WFF 57	
19	380	72.98	1.60		
20	355	68.22	1.70		
23	305	58.97	1.95		
28	260	50.10	2.3		
31	230	44.73	2.6		
17	415	79.72	0.95	WFA 47	4P
20	355	68.09	1.15	WFAF47	
21	340	65.36	1.20	WF 47	
24	295	56.49	1.35	WFF 47	
29	250	48.00	1.60		
32	220	42.86	1.80		
38	190	36.61	2.1		
40	178	34.29	2.2		
48	150	28.88	2.7		
29	145	47.02	0.80	WFA 37	4P
31	230	43.83	0.90	WFAF37	
36	199	38.31	1.00	WF 37	
38	186	35.91	1.05	WFF 37	
44	165	31.69	1.20		
49	146	28.09	1.35		
58	124	23.88	1.60		
58	123	23.63	1.65		
67	107	20.57	1.85		
72	100	19.27	2.0		
81	88	17.03	2.3		
96	74	14.33	2.7		
107	67	12.87	3.0		
125	58	11.08	3.3		
132	54	10.42	3.4		
154	47	8.97	3.8		
205	35	6.74	4.0		
228	31	6.05	4.3		
265	27	5.21	4.6		
282	25	4.90	4.7		
327	22	4.22	5.0		
366	20	3.77	5.4		
1.1KW					
0.50	18200	2780	1.00	WFA 157WR97	4P
0.58	16000	2427	1.15	WFAF157WR97	
0.64	14300	2185	1.25	WF 157WR97	
0.72	12700	1944	1.40	WFF 157 WR97	
0.84	11200	1674	1.60		

输出转速 Output speed (r/min)	输出转矩 Output torque (N.M)	传动比 Ratio (i)	使用系数 Service factor (fB)	机型号 Type	电机级数 Motor pole
1.1KW					
1.1	8640	1308	2.1	WFA 157WR97 WFAF157WR97 WF 157WR97 WFF 157 WR97	4P
1.2	7680	1169	2.3		
1.5	6190	953	2.9		
1.7	5450	845	3.3		
3.1	2880	446	6.2		
4.6	1950	302	9.2		
0.69	13800	2038	0.85	WFA 127WR77 WFAF127WR77 WF 127WR77 WFF 127 WR77	4P
0.79	12000	1784	1.00		
0.87	10800	1606	1.10		
1.0	9350	1390	1.30		
1.1	8170	1220	1.45		
1.3	7260	1077	1.65		
1.1	8360	1243	0.90	WFA 107WR77 WFAF107WR77 WF 107WR77 WFF 107 WR77	4P
1.3	7370	1087	1.05		
1.5	6390	950	1.20		
1.7	5590	823	1.35		
1.9	4910	723	1.55		
2.2	4310	640	1.80		
2.0	4670	690	0.90	WFA 97WR57 WFAF97WR57 WF 97WR57 WFF 97WR57	4P
2.3	4100	605	1.05		
2.7	3580	529	1.20		
3.0	3160	467	1.35		
3.5	2730	406	1.55		
3.8	2450	363	1.75		
3.1	3070	452	1.00	WFA 87WR57 WFAF87WR57 WF 87WR57 WFF 87WR57	4P
4.1	2330	345	1.30		
4.7	2020	300	1.50		
5.6	1670	249	1.80		
2.7	3930	254.40	1.95	WFA 107 WFAF107 WF 107 WFF 107	8P
3.2	3330	215.37	2.3		
3.4	3080	199.31	2.5		
3.8	2760	178.64	2.8		
3.3	3160	276.77	1.35	WFA 97 WFAF97 WF 97 WFF 97	6P
3.6	2890	253.41	1.50		
4.1	2560	223.88	1.70		
4.8	2170	189.92	2.0		
5.3	2000	174.87	2.2		
5.1	2080	276.77	2.1	WFA 97 WFAF97 WF 97 WFF 97	4P
5.5	1900	253.41	2.3		
6.2	1680	223.88	2.6		
3.4	3090	270.68	0.95	WFA 87 WFAF87 WF 87 WFF 87	6P
3.6	2920	255.37	1.05		
4.0	2610	228.93	1.15		
4.7	2250	197.20	1.35		
5.1	2050	179.97	1.45		
5.8	1820	159.61	1.65		
5.2	2030	270.68	1.50	WFA 87 WFAF87 WF 87 WFF 87	4P
5.5	1920	255.37	1.55		
6.1	1720	228.93	1.75		
7.1	1480	197.20	2.0		
7.8	1350	179.97	2.2		
8.8	1200	159.61	2.5		
10	1010	134.16	3.0		
11	930	123.29	3.2		
7.1	1490	198.31	1.00		
7.4	1410	188.40	1.05		
8.4	1250	166.47	1.20		
9.8	1070	142.27	1.40		

输出转速 Output speed (r/min)	输出转矩 Output torque (N.M)	传动比 Ratio (i)	使用系数 Service factor (fB)	机型号 Type	电机级数 Motor pole
1.1KW					
11	980	130.42	1.55	WFA 77 WFAF77 WF 77 WFF 77	4P
12	850	114.45	1.75		
13	810	108.46	1.85		
15	710	94.93	2.1		
16	640	85.52	2.3		
19	565	75.02	2.7		
12	910	120.79	0.90	WFA 67 WFAF67 WF 67 WFF 67	4P
13	820	109.04	1.00		
15	720	95.94	1.15		
15	680	90.59	1.20		
18	600	79.76	1.35		
21	510	67.65	1.60		
23	460	61.07	1.80		
26	405	53.73	2.0		
28	380	50.74	2.2		
32	325	43.20	2.5		
36	295	39.26	2.7		
41	255	34.01	2.9		
17	625	83.46	0.95	WFA 57 WFAF57 WF 57 WFF 57	4P
19	550	72.98	1.10		
21	510	68.22	1.15		
24	440	58.97	1.35		
28	375	50.10	1.60		
31	335	44.73	1.80		
37	285	38.21	2.1		
39	270	35.79	2.2		
46	225	30.15	2.6		
25	425	56.49	0.95	WFA 47 WFAF47 WF 47 WFF 47	4P
29	360	48.00	1.10		
33	320	42.86	1.25		
38	275	36.61	1.45		
41	255	34.29	1.55		
48	215	28.88	1.85		
45	230	30.86	1.75		
48	220	29.32	1.80		
54	193	25.72	2.1		
64	164	21.82	2.4		
71	148	19.70	2.7		
44	240	31.69	0.85	WFA 37 WFAF37 WF 37 WFF 37	4P
50	210	28.09	0.95		
59	179	23.88	1.10		
68	154	20.57	1.30		
73	145	19.27	1.40		
82	128	17.03	1.55		
98	108	14.33	1.85		
109	97	12.87	2.1		
126	83	11.08	2.3		
134	78	10.42	2.4		
156	67	8.97	2.6		
175	60	8.01	2.8		
208	51	6.74	2.8		
231	45	6.05	3.0		
269	39	5.21	3.2		
286	37	4.90	3.3		
332	32	4.22	3.5		
372	28	3.77	3.7		
1.5KW					
0.58	21900	2427	0.80	WFA 157WR97 WFAF157WR97 WF 157WR97 WFF 157 WR97	4P
0.65	19700	2185	0.90		
0.73	17500	1944	1.05		
0.84	15300	1674	1.20		
1.1	11900	1308	1.50		
1.2	10600	1169	1.70		

输出转速 Output speed (r/min)	输出转矩 Output torque (N.M)	传动比 Ratio (i)	使用系数 Service factor (fB)	机型号 Type	电机级数 Motor pole
1.5KW					
1.5	8540	953	2.1	WFA 157WR97	4P
1.7	7530	845	2.4	WFAF157WR97	
3.2	3980	446	4.5	WF 157WR97	
4.7	2690	302	6.7	WFF 157 WR97	
0.88	14800	1606	0.80	WFA 127WR77	4P
1.0	12800	1390	0.95	WFAF127WR77	
1.2	11200	1220	1.05	WF 127WR77	
1.3	9910	1077	1.20	WFF 127 WR77	
1.5	8520	930	1.40		
1.7	7500	820	1.60		
1.9	6630	727	1.80		
2.2	5960	648	2.0		
1.5	8730	950	0.90	WFA 107WR77	4P
1.7	7640	834	1.00	WFAF107WR77	
1.9	6730	736	1.15	WF 107WR77	
2.2	5890	640	1.30	WFF 107 WR77	
2.5	5110	560	1.50		
2.9	4460	489	1.70		
3.2	4010	436	1.90		
3.8	3400	370	2.3		
2.7	4880	529	0.90	WFA 97WR57	4P
3.0	4310	467	1.00	WFAF97WR57	
3.5	3730	406	1.15	WF 97WR57	
3.9	3340	363	1.30	WFF 97WR57	
4.1	3180	345	0.95	WFA 87WR57	4P
4.7	2760	300	1.10	WFAF87WR57	
5.7	2290	249	1.30	WF 87WR57	
				WFF 87WR57	
2.8	5210	254.40	1.50	WFA 107	8P
3.2	4410	215.37	1.75	WFAF107	
3.5	4080	199.31	1.90	WF 107	
3.9	3660	178.64	2.1	WFF 107	
3.6	3960	254.40	1.95	WFA 107	6P
4.3	3350	215.37	2.3	WFAF107	
4.6	3100	199.31	2.5	WF 107	
5.2	2780	178.64	2.8	WFF 107	
3.3	4310	276.77	1.00	WFA 97	6P
3.6	3950	253.41	1.10	WFAF97	
4.1	3490	223.88	1.25	WF 97	
4.8	2960	189.92	1.45	WFF 97	
5.3	2720	174.87	1.60		
5.1	2810	276.77	1.55	WFA 97	4P
5.6	2570	253.41	1.65	WFAF97	
6.3	2270	223.88	1.90	WF 97	
7.4	1930	189.92	2.2	WFF 97	
8.1	1780	174.87	2.4		
5.2	2750	270.68	1.10	WFA 87	4P
5.5	2590	255.37	1.15	WFAF87	
6.2	2330	228.93	1.30	WF 87	
7.2	2000	197.20	1.50	WFF 87	
7.8	1830	179.97	1.65		
8.8	1620	159.61	1.85		
11	1360	134.16	2.2		
13	1110	109.49	2.7		
14	990	97.89	3.0		
8.5	1690	166.47	0.90	WFA 77	4P
9.9	1450	142.27	1.05	WFAF77	
11	1320	130.42	1.15	WF 77	
12	1160	114.45	1.30	WFF 77	

输出转速 Output speed (r/min)	输出转矩 Output torque (N.M)	传动比 Ratio (i)	使用系数 Service factor (fB)	机型号 Type	电机级数 Motor pole
1.5KW					
13	1100	108.46	1.35	WFA 77	4P
15	960	94.93	1.55	WFAF77	
16	870	85.52	1.75	WF 77	
19	760	75.02	1.95	WFF 77	
19	735	72.50	2.0		
21	675	66.46	2.2		
24	595	58.32	2.5		
26	560	55.27	2.7		
29	490	48.37	3.0		
32	445	43.58	3.4		
37	390	38.23	3.9		
39	370	36.58	3.0		
45	320	31.51	4.3		
16	920	90.59	0.90	WFA 67	4P
18	810	79.76	1.00	WFAF67	
21	685	67.65	1.20	WF 67	
23	620	61.07	1.30	WFF 67	
26	545	53.73	1.50		
28	515	50.74	1.60		
33	440	43.20	1.85		
36	400	39.26	1.95		
39	370	36.30	2.2		
44	325	32.08	2.5		
51	280	27.41	2.9		
56	255	25.13	3.2		
24	600	58.97	1.00	WFA 57	4P
28	510	50.10	1.20	WFAF57	
32	455	44.73	1.30	WF 57	
37	390	38.21	1.55	WFF 57	
39	365	35.79	1.65		
47	305	30.15	1.95		
33	435	42.86	0.90	WFA 47	4P
39	370	36.61	1.10	WFAF47	
41	350	34.29	1.15	WF 47	
49	295	28.88	1.35	WFF 47	
46	315	30.86	1.30		
48	300	29.32	1.35		
55	260	25.72	1.55		
65	220	21.82	1.80		
72	200	19.70	2.0		
81	176	17.33	2.3		
86	166	16.36	2.4		
101	142	13.93	2.8		
69	210	20.57	0.95	WFA 37	4P
73	196	19.27	1.00	WFAF37	
83	173	17.03	1.15	WF 37	
98	146	14.33	1.35	WFF 37	
110	131	12.87	1.55		
127	113	11.08	1.70		
135	106	10.42	1.75		
157	91	8.97	1.90		
176	81	8.01	2.1		
209	69	6.74	2.0		
233	62	6.05	2.2		
271	53	5.21	2.4		
288	50	4.90	2.4		
334	43	4.22	2.6		
374	38	3.77	2.7		

输出转速 Output speed (r/min)	输出转矩 Output torque (N.M)	传动比 Ratio (i)	使用系数 Service factor (fB)	机型号 Type	电机级数 Motor pole
2.2KW					
0.98	18900	1441	0.95	WFA 157WR97 WFAF157WR97 WF 157WR97 WFF 157 WR97	4P
1.1	17600	1308	1.00		
1.2	15700	1169	1.15		
1.5	12700	953	1.40		
1.7	11200	845	1.60		
1.9	10100	764	1.80		
2.1	9020	680	2.0		
2.5	7610	576	2.4		
3.2	5940	446	3.0		
4.7	4020	302	4.5		
5.2	3630	273	5.0		
6.1	3060	232	5.9		
7.2	2590	197	6.9		
1.3	14600	1077	0.80	WFA 127WR77 WFAF127WR77 WF 127WR77 WFF 127 WR77	4P
1.5	12600	930	0.95		
1.7	11100	820	1.10		
1.9	9830	727	1.20		
2.2	8810	648	1.35		
2.6	7460	549	1.60		
2.8	6720	495	1.80		
3.3	5810	428	2.1		
2.2	8700	640	1.90	WFA 107WR77 WFAF107WR77 WF 107WR77 WFF 107 WR77	4P
2.5	7580	560	1.00		
2.9	6610	489	1.15		
3.2	5930	436	1.30		
3.8	5030	370	1.55		
4.2	4520	333	1.70		
3.9	4940	363	0.85	WFA 97WR57 WFAF97WR57 WF 97WR57 WFF 97WR57	4P
4.9	3890	285	1.10		
5.8	3340	245	1.30		
2.8	7640	254.40	1.00	WFA 107 WFAF107 WF 107 WFF 107	8P
3.2	6460	215.37	1.20		
3.5	5980	199.31	1.30		
3.9	5360	178.64	1.45		
3.7	5690	254.40	1.35	WFA 107 WFAF107 WF 107 WFF 107	6P
4.4	4810	215.37	1.60		
4.7	4450	199.31	1.70		
5.3	3990	178.64	1.90		
5.5	3790	254.40	2.0	WFA 107 WFAF107 WF 107 WFF 107	4P
6.6	3210	215.37	2.4		
7.1	2970	199.31	2.6		
7.9	2660	178.64	2.9		
4.2	5000	223.88	0.85	WFA 97 WFAF97 WF 97 WFF 97	6P
5.9	4240	189.92	1.00		
5.4	3910	174.87	1.10		
6.0	3490	156.30	1.25		
5.1	4120	276.77	1.05	WFA 97 WFAF97 WF 97 WFF 97	4P
5.6	3780	253.41	1.15		
6.3	3340	223.88	1.30		
7.4	2830	189.92	1.50		
8.1	2610	174.87	1.65		
9.0	2330	156.30	1.85		
10	2100	140.71	2.0		
11	1900	127.42	2.3		
7.2	2940	197.20	1.00	WFA 87 WFAF87 WF 87 WFF 87	4P
7.8	2680	179.97	1.10		
8.8	2380	159.61	1.25		
11	2000	134.16	1.50		

输出转速 Output speed (r/min)	输出转矩 Output torque (N.M)	传动比 Ratio (i)	使用系数 Service factor (fB)	机型号 Type	电机级数 Motor pole
2.2KW					
11	1840	123.29	1.65	WFA 87 WFAF87 WF 87 WFF 87	4P
13	1630	109.49	1.85		
14	1460	97.89	2.1		
16	1310	88.01	2.3		
18	1140	76.39	2.6		
21	1020	68.40	2.9		
25	850	56.75	3.5		
28	750	50.36	3.9		
31	675	45.28	4.2		
12	1710	114.45	0.90	WFA 77 WFAF77 WF 77 WFF 77	4P
13	1620	108.46	0.95		
15	1410	94.93	1.05		
16	1270	85.52	1.20		
19	1120	75.02	1.35		
21	990	66.46	1.50		
24	870	58.32	1.75		
26	820	55.27	1.80		
29	720	48.37	2.1		
32	650	43.58	2.3		
39	545	36.58	2.0		
45	470	31.51	2.9		
49	430	28.75	3.3		
55	380	25.50	4.0		
23	910	61.07	0.90	WFA 67 WFAF67 WF 67 WFF 67	4P
26	800	53.73	1.00		
28	755	50.74	1.10		
33	645	43.20	1.25		
36	585	39.26	1.35		
41	505	34.01	1.45		
44	480	32.08	1.70		
51	410	27.41	2.0		
56	375	25.13	2.2		
64	330	22.05	2.5		
67	310	20.90	2.6		
77	275	18.29	3.0		
32	665	44.73	0.90	WFA 57 WFAF57 WF 57 WFF 57	4P
37	570	38.21	1.05		
39	535	35.79	1.15		
47	450	30.15	1.30		
56	370	24.96	1.55		
67	315	21.17	1.90		
74	285	19.11	2.1		
84	250	16.81	2.4		
89	235	15.88	2.5		
55	385	25.72	1.05	WFA 47 WFAF47 WF 47 WFF 47	4P
65	328	21.82	1.25		
72	295	19.70	1.35		
81	260	17.33	1.55		
86	245	16.36	1.65		
101	210	13.93	1.95		
111	189	12.66	2.1		
129	163	10.97	2.5		
157	133	8.96	2.5		
98	245	14.33	0.95	WFA 37 WFAF37 WF 37 WFF 37	4P
110	192	12.87	1.05		
127	165	11.08	1.15		
135	155	10.42	1.20		
157	134	8.97	1.30		
176	119	8.01	1.40		
209	100	6.74	1.40		
233	90	6.05	1.50		
271	78	5.21	1.60		
288	73	4.90	1.65		
334	63	4.22	1.75		
374	56	3.77	1.85		

输出转速 Output speed (r/min)	输出转矩 Output torque (N.M)	传动比 Ratio (i)	使用系数 Service factor (fB)	机型号 Type	电机级数 Motor pole
3.0KW					
1.2	21700	1169	0.85	WFA 157WR97 WFAF157WR97 WF 157WR97 WFF 157 WR97	4P
1.5	17600	953	1.00		
1.7	15600	845	1.15		
1.8	14100	764	1.30		
2.1	12500	680	1.45		
2.4	10600	576	1.70		
3.1	8250	446	2.2		
4.6	5580	302	3.2		
5.1	5040	273	3.6		
6.1	4250	232	4.2		
7.1	3610	197	5.0		
1.9	13600	727	0.90	WFA 127WR77 WFAF127WR77 WF 127WR77 WFF 127 WR77	4P
2.2	12200	648	1.00		
2.5	10300	549	1.15		
2.8	9270	495	1.30		
3.2	8170	436	0.95	WFA 107WR77 WFAF107WR77 WF 107WR77 WFF 107 WR77	4P
3.8	6930	370	1.10		
4.2	6240	333	1.25		
4.8	5460	291	1.40		
3.7	7750	254.40	1.00	WFA 107 WFAF107 WF 107 WFF 107	6P
4.4	6560	215.37	1.15		
4.7	6070	199.31	1.25		
5.3	5440	178.64	1.40		
5.5	5210	254.40	1.50	WFA 107 WFAF107 WF 107 WFF 107	4P
6.5	4410	215.37	1.75		
7.0	4080	199.31	1.90		
7.8	3660	178.64	2.1		
8.7	3300	161.28	2.3		
6.2	4580	223.88	0.95	WFA 97 WFAF97 WF 97 WFF 97	4P
7.4	3890	189.92	1.10		
8.0	3580	174.87	1.20		
9.0	3200	156.30	1.35		
9.9	2880	140.71	1.50		
11	2610	127.42	1.65		
12	2310	112.99	1.85		
14	2090	102.16	2.1		
16	1840	89.85	2.3		
10	2750	134.16	1.10	WFA 87 WFAF87 WF 87 WFF 87	4P
11	2520	123.29	1.20		
13	2240	109.49	1.35		
14	2000	97.89	1.50		
16	1800	88.01	1.65		
18	1560	76.39	1.90		
20	1400	68.40	2.1		
25	1160	56.75	2.6		
28	1030	50.36	2.8		
16	1750	85.52	0.85	WFA 77 WFAF77 WF 77 WFF 77	4P
19	1540	75.02	1.00		
21	1360	66.46	1.10		
24	1190	58.32	1.25		
25	1130	55.27	1.35		
29	990	48.37	1.50		
32	890	43.58	1.70		
37	780	38.23	1.90		
38	750	36.58	1.50		
44	645	31.51	2.1		
49	590	28.75	2.4		
55	520	25.50	2.9		
65	440	21.43	3.4		

输出转速 Output speed (r/min)	输出转矩 Output torque (N.M)	传动比 Ratio (i)	使用系数 Service factor (fB)	机型号 Type	电机级数 Motor pole
3.0KW					
32	880	43.20	0.95	WFA 67 WFAF67 WF 67 WFF 67	4P
36	800	39.26	0.95		
41	695	34.01	1.05		
44	655	32.08	1.25		
51	560	27.41	1.45		
56	515	25.13	1.60		
63	450	22.05	1.80		
67	430	20.90	1.90		
77	375	18.29	2.2		
85	335	16.48	2.4		
97	295	14.46	2.8		
56	510	24.96	1.15	WFA 57 WFAF57 WF 57 WFF 57	4P
66	435	21.17	1.40		
73	390	19.11	1.55		
83	345	16.81	1.75		
88	325	15.88	1.75		
104	275	13.52	2.2		
114	250	12.29	2.4		
132	220	10.64	2.8		
71	405	19.70	1.00	WFA 47 WFAF47 WF 47 WFF 47	4P
81	355	17.33	1.15		
86	335	16.36	1.20		
100	285	13.93	1.40		
111	260	12.66	1.55		
128	225	10.97	1.80		
156	183	8.96	1.80		
126	225	11.08	0.85	WFA 37 WFAF37 WF 37 WFF 37	4P
134	215	10.42	0.85		
156	184	8.97	0.95		
175	164	8.01	1.05		
208	138	6.74	1.00		
231	124	6.05	1.10		
269	107	5.21	1.15		
286	100	4.90	1.20		
332	86	4.22	1.25		
372	77	3.77	1.35		
4.0KW					
1.7	20600	845	0.85	WFA 157WR97 WFAF157WR97 WF 157WR97 WFF 157 WR97	4P
1.9	18600	764	0.95		
2.1	16600	680	1.10		
2.5	14000	576	1.30		
3.2	10900	446	1.65		
4.7	7390	302	2.4		
5.2	6670	273	2.7		
6.1	5640	232	3.2		
7.2	4780	197	3.8		
2.6	13600	549	0.90	WFA 127WR77 WFAF127WR77 WF 127WR77 WFF 127 WR77	4P
2.9	12200	495	1.00		
3.3	10600	428	1.15		
3.8	9270	376	1.30		
4.3	8230	333	1.95	WFA 107WR77 WFAF107WR77 WF 107WR77 WFF 107 WR77	4P
4.9	7190	291	1.05		
5.6	6310	255	1.20		
4.2	9060	170.83	1.30	WFA 127 WFAF127 WF 127 WFF 127	8P
4.7	8150	153.67	1.45		
5.7	6650	125.37	1.80		

输出转速 Output speed (r/min)	输出转矩 Output torque (N.M)	传动比 Ratio (i)	使用系数 Service factor (fB)	机型号 Type	电机级数 Motor pole
4.0KW					
5.6	6840	254.40	1.10	WFA 107 WFAF107 WF 107 WFF 107	4P
6.6	5790	215.37	1.35		
7.1	5360	199.31	1.45		
7.9	4810	178.64	1.60		
8.8	4340	161.28	1.75		
9.7	3940	146.49	1.95		
11	3500	129.97	2.2		
12	3170	117.94	2.4		
14	2730	101.38	2.8		
8.1	4700	174.87	0.90	WFA 97 WFAF97 WF 97 WFF 97	4P
9.1	4200	156.30	1.00		
10	3780	140.71	1.15		
11	3430	127.42	1.25		
13	3040	112.99	1.40		
14	2750	102.16	1.55		
15	2620	97.58	1.65		
16	2420	89.85	1.80		
18	2160	80.31	2.0		
20	1940	72.30	2.2		
22	1760	65.47	2.4		
13	2950	109.49	1.00	WFA 87 WFAF87 WF 87 WFF 87	4P
15	2630	97.89	1.15		
16	2370	88.01	1.25		
19	2050	76.39	1.45		
21	1840	68.40	1.65		
25	1530	56.75	1.95		
28	1350	50.36	2.2		
31	1220	45.28	2.3		
21	1790	66.46	0.85	WFA 77 WFAF77 WF 77 WFF 77	4P
24	1570	58.32	0.95		
26	1490	55.27	1.00		
29	1300	48.37	1.15		
33	1170	43.58	1.30		
37	1030	38.23	1.45		
42	910	33.74	1.65		
47	800	29.91	1.85		
56	685	25.54	2.1		
45	850	31.51	1.65		
49	775	28.75	1.85		
56	685	25.50	2.2		
66	575	21.43	2.6		
72	530	19.70	2.8		
52	735	27.41	1.10	WFA 67 WFAF67 WF 67 WFF 67	4P
57	675	25.13	1.20		
64	595	22.05	1.40		
68	560	20.90	1.45		
78	490	18.29	1.64		
86	445	16.48	1.85		
98	390	14.46	2.1		
111	345	12.76	2.4		
126	305	11.31	2.7		
147	260	9.66	3.2		
156	245	9.08	2.2		
165	230	8.60	2.5		
189	205	7.53	3.0		
209	183	6.78	3.4		
239	160	5.95	3.8		
270	141	5.25	4.2		
305	125	4.66	4.5		
357	107	3.97	4.7		

输出转速 Output speed (r/min)	输出转矩 Output torque (N.M)	传动比 Ratio (i)	使用系数 Service factor (fB)	机型号 Type	电机级数 Motor pole
4.0KW					
67	570	21.17	1.05	WFA 57 WFAF57 WF 57 WFF 57	4P
74	515	19.11	1.15		
84	450	16.81	1.35		
89	425	15.88	1.40		
105	365	13.52	1.65		
116	330	12.29	1.80		
133	285	10.64	2.1		
153	250	9.31	1.70		
173	220	8.19	1.90		
184	210	7.73	2.0		
216	177	6.58	2.4		
237	161	5.98	2.6		
274	139	5.18	3.0		
5.5KW					
2.5	19300	576	0.95	WFA 157WR97 WFAF157WR97 WF 157WR97 WFF 157 WR97	4P
2.8	16800	503	1.05		
3.2	15000	446	1.20		
4.1	11800	353	1.55		
4.7	10100	302	1.80		
5.2	9160	273	1.95		
6.2	7750	232	2.3		
7.1	6750	202	2.7		
7.3	6570	197	2.7		
3.4	14000	418	0.85	WFA 127WR77 WFAF127WR77 WF 127WR77 WFF 127 WR77	4P
3.8	12600	374	0.95		
4.6	10500	312	1.15		
4.9	9840	293	1.20		
5.5	8680	259	1.40		
6.4	7500	223	1.60		
3.3	14500	428	0.85	WFA 127WR77 WFAF127WR77 WF 127WR77 WFF 127 WR77	4P
3.8	12700	376	0.95		
2.7	19800	267.43	0.90	WFA 157 WFAF157 WF 157 WFF 157	8P
3.3	16100	217.62	1.10		
4.0	13200	178.20	1.35		
4.4	12100	162.96	1.50		
5.0	10500	141.80	1.70		
5.7	9260	125.14	1.95		
6.5	8030	108.49	2.2		
7.4	7140	96.53	2.5		
8.4	6350	85.80	2.8		
9.1	5800	78.46	3.1		
10	5050	68.28	3.6		
4.2	12600	170.38	0.95	WFA 127 WFAF127 WF 127 WFF 127	8P
4.6	11400	153.27	1.05		
5.7	9270	125.04	1.30		
6.2	8460	114.04	1.40		
6.6	7910	215.37	0.95	WFA 107 WFAF107 WF 107 WFF 107	4P
7.2	7320	199.31	1.05		
8.0	6560	178.64	1.15		
8.9	5920	161.28	1.30		
9.8	5380	146.49	1.45		
11	4770	129.97	1.60		
12	4330	117.94	1.75		
14	3720	101.38	2.1		
15	3400	92.47	2.3		
16	3250	88.49	2.4		
17	3080	83.99	2.5		
11	4680	127.42	0.90	WFA 97 WFAF97 WF 97 WFF 97	4P
13	4150	112.99	1.05		
14	3750	102.16	1.15		

输出转速 Output speed (r/min)	输出转矩 Output torque (N.M)	传动比 Ratio (i)	使用系数 Service factor (f_B)	机型号 Type	电机级数 Motor pole
5.5KW					
15	3580	97.58	1.20	WFA 97 WFAF97 WF 97 WFF 97	4P
16	3300	89.85	1.30		
17	3180	86.59	1.35		
18	2950	80.31	1.45		
19	2780	75.63	1.55		
20	2660	72.30	1.60		
22	2400	65.47	1.80		
25	2130	58.06	2.0		
27	1930	52.49	2.2		
16	3230	88.01	0.95	WFA 87 WFAF87 WF 87 WFF 87	4P
19	2810	76.39	1.05		
21	2510	68.40	1.20		
25	2080	56.75	1.45		
28	1850	50.36	1.60		
32	1660	45.28	1.70		
36	1440	39.30	1.90		
41	1290	35.19	2.0		
49	1070	29.20	2.3		
42	1250	33.92	2.1		
50	1060	28.78	2.3		
54	970	26.50	3.1		
60	870	23.68	3.5		
30	1780	48.37	0.85	WFA 77 WFAF77 WF 77 WFF 77	4P
33	1600	43.58	0.95		
37	1400	38.23	1.05		
42	1240	33.74	1.20		
48	1100	29.91	1.35		
56	940	25.54	1.55		
56	940	25.50	1.60		
67	785	21.43	1.90		
73	725	19.70	2.1		
82	645	17.49	2.3		
91	575	15.64	2.6		
102	515	14.06	2.9		
117	450	12.21	3.3		
65	810	22.05	1.00	WFA 67 WFAF67 WF 67 WFF 67	4P
68	770	20.90	1.05		
78	670	18.29	1.20		
87	605	16.48	1.35		
99	530	14.46	1.55		
112	470	12.76	1.75		
126	415	11.31	1.95		
148	355	9.66	2.3		
158	335	9.08	1.60		
166	315	8.60	1.80		
190	275	7.53	2.2		
211	250	6.78	2.5		
240	220	5.95	2.8		
272	193	5.25	3.1		
307	171	4.66	3.3		
360	146	3.97	3.4		
85	620	16.81	0.95	WFA 57 WFAF57 WF 57 WFF 57	4P
90	585	15.88	1.05		
106	495	13.52	1.20		
116	450	12.29	1.35		
134	390	10.64	1.55		
175	300	8.19	1.40		
185	285	7.73	1.50		
217	240	6.58	1.75		
239	220	5.98	1.90		
276	190	5.18	2.2		

输出转速 Output speed (r/min)	输出转矩 Output torque (N.M)	传动比 Ratio (i)	使用系数 Service factor (f_B)	机型号 Type	电机级数 Motor pole
7.5KW					
4.6	14300	312	0.85	WFA 127WR87 WFAF127WR87 WF 127WR87 WFF 127 WR87	4P
4.9	13500	293	0.90		
5.5	11900	259	1.00		
6.4	10300	223	1.15		
7.2	9080	198	1.30		
3.3	21600	217.62	0.85	WFA 157 WFAF157 WF 157 WFF 157	8P
4.0	17700	178.20	1.00		
4.4	16200	162.96	1.10		
5.1	14100	141.80	1.30		
5.8	12400	125.14	1.45		
6.6	10800	108.49	1.65		
7.5	9600	96.53	1.85		
8.4	8530	85.80	2.1		
9.2	7810	78.46	2.3		
11	6790	68.28	2.7		
12	5990	60.25	3.0		
14	5200	52.24	3.5		
15	4620	46.48	3.9		
18	3980	40.06	4.5		
3.6	20000	267.43	0.90	WFA 157 WFAF157 WF 157 WFF 157	6P
4.4	16200	217.62	1.10		
5.4	13300	178.20	1.35		
5.9	12200	162.96	1.50		
6.8	10600	141.80	1.70		
7.7	9340	125.14	1.95		
8.9	8090	108.49	2.2		
9.9	7200	96.53	2.5		
11	6400	85.80	2.8		
12	5850	78.46	3.1		
14	5090	68.28	3.5		
16	4500	60.25	4.0		
18	3900	52.24	4.6		
5.7	12500	125.04	0.95	WFA 127 WFAF127 WF 127 WFF 127	8P
6.3	11400	114.04	1.05		
7.3	9840	98.69	1.20		
8.2	8690	87.08	1.40		
5.6	12700	170.38	0.95	WFA 127 WFAF127 WF 127 WFF 127	6P
6.2	11500	153.27	1.05		
7.7	9350	125.04	1.30		
8.4	8530	114.04	1.40		
8.4	8560	170.38	1.40	WFA 127 WFAF127 WF 127 WFF 127	4P
9.3	7700	153.27	1.55		
11	6280	125.04	1.90		
8.0	8950	178.64	0.85	WFA 107 WFAF107 WF 107 WFF 107	4P
8.9	8080	161.28	0.95		
9.8	7340	146.49	1.05		
11	6410	129.97	1.20		
12	5910	117.94	1.30		
14	5080	101.38	1.50		
15	4630	92.47	1.65		
16	4430	88.49	1.75		
17	4210	83.99	1.85		
19	3730	74.52	2.1		
21	3390	67.62	2.3		
15	4890	97.58	0.90	WFA 97 WFAF97 WF 97 WFF 97	4P
16	4500	89.85	0.95		
17	4340	86.59	1.00		
18	4020	80.31	1.05		
19	3790	75.63	1.15		
20	3620	72.30	1.20		
22	3280	65.47	1.30		

输出转速 Output speed (r/min)	输出转矩 Output torque (N.M)	传动比 Ratio (i)	使用系数 Service factor (fB)	机型号 Type	电机级数 Motor pole
7.5KW					
25	2910	58.06	1.50	WFA 97 WFAF97 WF 97 WFF 97	4P
27	2630	52.49	1.65		
32	2230	44.49	1.95		
37	1950	38.86	2.2		
44	1630	32.50	2.6		
33	2170	43.28	1.40		
39	1840	36.64	1.65		
42	1700	33.91	2.5		
47	1520	30.39	2.8		
25	2840	56.75	1.05	WFA 87 WFAF87 WF 87 WFF 87	4P
28	2520	50.36	1.15		
32	2270	45.28	1.25		
36	1970	39.30	1.40		
41	1760	35.19	1.50		
49	1460	29.20	1.70		
50	1440	28.78	1.70		
54	1330	26.50	2.3		
60	1190	23.68	2.5		
67	1070	21.32	2.8		
74	970	19.31	3.1		
84	860	17.12	3.5		
92	775	15.48	3.9		
42	1690	33.74	0.90	WFA 77 WFAF77 WF 77 WFF 77	4P
48	1500	29.91	1.00		
56	1280	25.54	1.15		
56	1280	25.50	1.15		
67	1070	21.43	1.40		
73	990	19.70	1.50		
82	880	17.49	1.70		
91	785	15.64	1.90		
102	705	14.06	2.1		
117	610	12.21	2.5		
131	545	10.93	2.7		
154	465	9.30	2.3		
173	415	8.26	2.6		
194	370	7.38	2.9		
215	335	6.64	3.2		
248	290	5.76	3.7		
277	260	5.16	4.2		
344	215	4.28	4.7		
11.0KW					
4.8	20300	302	0.90	WFA 157WR97 WFAF157WR97 WF 157WR97 WFF 157 WR97	4P
5.3	18300	273	1.00		
6.2	15500	232	1.15		
7.1	13500	202	1.35		
7.3	13200	197	1.35		
6.4	15000	223	0.80	WFA 127WR87 WFAF127WR87 WF 127WR87 WFF 127 WR87	4P
7.3	13300	198	0.90		
8.7	11100	166	1.10		
5.1	20700	141.80	0.85	WFA 157 WFAF157 WF 157 WFF 157	8P
5.8	18300	125.14	1.00		
6.6	15800	108.49	1.15		
7.5	14100	96.53	1.30		
5.4	19500	178.20	0.90	WFA 157 WFAF157 WF 157 WFF 157	6P
5.9	17800	162.96	1.00		
6.8	15500	141.80	1.15		
7.7	13700	125.14	1.30		
8.9	11900	108.49	1.50		
9.9	10600	96.53	1.70		
11	9390	85.80	1.90		
12	8590	78.46	2.1		

输出转速 Output speed (r/min)	输出转矩 Output torque (N.M)	传动比 Ratio (i)	使用系数 Service factor (fB)	机型号 Type	电机级数 Motor pole
11.0KW					
5.4	19500	267.43	0.90	WFA 157 WFAF157 WF 157 WFF 157	4P
6.6	15900	217.62	1.15		
8.1	13000	178.20	1.40		
8.8	11900	162.96	1.50		
10	10300	141.80	1.75		
12	9130	125.14	1.95		
13	7910	108.49	2.3		
15	7040	96.53	2.6		
17	6260	85.80	2.9		
18	5720	78.46	3.1		
21	4980	68.28	3.6		
7.7	13700	125.04	0.85	WFA 127 WFAF127 WF 127 WFF 127	6P
8.4	12500	114.04	0.95		
9.7	10800	98.69	1.10		
11	9550	87.08	1.25		
13	8250	75.21	1.45		
8.4	12500	170.38	0.95	WFA 127 WFAF127 WF 127 WFF 127	4P
9.4	11200	153.27	1.05		
11	9150	125.04	1.30		
13	8340	114.04	1.45		
15	7220	98.69	1.65		
16	6370	87.08	1.90		
19	5500	75.21	2.2		
12	8600	117.94	0.90	WFA 107 WFAF107 WF 107 WFF 107	4P
14	7400	101.38	1.05		
16	6750	88.49	1.15		
17	6130	83.99	1.25		
19	5440	74.52	1.40		
21	4930	67.62	1.55		
25	4240	58.12	1.80		
28	3700	50.73	2.1		
33	3140	43.03	2.5		
43	2470	33.79	3.0		
52	2010	27.57	3.9		
57	1830	25.14	4.3		
22	4780	65.47	0.90	WFA 97 WFAF97 WF 97 WFF 97	4P
25	4240	58.06	1.00		
27	3830	52.49	1.10		
32	3250	44.49	1.30		
37	2830	38.86	1.50		
44	2370	32.50	1.80		
42	2470	33.91	1.75		
47	2220	30.39	1.95		
52	2000	27.44	2.2		
58	1820	24.92	2.4		
65	1610	22.11	2.7		
37	2870	39.30	0.95	WFA 87 WFAF87 WF 87 WFF 87	4P
41	2570	35.19	1.00		
49	2130	29.20	1.20		
54	1930	26.50	1.55		
61	1730	23.68	1.75		
68	1560	21.32	1.95		
75	1410	19.31	2.1		
84	1250	17.12	2.4		
93	1130	15.48	2.7		
110	960	13.12	3.1		
73	1440	19.70	1.05	WFA 77 WFAF77 WF 77 WFF 77	4P
82	1280	17.49	1.20		
92	1140	15.64	1.30		
102	1030	14.06	1.45		
118	890	12.21	1.70		
132	795	10.93	1.90		
155	680	9.30	1.60		

输出转速 Output speed (r/min)	输出转矩 Output torque (N.M)	传动比 Ratio (i)	使用系数 Service factor (fB)	机型号 Type	电机级数 Motor pole
11.0KW					
174	605	8.26	1.80	WFA 77 WFAF77 WF 77 WFF 77	4P
195	540	7.38	2.0		
217	485	6.64	2.2		
250	420	5.76	2.6		
279	375	5.16	2.9		
336	310	4.28	3.2		
15KW					
6.3	20900	232	0.85	WFA 157WR97 WFAF157WR97 WF 157WR97 WFF 157 WR97	4P
7.2	18300	202	1.00		
7.4	17700	197	1.00		
6.8	20900	141.80	0.85	WFA 157 WFAF157 WF 157 WFF 157	6P
7.8	18500	125.14	0.95		
8.9	16000	108.49	1.10		
10	14300	86.53	1.25		
11	12700	85.80	1.40		
6.7	21400	217.62	0.85	WFA 157 WFAF157 WF 157 WFF 157	4P
8.2	17500	178.20	1.05		
9.0	16000	162.96	1.15		
10	13900	141.80	1.30		
12	12300	125.14	1.45		
13	10600	108.49	1.70		
15	9470	96.53	1.90		
17	8420	85.80	2.1		
19	7700	78.46	2.3		
21	6700	68.28	2.7		
24	5910	60.25	3.0		
9.8	14600	98.69	0.80	WFA 127 WFAF127 WF 127 WFF 127	6P
11	12900	87.08	0.95		
13	11100	75.21	1.10		
14	10300	69.89	1.15		
15	9440	63.74	1.25		
12	12300	125.04	1.00	WFA 127 WFAF127 WF 127 WFF 127	4P
13	11200	114.04	1.05		
15	9710	98.69	1.25		
17	8570	87.08	1.40		
19	7400	75.21	1.60		
21	6870	69.89	1.75		
16	9070	92.47	0.85	WFA 107 WFAF107 WF 107 WFF 107	4P
17	8680	88.49	0.90		
17	8240	83.99	0.95		
20	7310	74.52	1.05		
22	6630	67.62	1.15		
25	5700	58.12	1.35		
29	4980	50.73	1.55		
34	4220	43.03	1.80		
39	3690	37.61	2.1		
46	3120	31.80	2.5		
43	3320	33.79	2.2		
53	2700	27.57	2.9		
58	2470	25.14	3.2		
67	2130	21.76	3.7		
33	4360	44.49	1.00	WFA 97 WFAF97 WF 97 WFF 97	4P
38	3810	38.86	1.15		
45	3190	32.50	1.35		
43	3330	33.91	1.30		
48	2980	30.39	1.45		
53	2690	27.44	1.60		

输出转速 Output speed (r/min)	输出转矩 Output torque (N.M)	传动比 Ratio (i)	使用系数 Service factor (fB)	机型号 Type	电机级数 Motor pole
15.0KW					
59	2450	24.92	1.75	WFA 97 WFAF97 WF 97 WFF 97	4P
66	2170	22.11	2.0		
73	1970	20.07	2.2		
85	1690	17.25	2.5		
97	1480	15.06	2.9		
114	1250	12.77	3.4		
131	1100	11.16	3.7		
55	2600	26.50	1.15	WFA 87 WFAF87 WF 87 WFF 87	4P
62	2320	23.68	1.30		
68	2090	21.32	1.45		
76	1890	19.31	1.60		
85	1680	17.12	1.80		
94	1520	15.48	2.0		
111	1290	13.12	2.3		
127	1120	11.46	2.7		
152	940	9.58	3.1		
176	810	8.30	1.90		
199	720	7.35	2.1		
220	650	6.65	2.3		
259	555	5.63	2.8		
297	485	4.92	3.2		
355	405	4.12	3.6		
18.5KW					
7.2	22500	202	0.80	WFA 157WR97 WFAF157WR97 WF 157WR97 WFF 157 WR97	4P
7.5	21800	197	0.80		
8.2	21500	178.20	0.85	WFA 157 WFAF157 WF 157 WFF 157	4P
9.0	19700	162.96	0.90		
10	17100	141.80	1.05		
12	15100	125.14	1.20		
14	13100	108.49	1.40		
15	11600	96.53	1.55		
17	10300	85.80	1.75		
19	9760	78.46	1.90		
21	8230	68.28	2.2		
24	7270	60.25	2.5		
28	6300	52.24	2.9		
13	13800	114.04	0.85	WFA 127 WFAF127 WF 127 WFF 127	4P
15	11900	98.69	1.00		
17	10500	87.08	1.15		
19	9090	75.21	1.30		
21	8450	69.89	1.40		
23	7710	63.74	1.55		
26	6670	55.16	1.80		
30	5880	48.67	2.0		
20	8990	74.52	0.85	WFA 107 WFAF107 WF 107 WFF 107	4P
22	8150	67.62	0.95		
25	7010	58.12	1.10		
29	6120	50.73	1.25		
34	5190	43.03	1.50		
39	4540	37.61	1.70		
46	3830	31.80	2.0		
43	4070	33.79	1.80		
53	3320	27.57	2.4		
58	3030	25.14	2.6		
67	2620	21.76	3.0		
38	4690	38.86	0.90	WFA 97 WFAF97 WF 97 WFF 97	4P
45	3920	32.50	1.10		
53	3310	27.44	1.30		
59	3010	24.92	1.45		
66	2670	22.11	1.60		

输出转速 Output speed (r/min)	输出转矩 Output torque (N.M)	传动比 Ratio (i)	使用系数 Service factor (fB)	机型号 Type	电机级数 Motor pole
18.5KW					
73	2420	20.07	1.80	WFA 97	4P
85	2080	17.25	2.1	WFAF97	
97	1820	15.06	2.4	WF 97	
115	1540	12.77	2.8	WFF 97	
131	1350	11.16	3.0		
69	2570	21.32	1.15	WFA 87	4P
76	2330	19.31	1.30	WFAF87	
86	2060	17.12	1.45	WF 87	
95	1870	15.48	1.60	WFF 87	
112	1580	13.12	1.90		
128	1380	11.46	2.2		
153	1160	9.58	2.5		
177	1000	8.30	1.55		
199	890	7.35	1.75		
220	800	6.65	1.90		
260	680	5.63	2.2		
298	595	4.92	2.6		
356	495	4.12	2.9		
22KW					
10	20900	96.53	0.85	WFA 157	6P
11	18600	85.80	0.95	WFAF157	
12	17000	78.46	1.05	WF 157	
14	14800	68.28	1.20	WFF 157	
10	20300	141.80	0.90	WFA 157	4P
12	17900	125.14	1.00	WFAF157	
14	15600	108.49	1.15	WF 157	
15	13800	96.53	1.30	WFF 157	
17	12300	85.80	1.45		
19	11300	78.46	1.60		
21	9790	68.28	1.85		
24	8640	60.25	2.1		
28	7490	52.24	2.4		
32	6660	46.48	2.7		
37	5740	40.06	3.1		
45	4670	32.55	3.9		
15	14200	98.69	0.85	WFA 127	4P
17	12500	87.08	0.95	WFAF127	
19	10800	75.21	1.10	WF 127	
21	10000	69.89	1.20	WFF 127	
23	9160	63.74	1.30		
26	7930	55.16	1.50		
30	7000	48.67	1.70		
35	6040	42.04	2.0		
25	8330	58.12	0.90	WFA 107	4P
29	7280	50.73	1.05	WFAF107	
34	6170	43.03	1.25	WF 107	
39	5390	37.61	1.40	WFF 107	
46	4560	31.80	1.70		
43	4850	33.76	1.55		
53	3950	27.57	2.0		
58	3610	25.14	2.2		
67	3120	21.76	2.5		
76	2750	19.20	2.8		
53	3940	27.44	1.10	WFA 97	4P
59	3570	24.02	1.20	WFAF97	
66	3170	22.11	1.35	WF 97	
73	2880	20.07	1.50	WFF 97	
85	2470	17.25	1.75		
97	2160	15.06	2.0		
115	1830	12.77	2.3		
131	1600	11.16	2.6		

输出转速 Output speed (r/min)	输出转矩 Output torque (N.M)	传动比 Ratio (i)	使用系数 Service factor (fB)	机型号 Type	电机级数 Motor pole
22KW					
69	3060	21.32	1.00	WFA 87	4P
76	2770	19.31	1.10	WFAF87	
86	2460	17.12	1.20	WF 87	
95	2220	15.48	1.35	WFF 87	
112	1880	13.12	1.60		
128	1640	11.46	1.85		
153	1370	9.58	2.1		
177	1190	8.30	1.30		
199	1050	7.35	1.45		
220	950	6.65	1.60		
260	810	5.63	1.90		
298	705	4.92	2.2		
356	590	4.12	2.5		
30KW					
14	21100	108.49	0.85	WFA 157	4P
15	18800	96.53	0.95	WFAF157	
17	16700	85.80	1.10	WF 157	
19	15300	78.46	1.20	WFF 157	
22	13300	68.28	1.35		
24	11700	60.25	1.55		
28	10200	52.24	1.75		
32	9060	46.48	2.0		
37	7810	40.06	2.3		
19	14700	75.21	0.80	WFA 127	4P
21	13700	69.89	0.90	WFAF127	
23	12500	63.74	0.95	WF 127	
27	10800	55.16	1.10	WFF 127	
30	9510	48.67	1.25		
35	8210	42.04	1.45		
39	7270	37.18	1.65		
47	6110	31.25	1.95		
58	4930	25.24	2.4		
55	5240	26.79	1.60		
60	4790	24.50	1.80		
69	4170	21.32	2.9		
78	3680	18.82	3.0		
34	8390	43.03	0.90	WFA 107	4P
39	7330	37.61	1.05	WFAF107	
46	6200	31.80	1.25	WF 107	
53	5370	27.57	1.45	WFF 107	
58	4900	25.14	1.60		
68	4240	21.76	1.85		
77	3740	19.20	2.1		
89	3230	16.58	2.4		
100	2860	14.67	2.7		
119	2400	12.33	2.9		
148	1940	9.96	3.3		
66	4310	22.11	1.00	WFA 97	4P
73	3910	20.07	1.10	WFAF97	
85	3360	17.25	1.30	WF 97	
98	2930	15.06	1.45	WFF 97	
115	2490	12.77	1.75		
132	2180	11.16	1.96		
162	1770	9.06	1.35		
179	1600	8.22	1.45		
208	1380	7.07	1.70		
238	1200	6.17	1.85		
281	1020	5.23	2.1		
321	890	4.57	2.3		

输出转速 Output speed (r/min)	输出转矩 Output torque (N.M)	传动比 Ratio (i)	使用系数 Service factor (f_B)	机型号 Type	电机级数 Motor pole
37KW					
17	20600	85.80	0.85	WFA 157 WFAF157 WF 157 WFF 157	4P
19	18900	78.46	0.95		
22	16400	68.28	1.10		
24	14500	60.25	1.25		
28	12600	52.24	1.45		
32	11200	46.48	1.60		
37	9630	40.06	1.85		
45	7820	32.50	2.3		
53	6630	27.60	2.7		
27	13300	55.16	0.90	WFA 127 WFAF127 WF 127 WFF 127	4P
30	11700	48.67	1.00		
35	10100	42.04	1.20		
39	8960	37.18	1.35		
47	7530	31.25	1.60		
58	6080	25.24	1.95		
55	6460	26.79	1.30		
60	5910	24.50	1.45		
69	5140	21.32	2.3		
78	4530	18.82	2.4		
90	3930	16.31	2.8		
101	3500	14.51	3.1		
117	3010	12.51	3.3		
144	2450	10.16	3.9		
166	2130	8.62	3.3		
186	1890	7.88	3.2		
53	6630	27.57	1.20	WFA 107 WFAF107 WF 107 WFF 107	4P
58	6040	25.14	1.30		
68	5230	21.76	1.50		
77	4610	19.20	1.70		
89	3990	16.58	1.95		
100	3530	14.67	2.2		
119	2960	12.33	2.4		
148	2390	9.96	2.7		
152	2330	9.69	2.1		
176	2010	8.37	2.4		
199	1780	7.40	2.6		
236	1500	6.22	3.1		
45KW					
22	20000	68.28	0.90	WFA 157 WFAF157 WF 157 WFF 157	4P
24	17600	60.25	1.00		
28	15300	52.24	1.20		
32	13600	46.48	1.30		
37	11700	40.06	1.55		
45	9510	32.55	1.90		
53	8070	27.60	2.2		
30	14300	48.67	0.85	WFA 127 WFAF127 WF 127 WFF 127	4P
35	12300	42.04	0.95		
39	10900	37.18	1.10		
47	9160	31.25	1.30		
58	7400	25.24	1.60		
55	7850	26.79	1.10		
60	7180	24.50	1.20		
69	6250	21.32	1.90		
78	5520	18.82	2.0		
90	4780	16.31	2.3		
101	4250	14.51	2.6		
117	3670	12.51	2.7		
144	2980	10.16	3.2		
166	2590	8.62	2.7		
186	2300	7.88	2.6		
216	1990	6.80	3.5		
266	1610	5.52	3.7		

输出转速 Output speed (r/min)	输出转矩 Output torque (N.M)	传动比 Ratio (i)	使用系数 Service factor (f_B)	机型号 Type	电机级数 Motor pole
45KW					
53	8060	27.57	0.95	WFA 107 WFAF107 WF 107 WFF 107	4P
58	7350	25.14	1.05		
68	6060	21.76	1.25		
77	5610	19.20	1.40		
89	4850	16.58	1.60		
100	4290	14.67	1.80		
119	3600	12.33	1.95		
148	2910	9.96	2.2		
152	2830	9.69	1.75		
176	2450	8.37	1.95		
199	2160	7.40	2.1		
236	1820	6.22	2.5		
55KW					
24	21500	60.25	0.85	WFA 157 WFAF157 WF 157 WFF 157	4P
28	18600	52.24	0.95		
32	16500	46.48	1.10		
37	14300	40.06	1.25		
45	11600	32.55	1.55		
53	9830	27.60	1.85		
52	10200	28.60	1.65		
58	9060	25.43	1.65		
67	7890	22.16	2.3		
75	7040	19.77	2.4		
88	6000	16.85	3.0		
40	13300	37.18	0.90	WFA 127 WFAF127 WF 127 WFF 127	4P
47	11200	31.25	1.10		
58	9010	25.24	1.35		
69	7610	21.32	1.60		
78	6720	18.82	1.65		
90	5820	16.31	1.90		
101	5180	14.51	2.1		
118	4470	12.51	2.2		
145	3630	10.16	2.6		
166	3160	8.62	2.2		
187	2810	7.88	2.1		
217	2420	6.80	2.9		
267	1970	5.52	3.0		
315	1670	4.68	3.6		
75KW					
32	22500	46.48	0.80	WFA 157 WFAF157 WF 157 WFF 157	4P
37	19400	40.06	0.95		
45	15800	32.55	1.15		
54	13400	27.60	1.35		
52	13800	28.60	1.25		
58	12300	25.43	1.20		
67	10700	22.16	1.70		
75	9570	19.77	1.80		
88	8150	16.85	2.2		
106	6760	13.96	2.5		
124	5770	11.92	2.8		
58	12200	25.24	1.00	WFA 127 WFAF127 WF 127 WFF 127	4P
69	10300	21.32	1.15		
78	9130	18.82	1.20		
90	7920	16.31	1.40		
102	7040	14.51	1.55		
118	6070	12.51	1.65		
145	4930	10.16	1.95		
167	4290	8.62	1.65		
188	3810	7.88	1.55		
218	3290	6.80	2.1		
268	2670	5.52	2.2		
316	2270	4.68	2.7		

输出转速 Output speed (r/min)	输出转矩 Output torque (N.M)	传动比 Ratio (i)	使用系数 Service factor (f_B)	机型号 Type	电机级数 Motor pole
90KW					
45	18900	32.55	0.95	WFA 157 WFAF157 WF 157 WFF 157	4P
54	16000	27.60	1.10		
52	16600	28.60	1.00		
58	14800	25.43	1.00		
67	12900	22.16	1.40		
75	11500	19.77	1.50		
88	9790	16.85	1.85		
106	8110	13.96	2.1		
124	6920	11.92	2.3		
58	14700	25.24	0.80	WFA 127 WFAF127 WF 127 WFF 127	4P
69	12400	21.32	0.95		
78	11000	18.82	1.00		
90	9500	16.31	1.15		
102	8450	14.51	1.30		
118	7280	12.51	1.35		
145	5920	10.16	1.60		
167	5150	8.62	1.35		
188	4580	7.88	1.30		
218	3950	6.80	1.75		
268	3210	5.52	1.85		
316	2720	4.68	2.2		
110KW					
54	19500	27.60	0.90	WFA 157 WFAF157 WF 157 WFF 157	4P
67	15700	22.16	1.15		
75	14000	19.77	1.20		
88	11900	16.85	1.50		
106	9880	13.96	1.70		
125	8430	11.92	1.90		
132KW					
67	18800	22.16	1.15	WFA 157 WFAF157 WF 157 WFF 157	4P
75	16800	19.77	1.20		
88	14300	16.85	1.50		
106	11900	13.96	1.70		
125	10100	11.92	1.90		
160KW				WFA 157 WFAF157 WF 157 WFF 157	4P
88	17300	16.85	1.05		
106	14400	13.96	1.20		
125	12300	11.92	1.30		
200KW				WFA 157 WFAF157 WF 157 WFF 157	4P
88	21700	16.85	0.85		
106	18000	13.96	0.95		
125	15300	11.92	1.05		

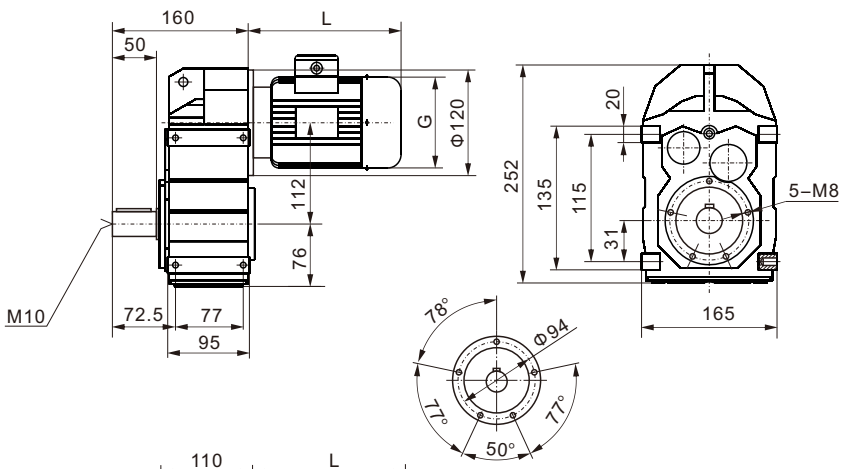

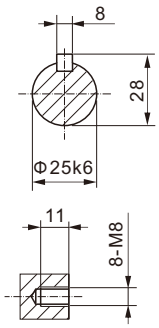

WF37

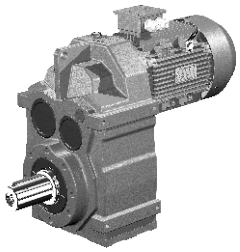

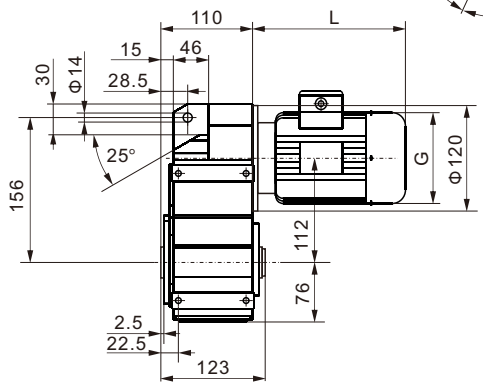

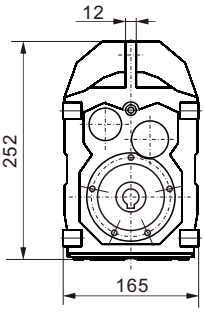

WF..T37

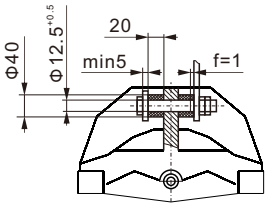

WFA37

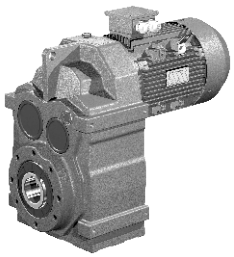

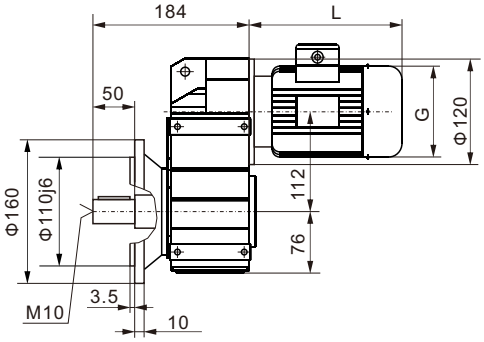

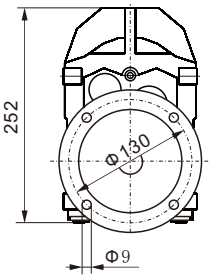

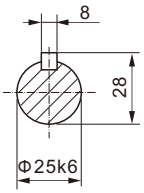

WFF37

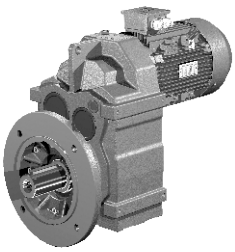

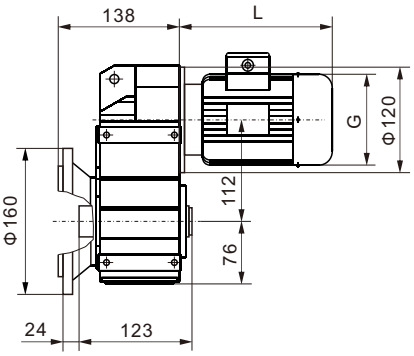

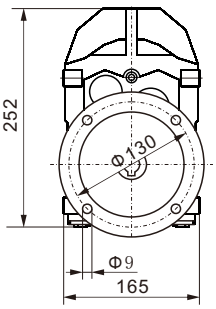

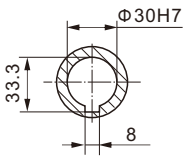

WFAF37

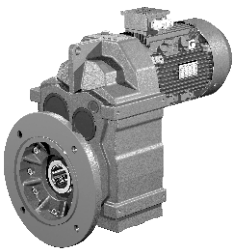

WFAZ37

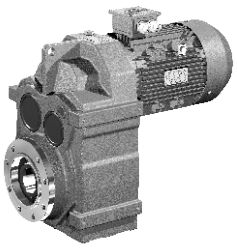

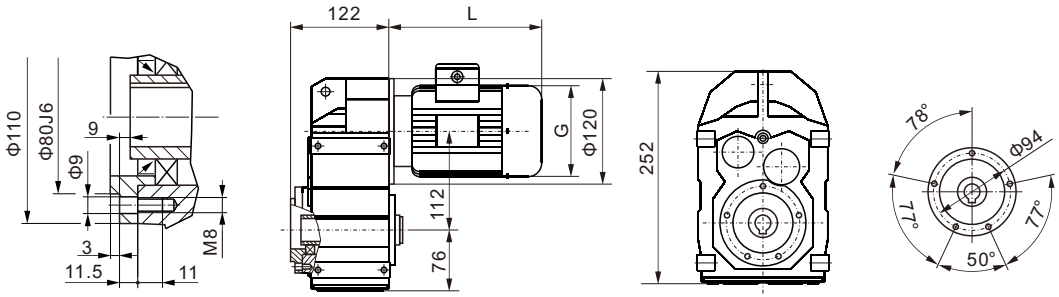

WF..37WR17

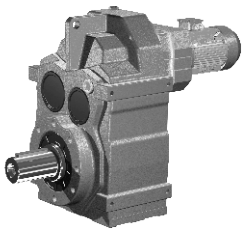

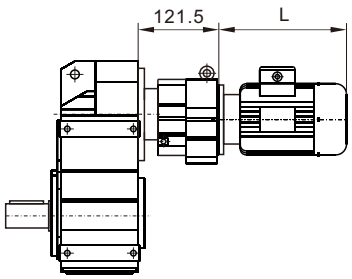

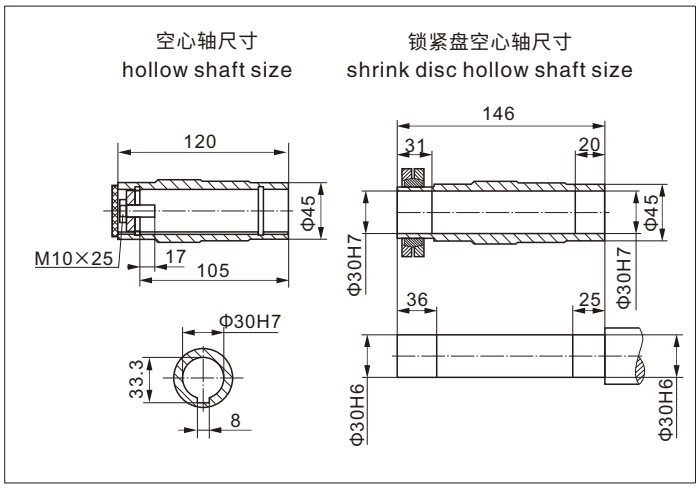

WF..S37

输入法兰尺寸详见6~17页
Input flange dimemsion
see-refer to 6~17

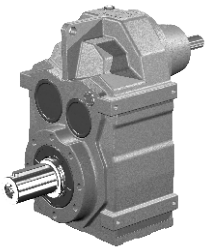

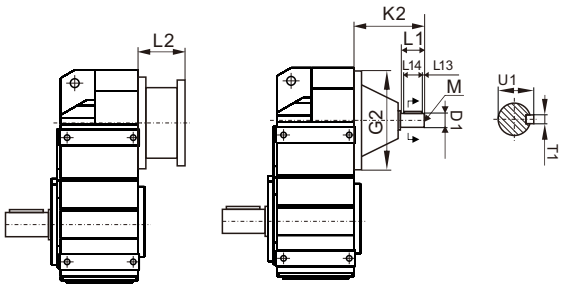

AD 轴输入模块 Input Shaft Kit	D1	G2	K2	L1	L13	L14	M	T1	U1
AD1 (Φ120)	Φ16k6	Φ120	102	40	4	32	M5	5	18
AD2 (Φ120)	Φ19k6		129	40	4	32	M6	6	21.5

WF47

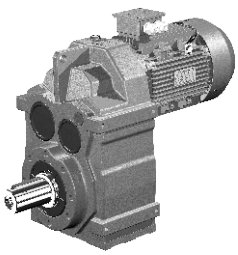

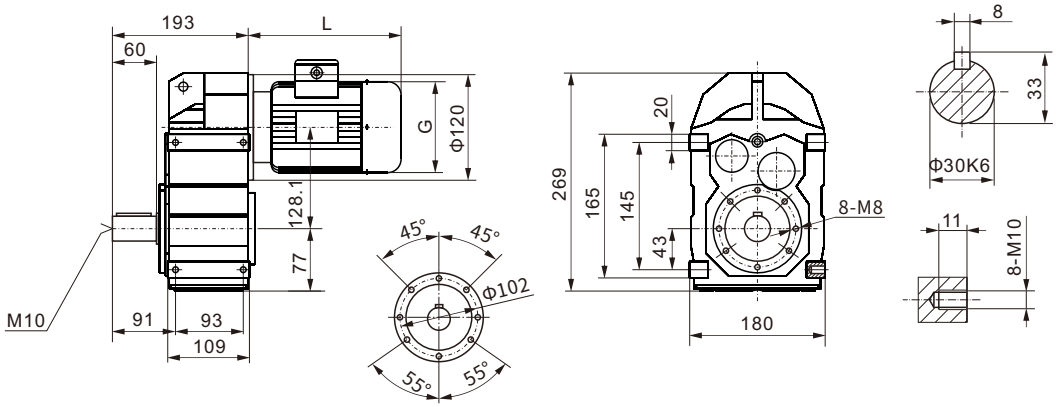

WFA47

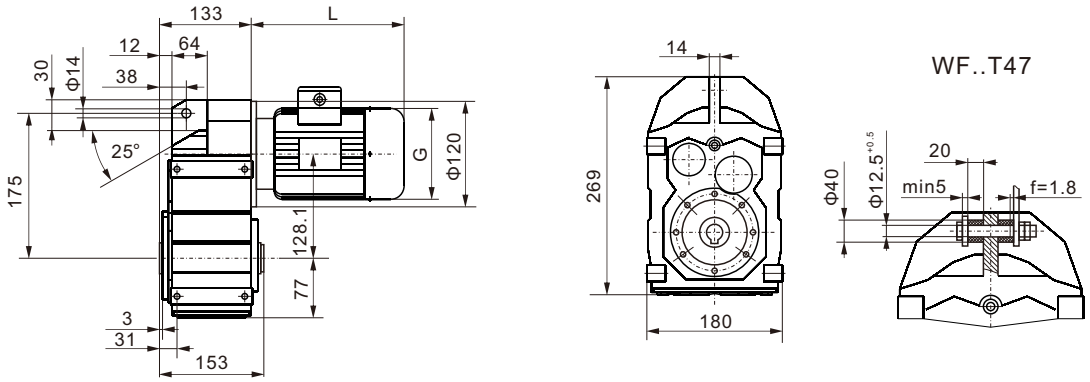

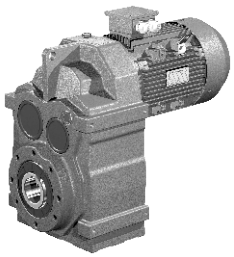

WFF47

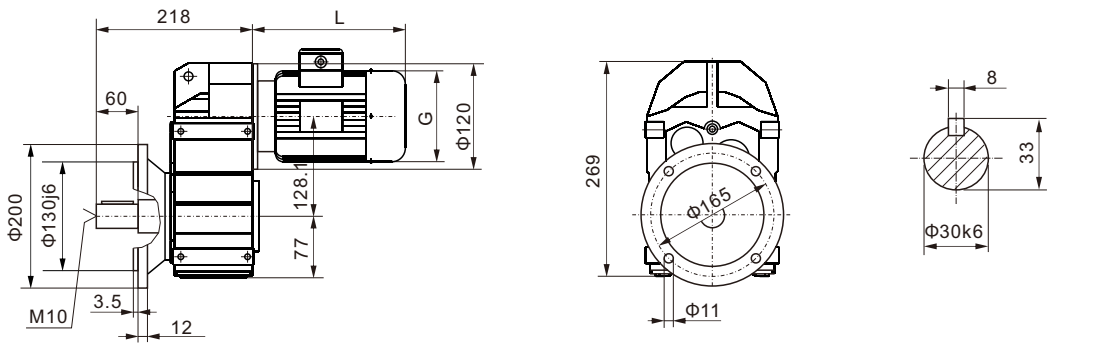

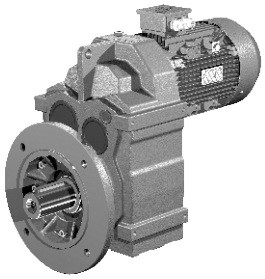

WFAF47

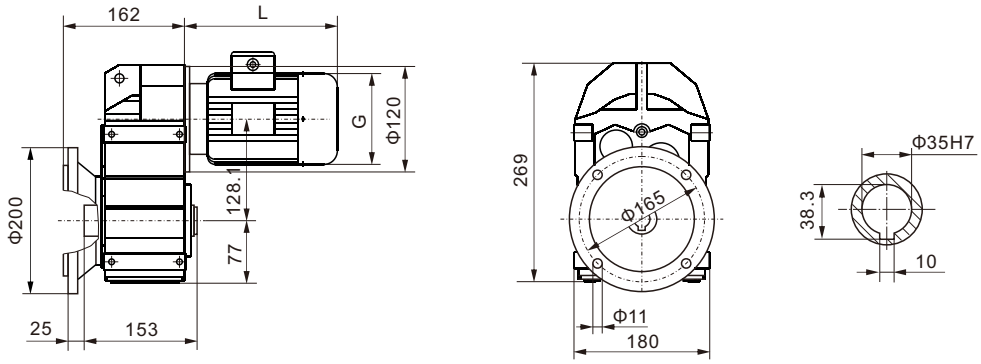

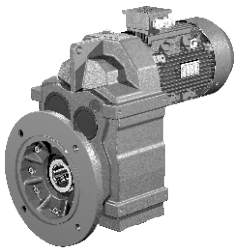

WFAZ47

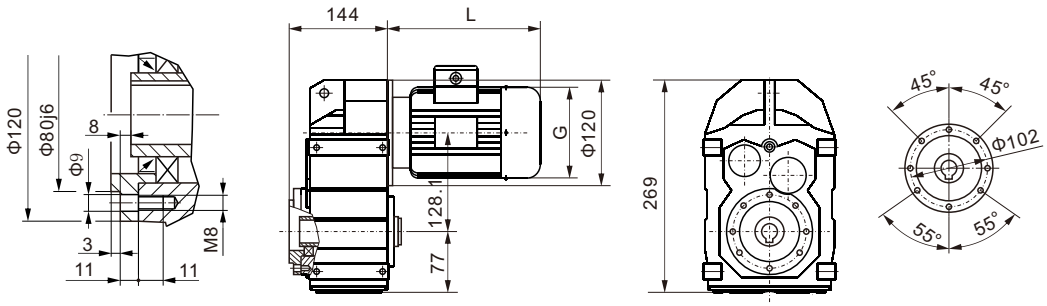

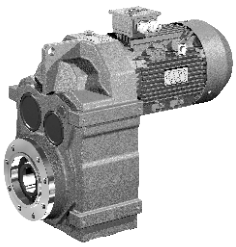

WF..47WR17

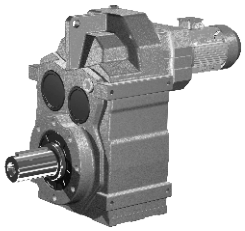

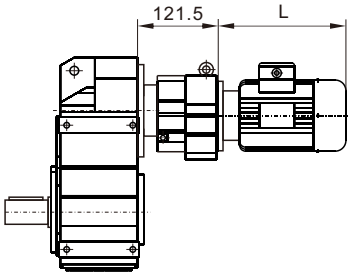

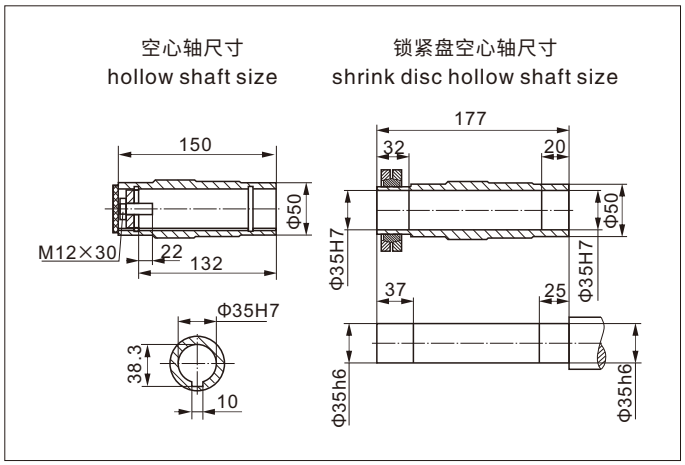

WF..S47

输入法兰尺寸详见6~17页
Input flange dimemsion
see-refer to 6~17

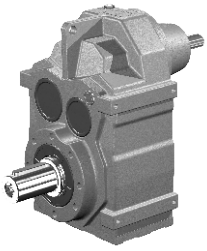

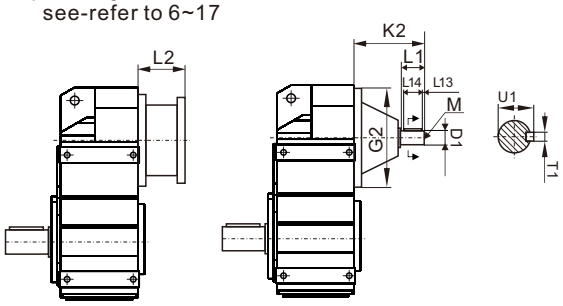

AD 轴输入模块 Input Shaft Kit	D1	G2	K2	L1	L13	L14	M	T1	U1
AD1 (Φ120)	Φ16k6	Φ120	102	40	4	32	M5	5	18
AD2 (Φ120)	Φ19k6		129	40	4	32	M6	6	21.5

WF57

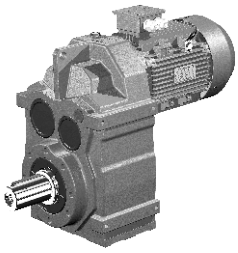

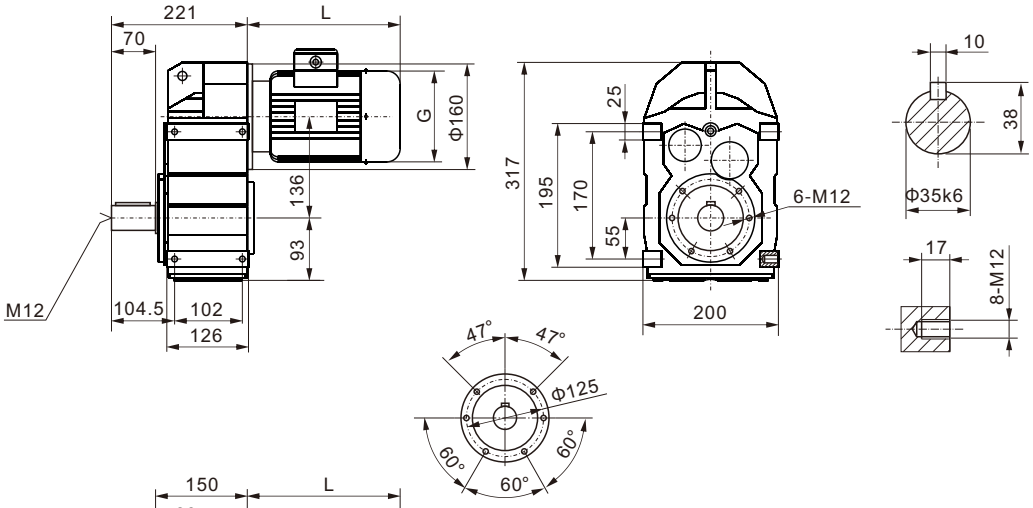

WFA57

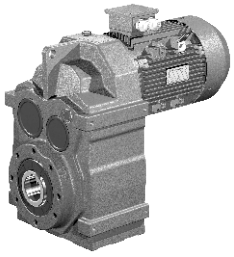

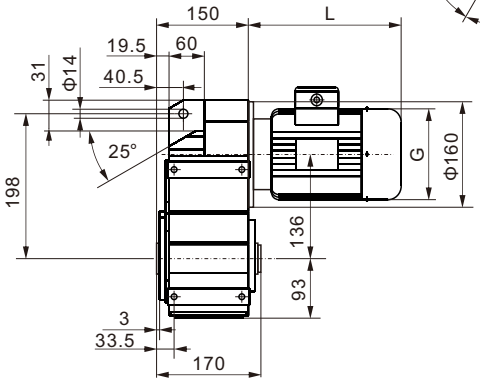

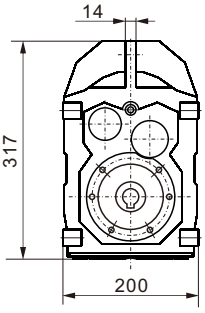

WF..T57

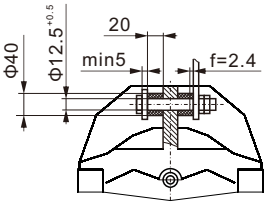

WFF57

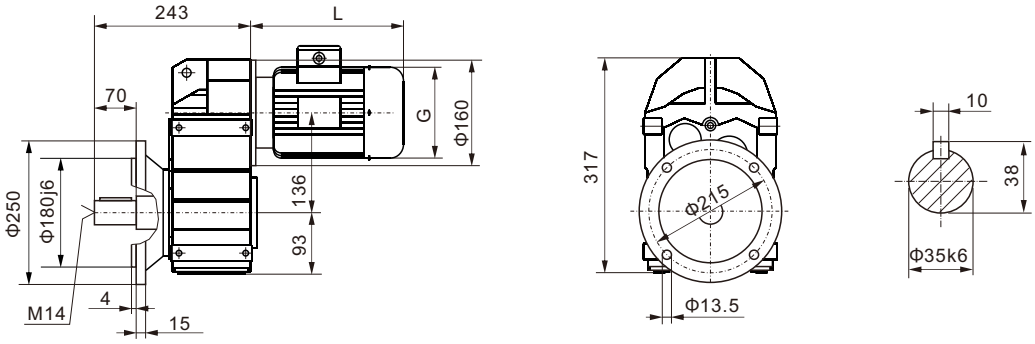

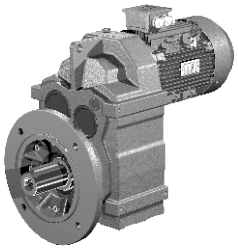

WFAF57

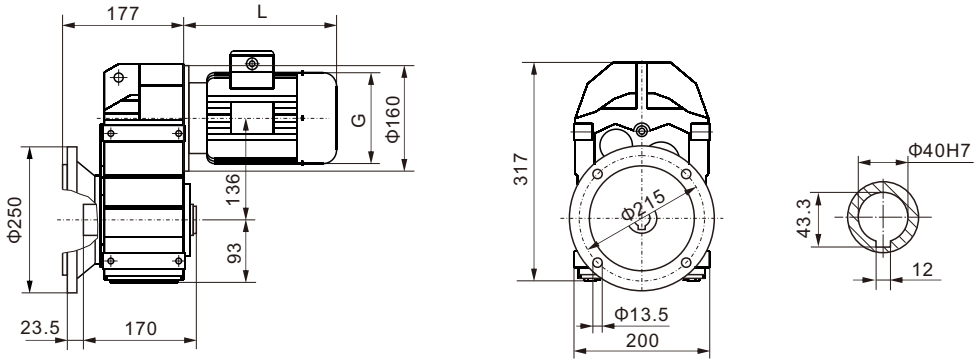

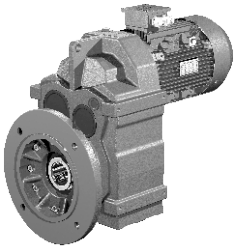

WFAZ57

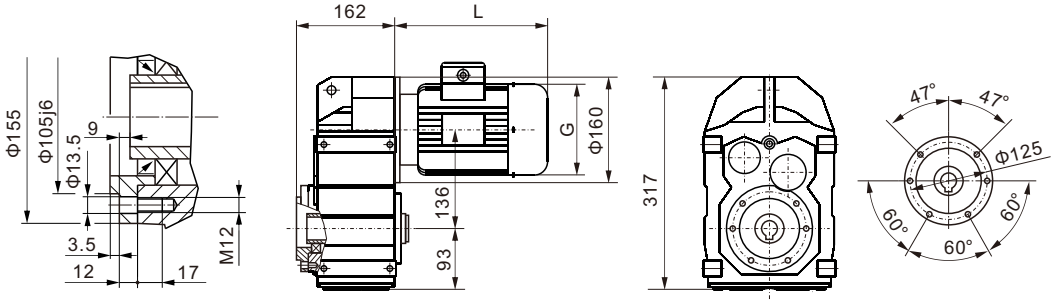

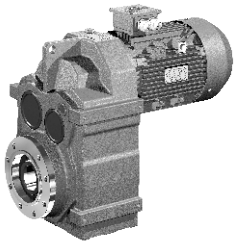

空心轴尺寸
hollow shaft size

锁紧盘空心轴尺寸
shrink disc hollow shaft size

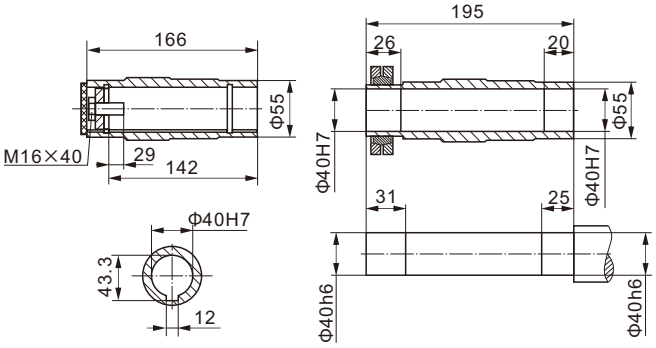

WF..57WR37

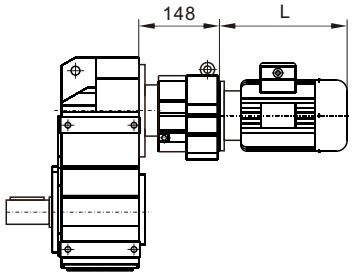

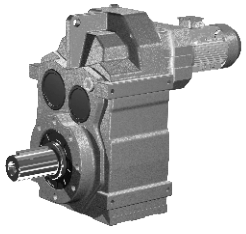

WF..S57

输入法兰尺寸详见6~17页
Input flange dimemsion
see-refer to 6~17

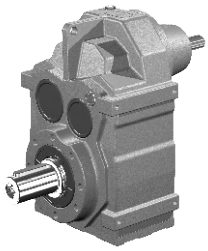

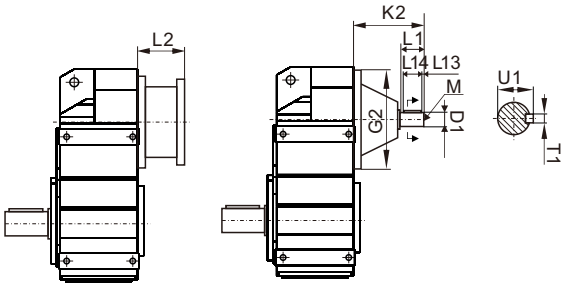

AD 轴输入模块 Input Shaft Kit	D1	G2	K2	L1	L13	L14	M	T1	U1
AD2 (Φ160)	Φ19k6	Φ160	123	40	4	32	M6	6	21.5
AD3 (Φ160)	Φ24k6		159	50	5	40	M8	8	27

WF67

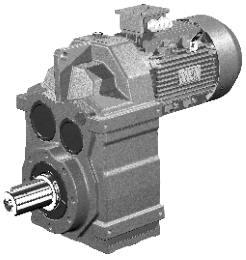

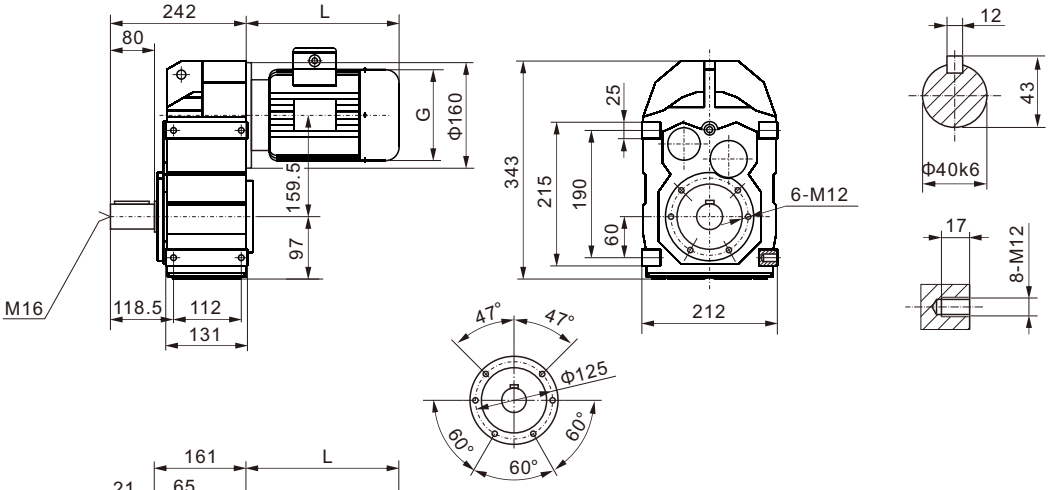

WFA67

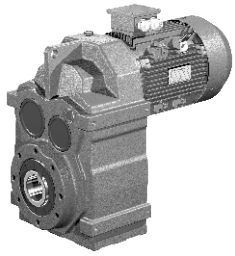

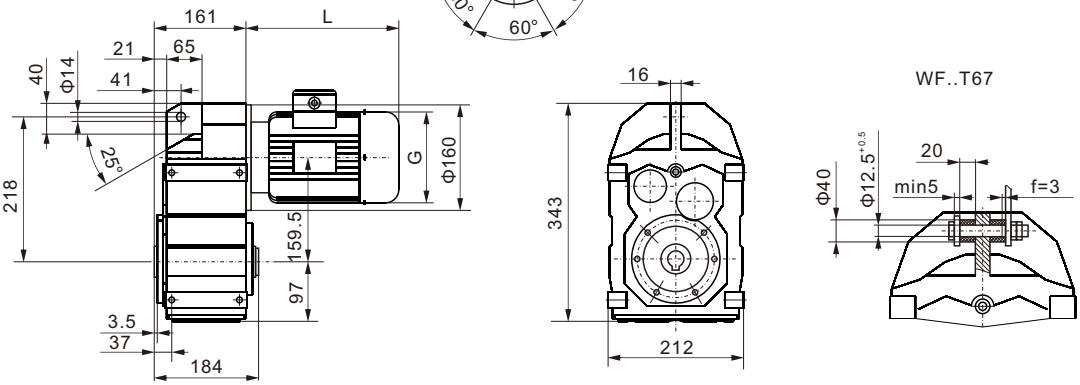

WFF67

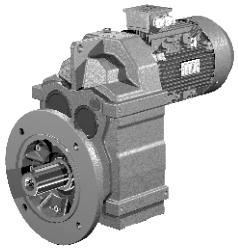

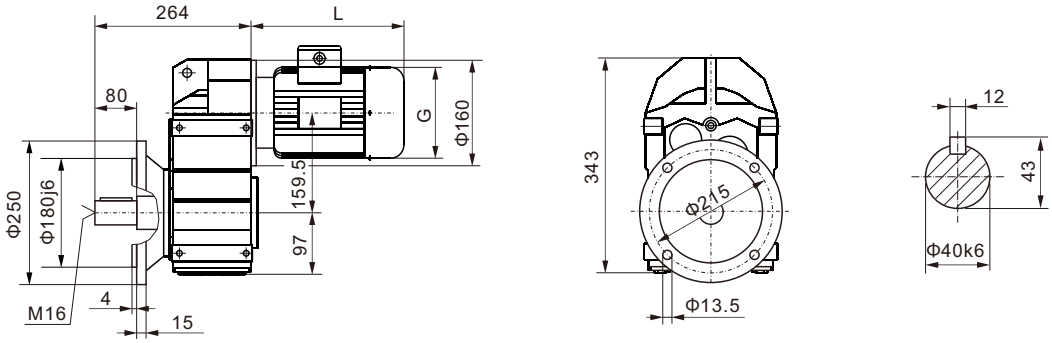

WFAF67

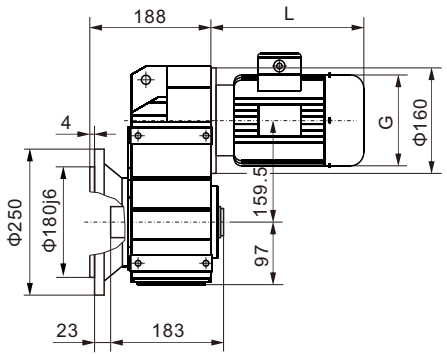

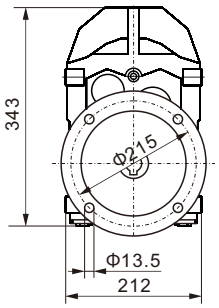

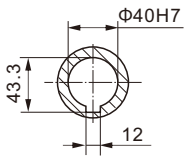

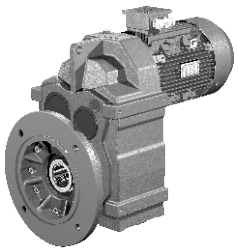

WFAZ67

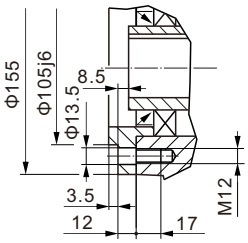

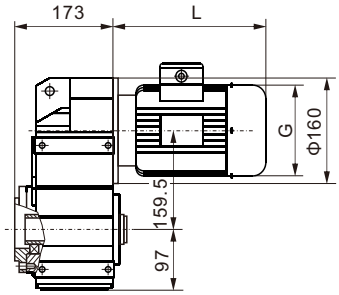

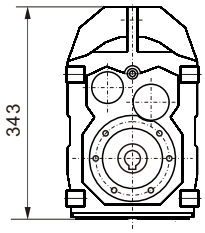

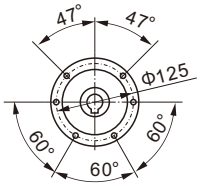

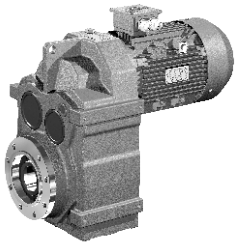

空心轴尺寸
hollow shaft size

锁紧盘空心轴尺寸
shrink disc hollow shaft size

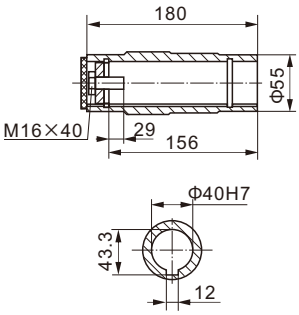

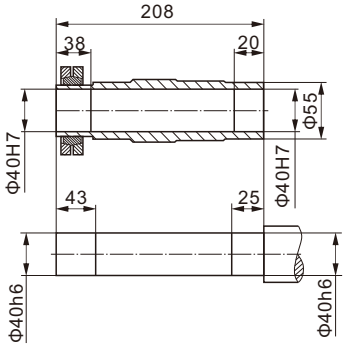

WF..67WR37

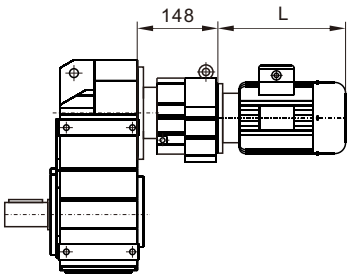

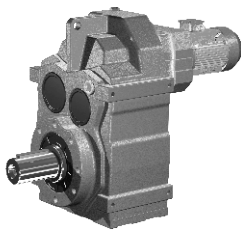

WF..S67

输入法兰尺寸详见6~17页
Input flange dimemsion
see-refer to 6~17

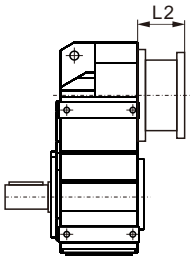

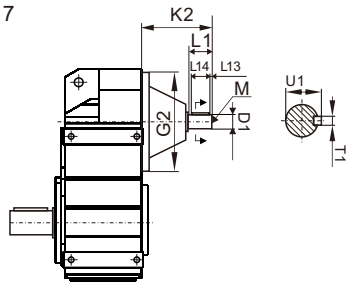

AD 轴输入模块 Input Shaft Kit	D1	G2	K2	L1	L13	L14	M	T1	U1
AD2 (Φ160)	Φ19k6	Φ160	123	40	4	32	M6	6	21.5
AD3 (Φ160)	Φ24k6		159	50	5	40	M8	8	27

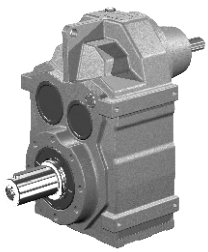

WF77

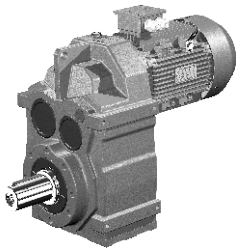

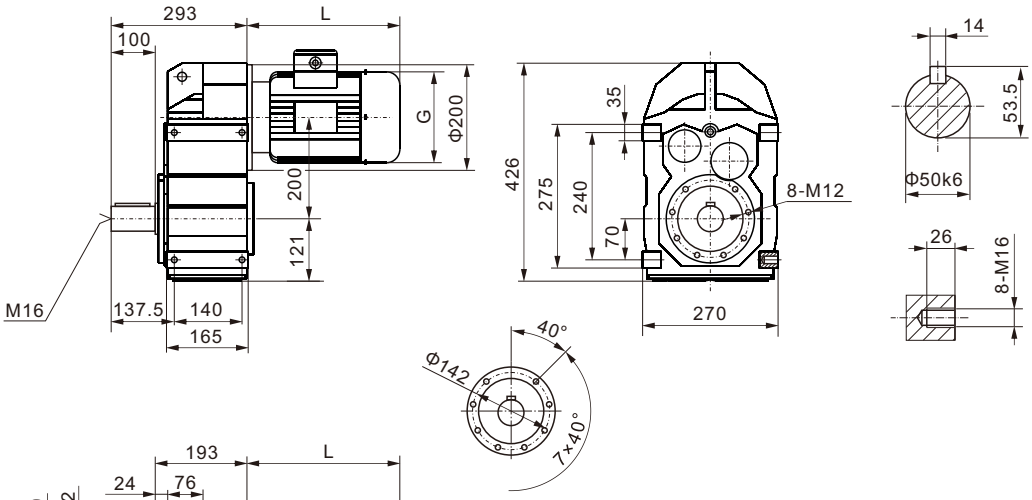

WFA77

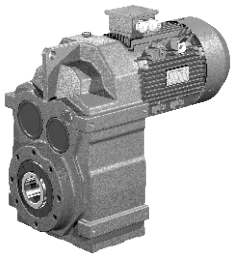

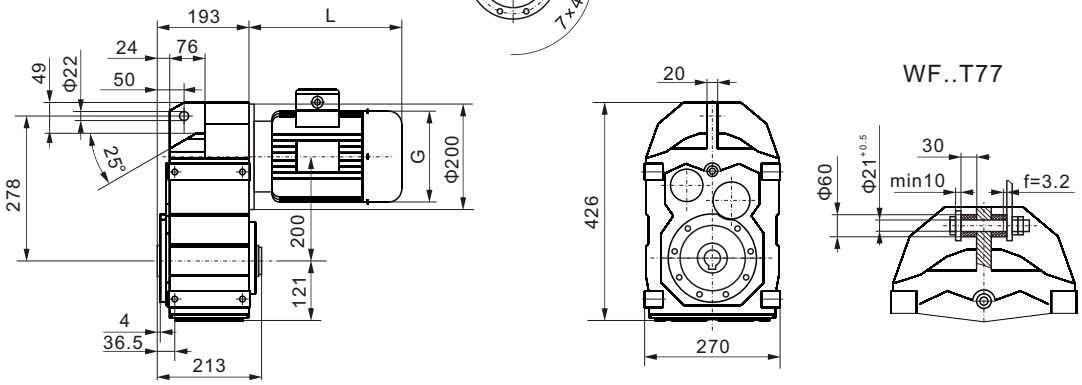

WFF77

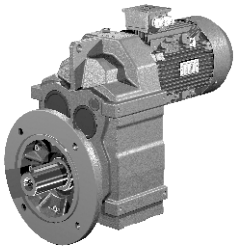

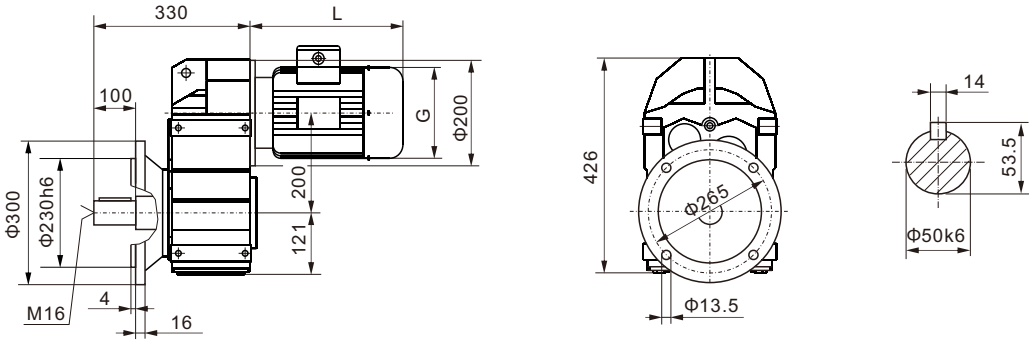

WFAF77

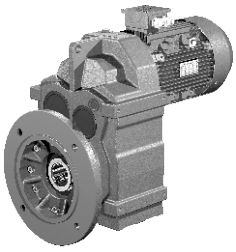

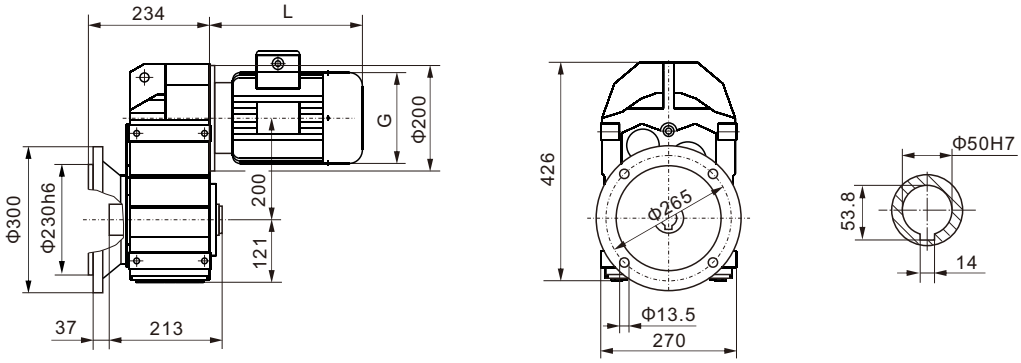

WFAZ77

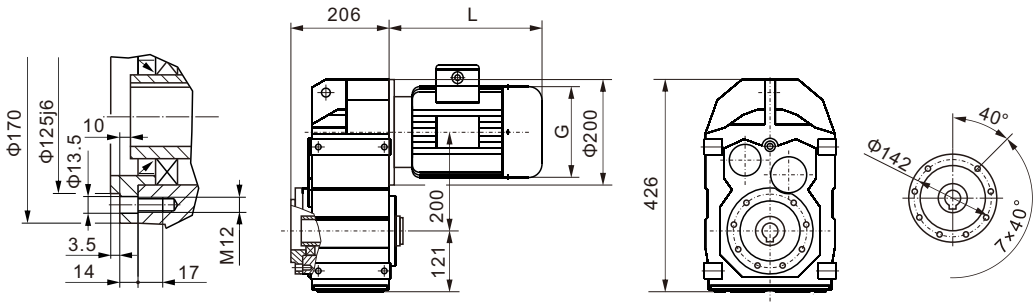

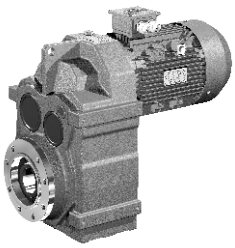

WF..77WR37

空心轴尺寸
hollow shaft size

锁紧盘空心轴尺寸
shrink disc hollow shaft size

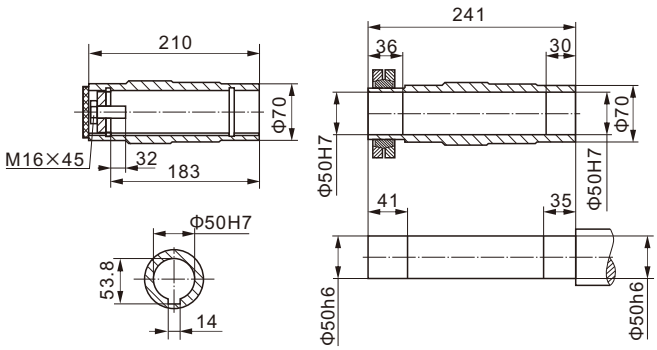

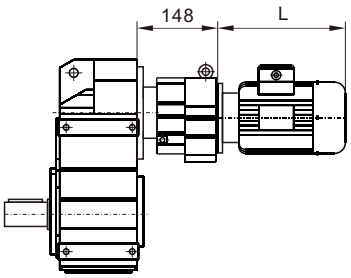

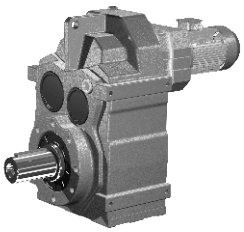

WF..S77

输入法兰尺寸详见6~17页
Input flange dimemsion
see Page 6~17

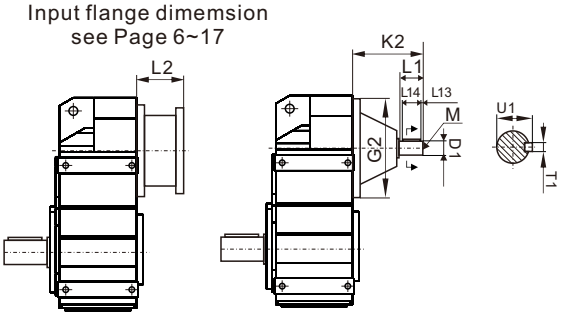

AD 轴输入模块 Input Shaft Kit	D1	G2	K2	L1	L13	L14	M	T1	U1
AD2（Φ200）	Φ19k6	Φ200	115	40	4	32	M6	6	21.5
AD3（Φ200）	Φ24k6		151	50	5	40	M8	8	27
AD4（Φ200）	Φ38k6		224	80	7	70	M12	10	41

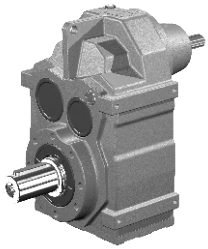

WF87

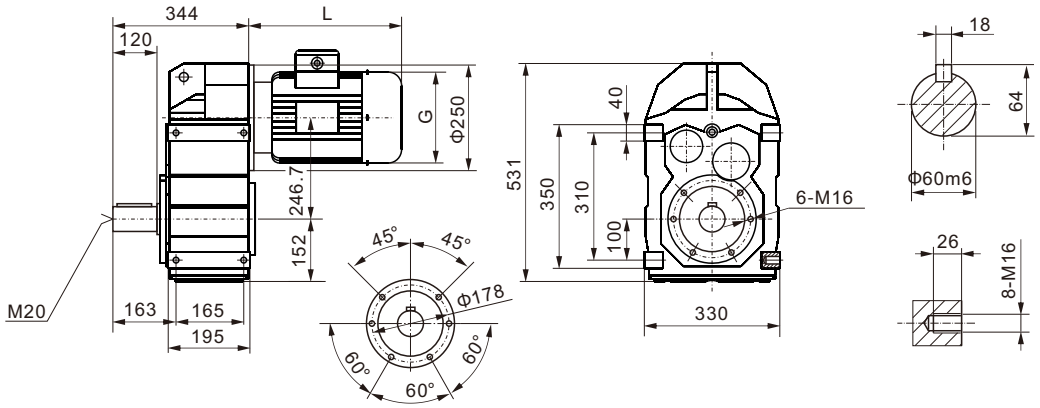

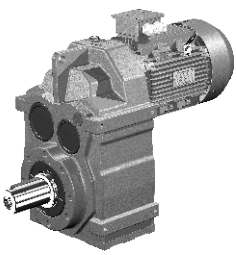

WFA87

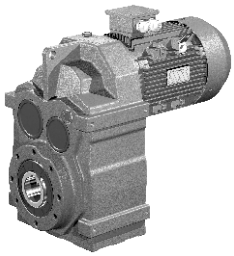

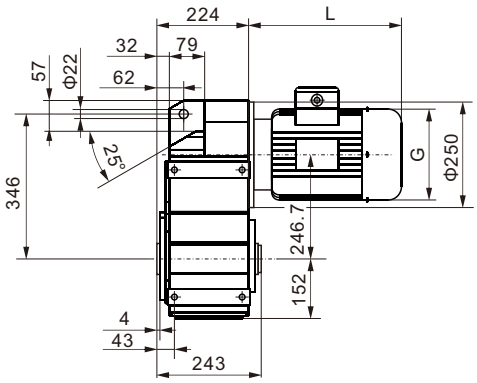

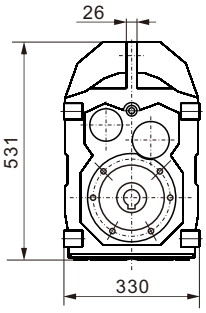

WF..T87

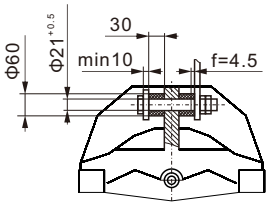

WFF87

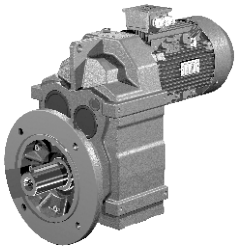

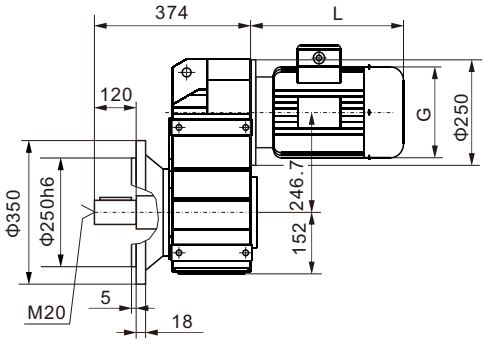

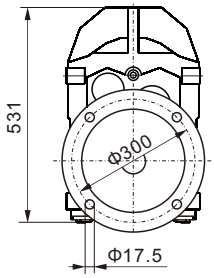

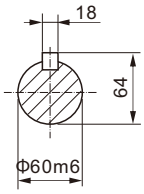

WFAF87

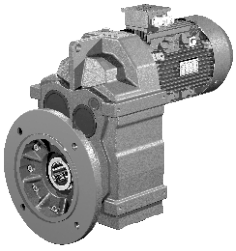

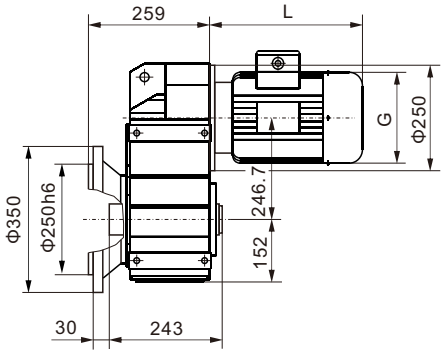

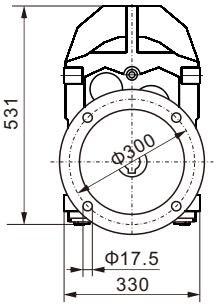

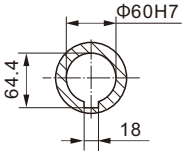

WFAZ87

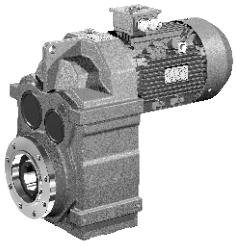

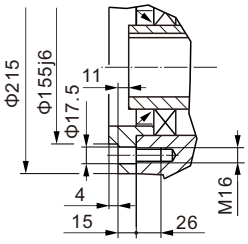

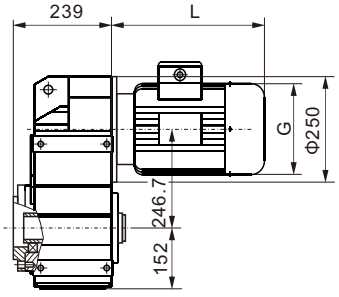

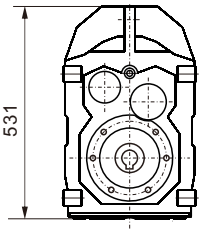

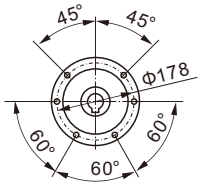

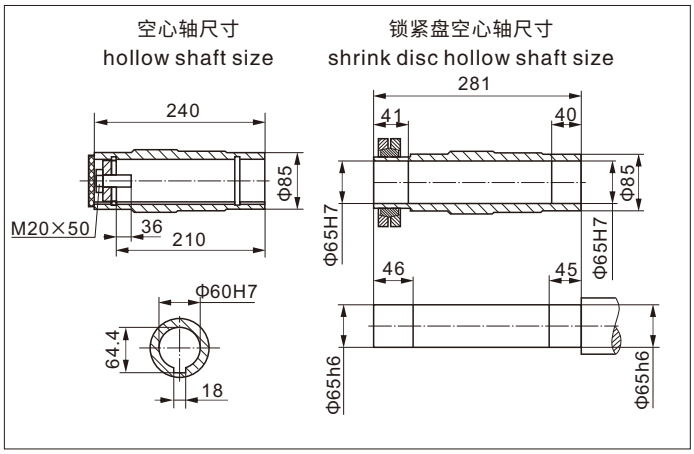

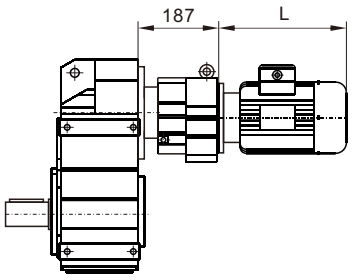

WF..87WR57

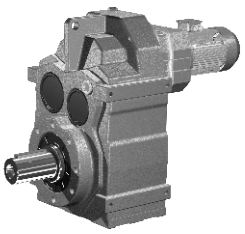

输入法兰尺寸详见6~17页
Input flange dimemsion
see-refer to 6~17

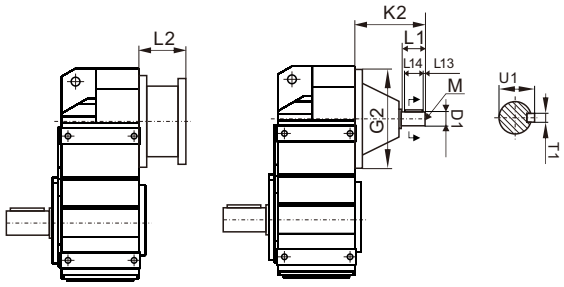

AD 轴输入模块 Input Shaft Kit	D1	G2	K2	L1	L13	L14	M	T1	U1
AD2 (Φ250)	Φ19k6	Φ250	110	40	4	32	M6	6	21.5
AD3 (Φ250)	Φ28k6		156	60	5	50	M10	8	31
AD4 (Φ250)	Φ38k6		219	80	7	70	M12	10	41
AD5 (Φ250)	Φ42k6		292	110	10	70	M16	12	45

WF..S87

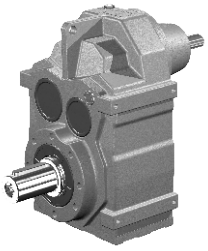

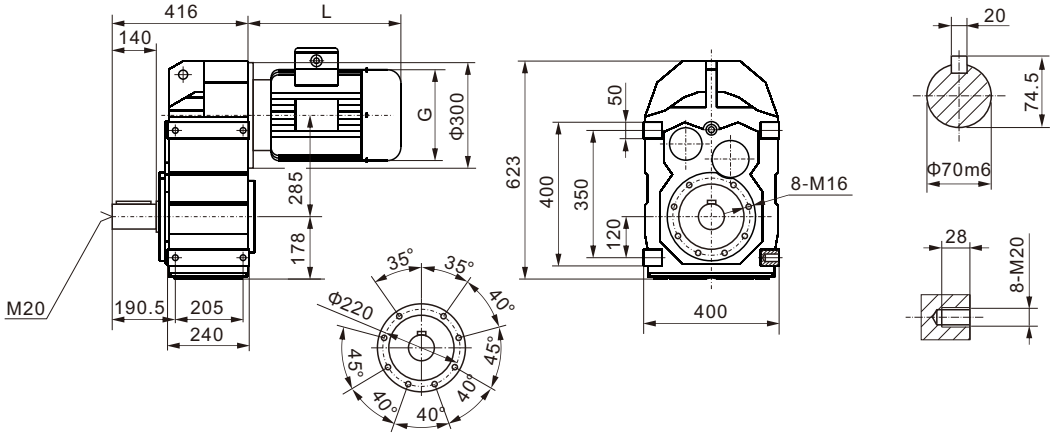

WF97

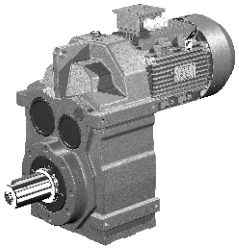

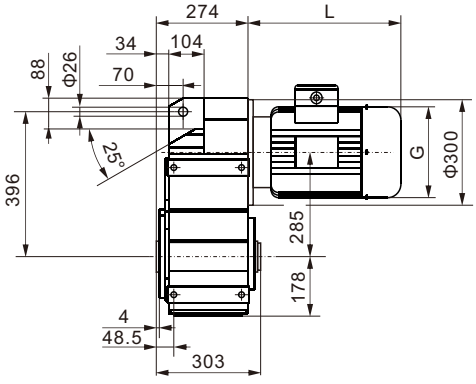

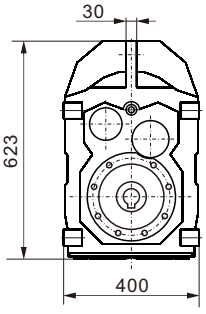

WF..T97

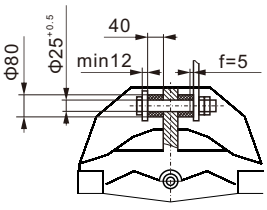

WFA97

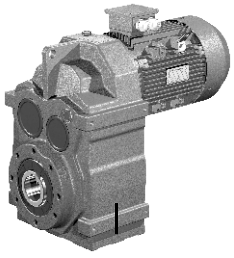

WFF97

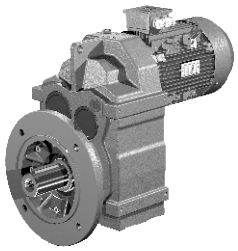

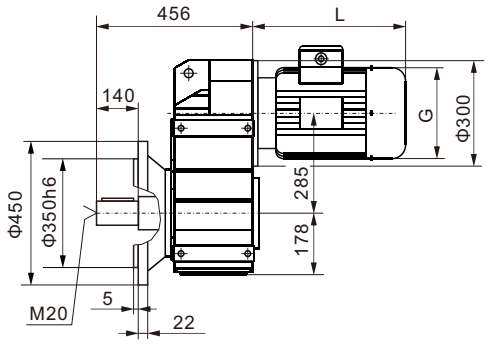

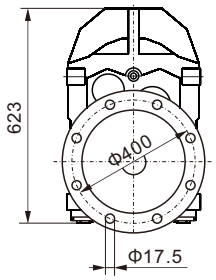

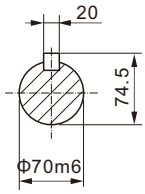

WFAF97

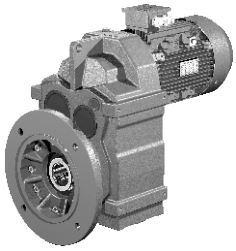

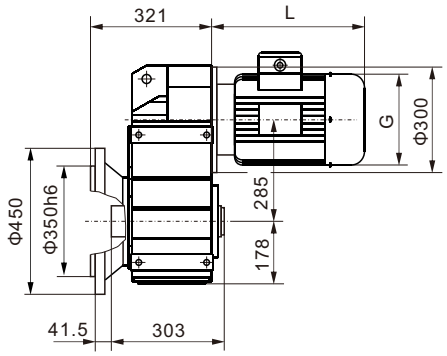

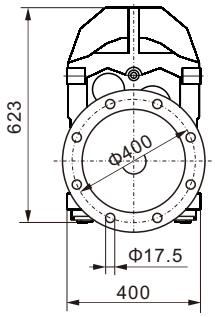

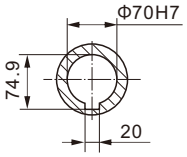

WFAZ97

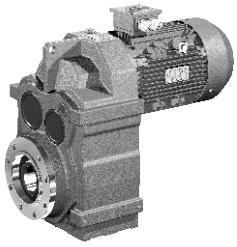

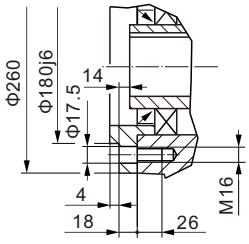

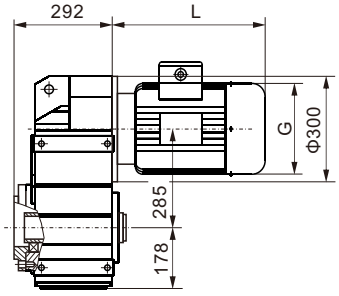

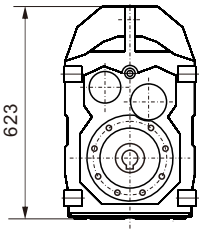

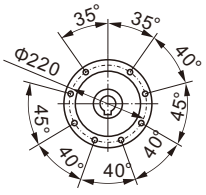

WF..97WR57

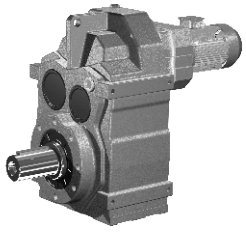

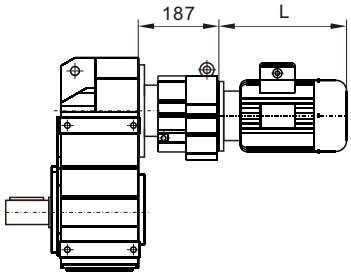

空心轴尺寸
hollow shaft size

锁紧盘空心轴尺寸
shrink disc hollow shaft size

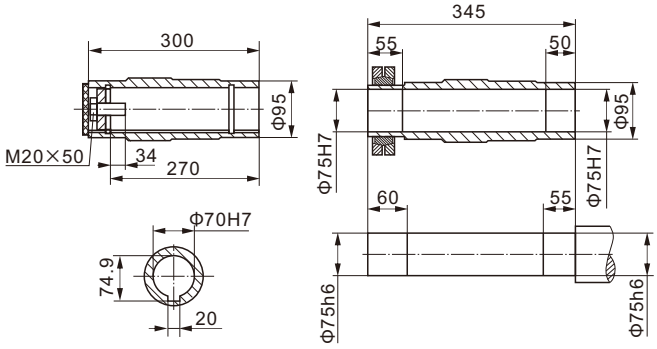

WF..S97

输入法兰尺寸详见6~17页
Input flange dimemsion
see-refer to 6~17

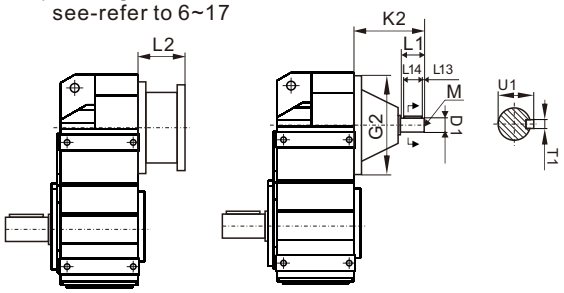

AD 轴输入模块 Input Shaft Kit	D1	G2	K2	L1	L13	L14	M	T1	U1
AD3 (Φ300)	Φ28k6	Φ300	151	60	5	50	M10	8	31
AD4 (Φ300)	Φ38k6		214	80	7	70	M12	10	41
AD5 (Φ300)	Φ42k6		287	110	10	70	M16	12	45
AD6 (Φ300)	Φ48k6		327	110	10	80	M16	14	51.5

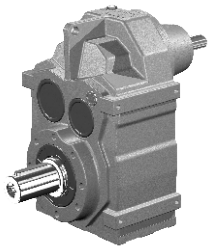

WF107

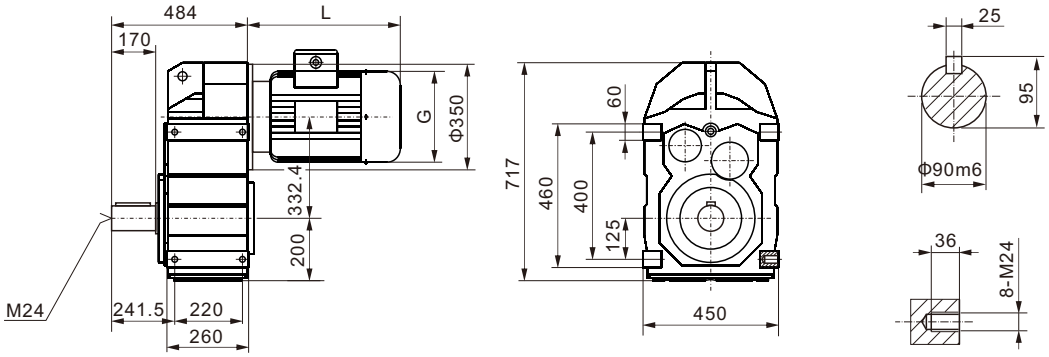

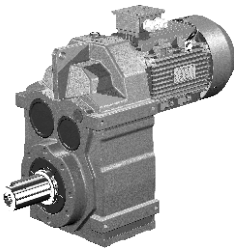

WFA107

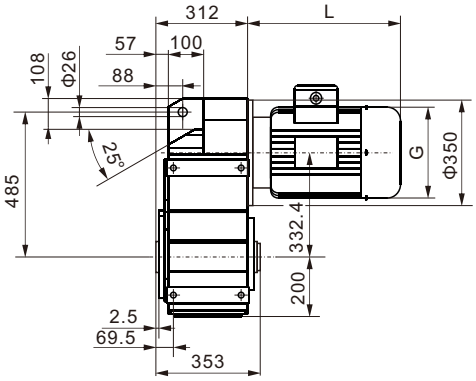

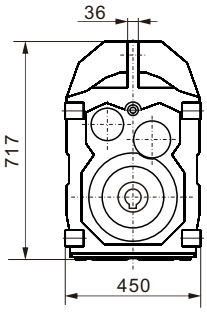

WF..T107

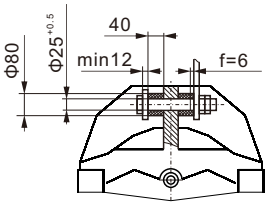

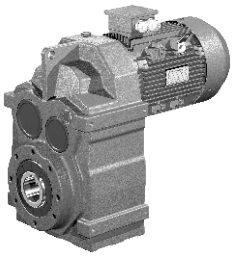

WFF107

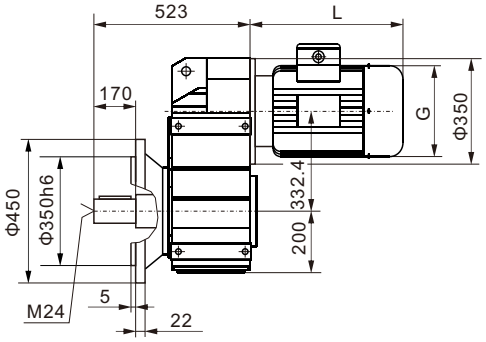

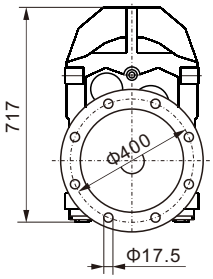

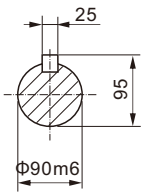

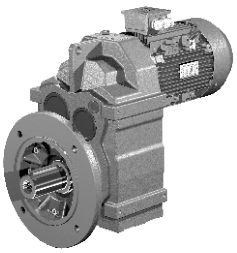

WFAF107

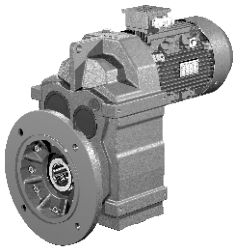

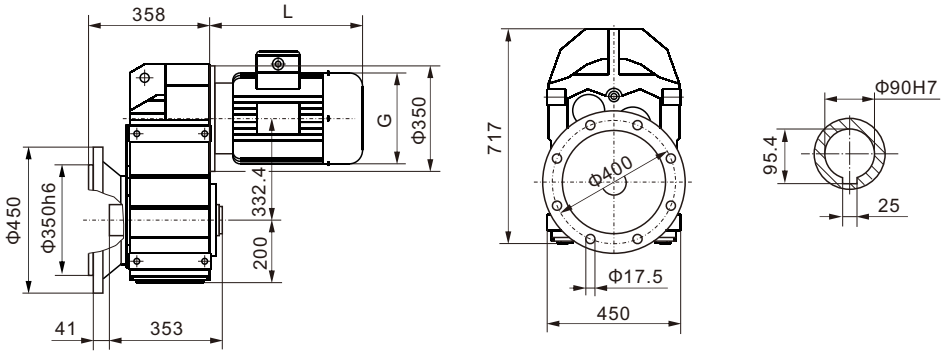

WFAZ107

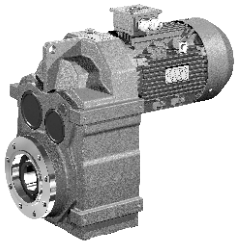

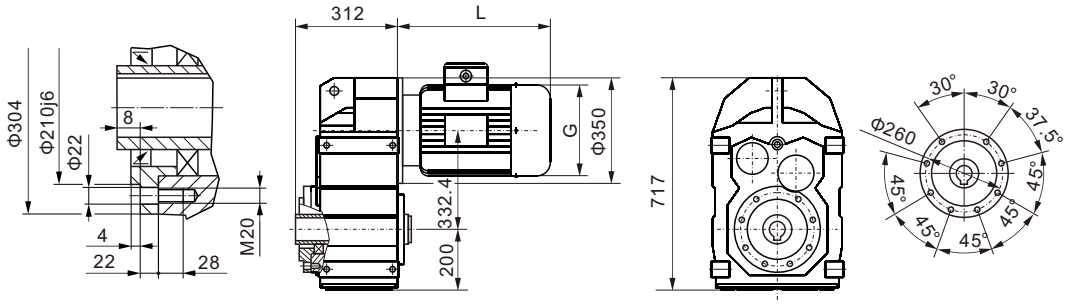

WF..107WR77

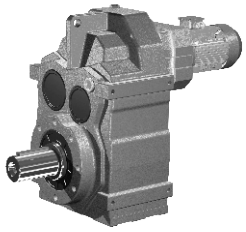

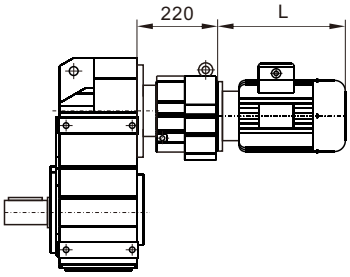

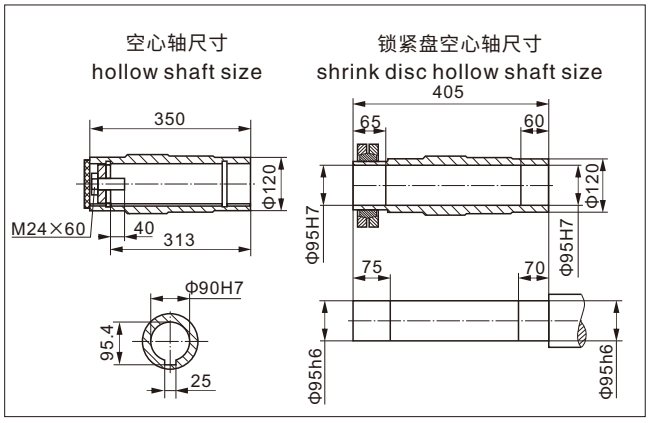

WF..S107

输入法兰尺寸详见6~17页
Input flange dimemsion
see-refer to 6~17

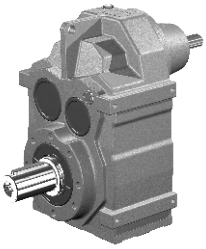

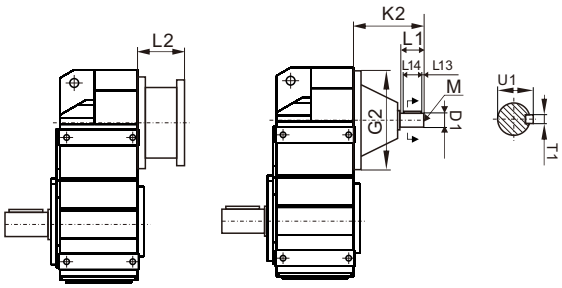

AD 轴输入模块 Input Shaft Kit	D1	G2	K2	L1	L13	L14	M	T1	U1
AD3 (Φ350)	Φ28k6	Φ350	145	60	5	50	M10	8	31
AD4 (Φ350)	Φ38k6		208	80	7	70	M12	10	41
AD5 (Φ350)	Φ42k6		281	110	10	70	M16	12	45
AD6 (Φ350)	Φ48k6		321	110	10	80	M16	14	51.5

WF127

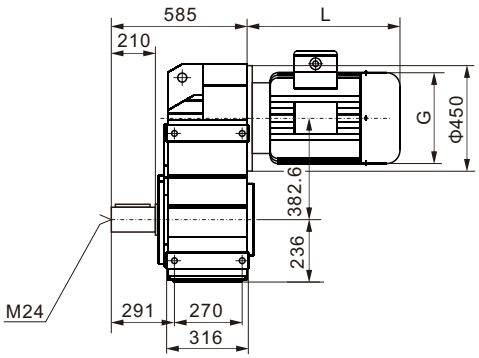

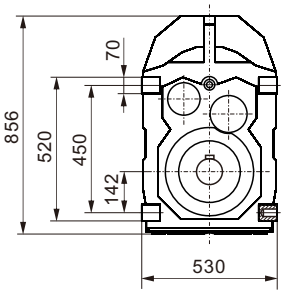

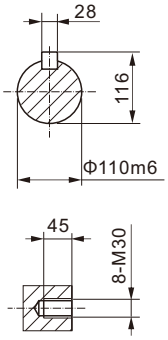

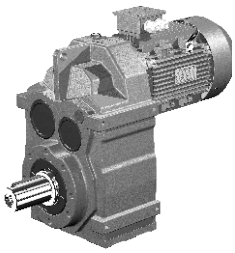

WFA127

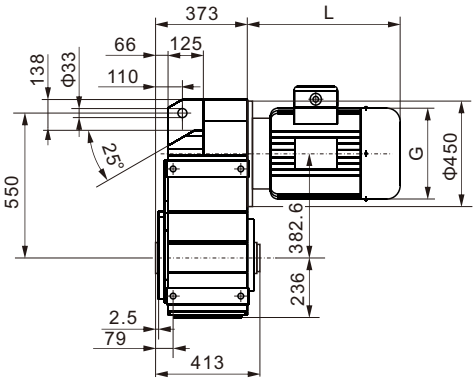

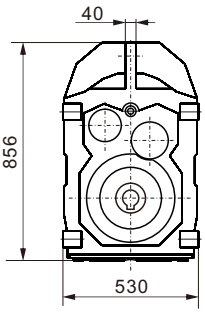

WF..T127

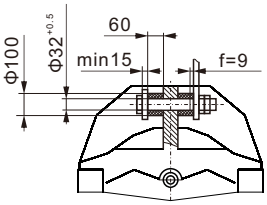

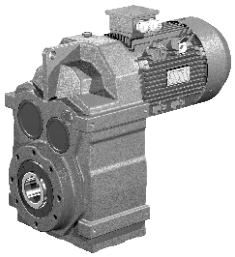

WFF127

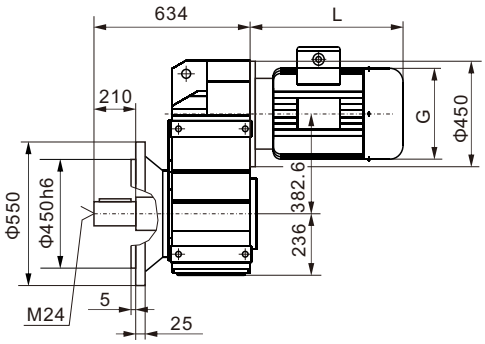

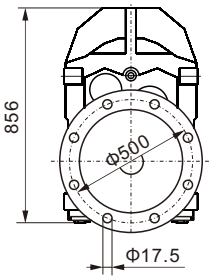

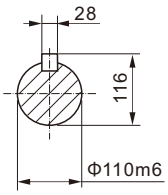

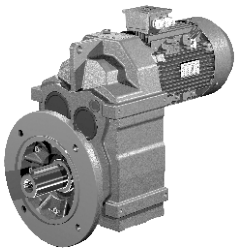

WFAF127

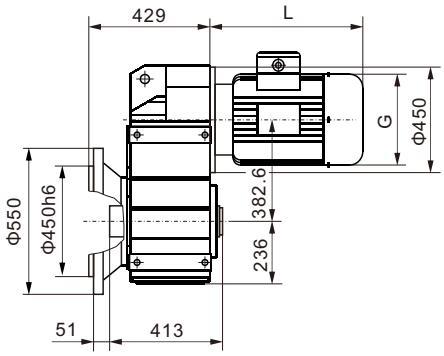

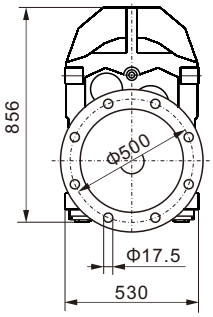

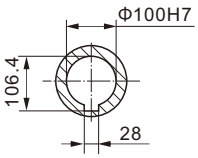

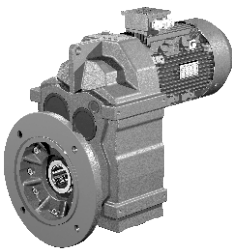

WFAZ127

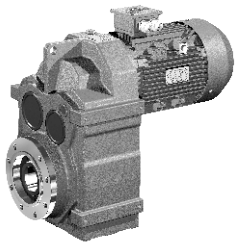

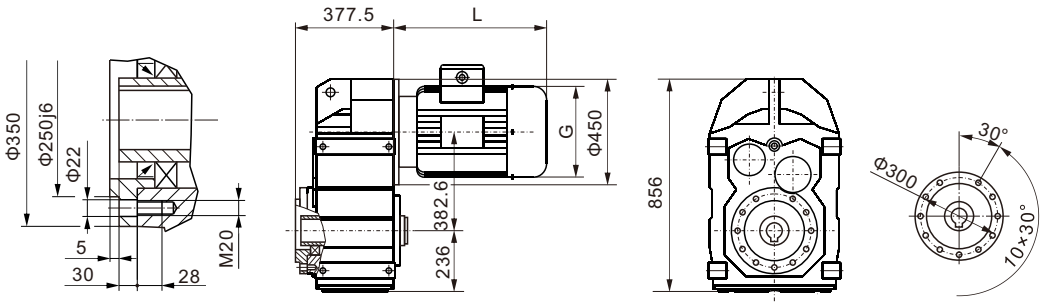

WF..127WR77(87)

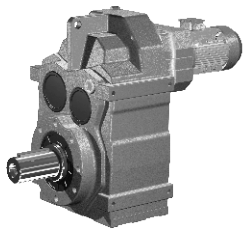

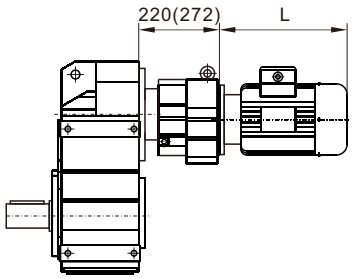

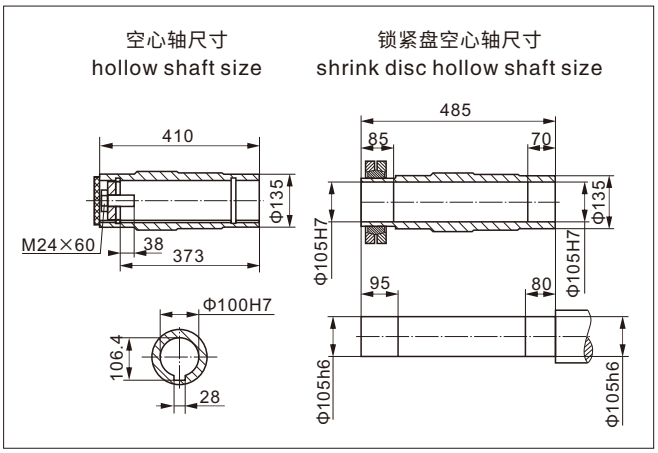

WF..S127

输入法兰尺寸详见6~17页
Input flange dimemsion
see-refer to 6~17

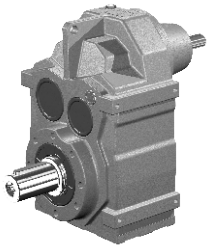

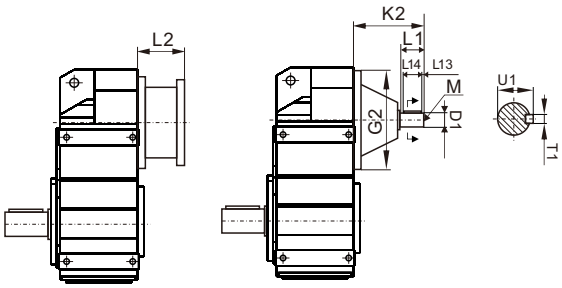

AD 轴输入模块 Input Shaft Kit	D1	G2	K2	L1	L13	L14	M	T1	U1
AD4 (Φ450)	Φ38k6	Φ450	193	80	7	70	M12	10	41
AD5 (Φ450)	Φ42k6		266	110	10	70	M16	12	45
AD6 (Φ450)	Φ48k6		306	110	10	80	M16	14	51.5
AD7 (Φ450)	Φ55m6		300	110	10	90	M20	16	59
AD8 (Φ450)	Φ70m6		383	140	15	110	M20	20	74.5

WF157

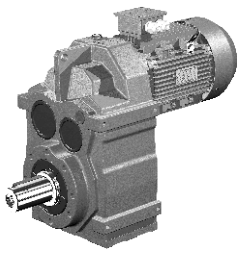

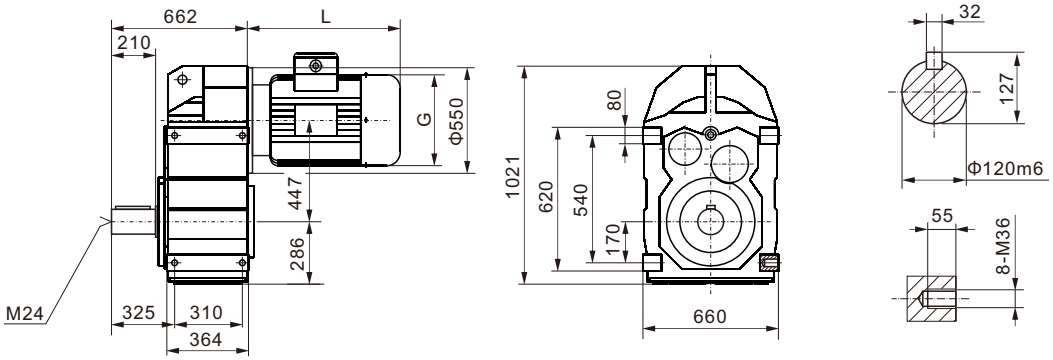

WFA157

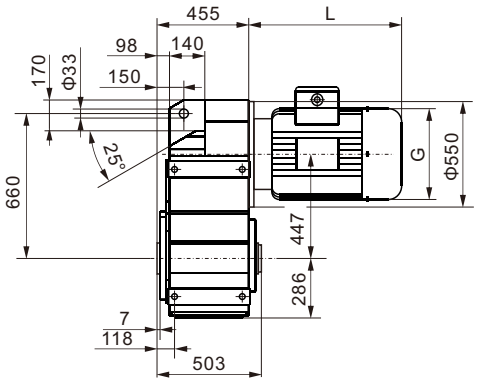

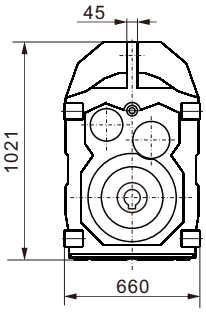

WF..T157

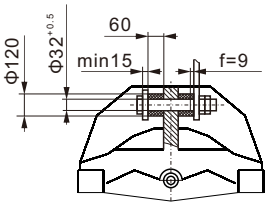

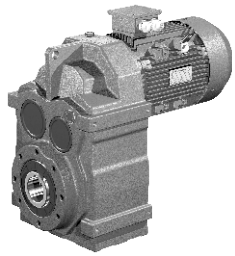

WFF157

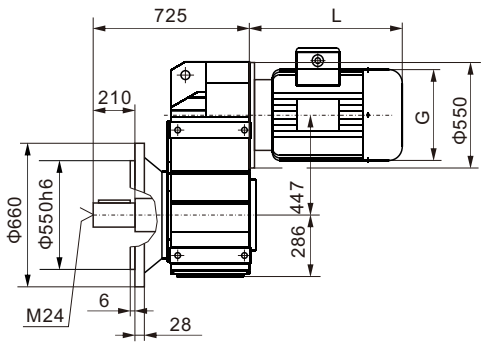

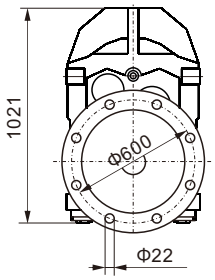

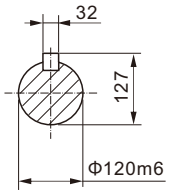

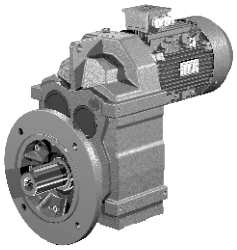

WFAF157

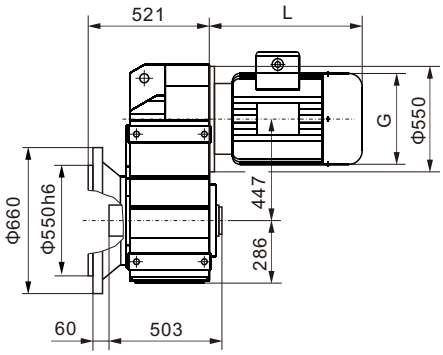

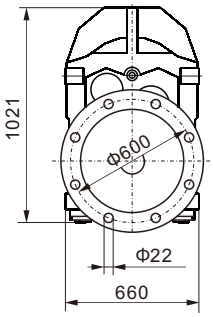

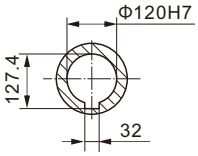

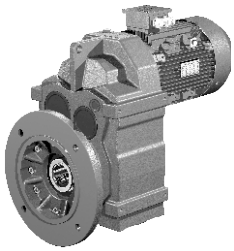

WFAZ157

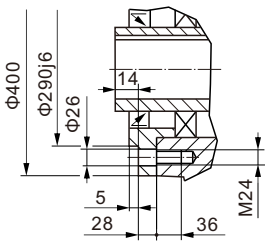

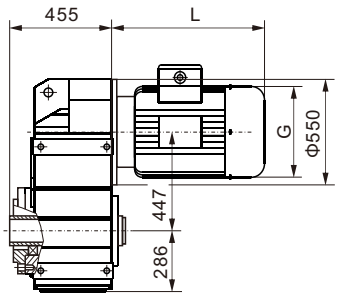

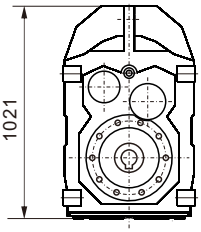

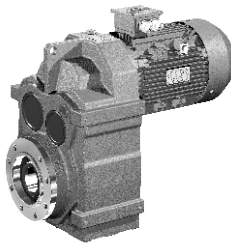

WF..157WR97

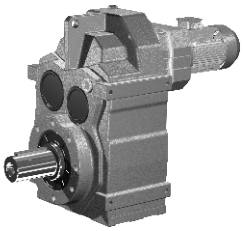

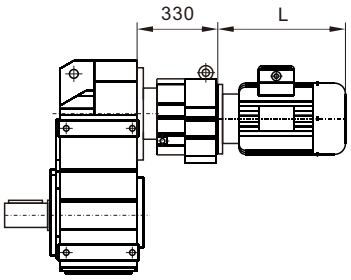

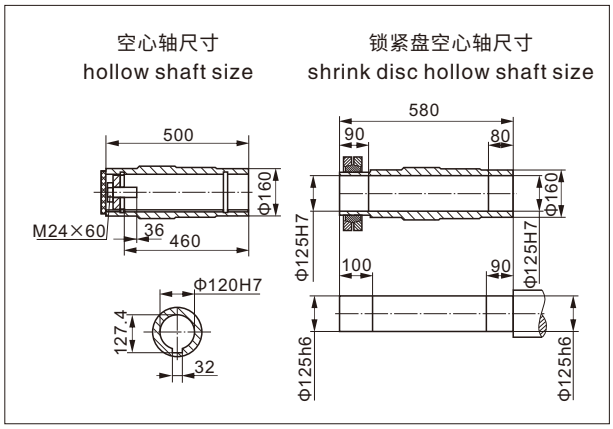

WF..S157

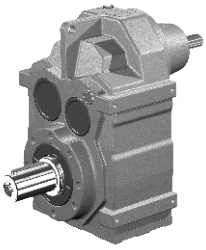

输入法兰尺寸详见6~17页
Input flange dimemsion
see-refer to 6~17

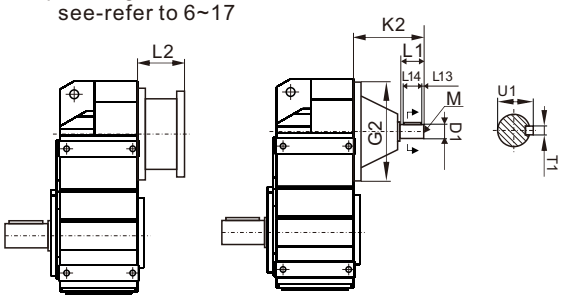

AD 轴输入模块 Input Shaft Kit	D1	G2	K2	L1	L13	L14	M	T1	U1
AD5 (Φ550)	Φ42k6	Φ550	258	110	10	70	M16	12	45
AD6 (Φ550)	Φ48k6		298	110	10	80	M16	14	51.5
AD7 (Φ550)	Φ55m6		292	110	10	90	M20	16	59
AD8 (Φ550)	Φ70m6		374	140	15	110	M20	20	74.5

WS系列斜齿-蜗轮减速器
WS series helical-worm gearmotors

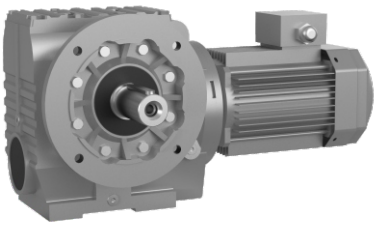

WSF型 Model WSF
B5法兰安装圆柱蜗杆减速机
B5 flange–mounted helical–worm gearmotors

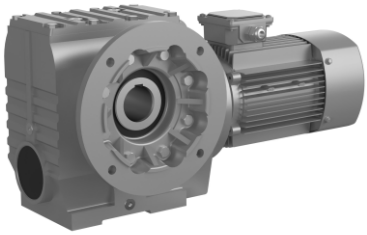

WSAF型 Model WSAF
B5法兰空心轴安装圆柱蜗杆减速机
B5 flange-mounted helical-worm gearmotors with hollow shaft

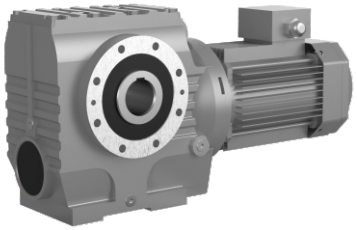

WSA型 Model WSA
空心轴安装圆柱蜗杆减速机
Helical-worm gearmotors with hollow shaft

WSAT型 Model WSAT
空心轴安装防转臂固定减速机
Helical-worm gearmotor in torque-arm versioin with hollow shaft

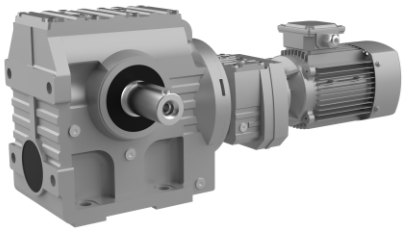

WS..WR型 Model WS..WR
WS系列与WR..7系列组合减速机
Combination of WS model and WR..model

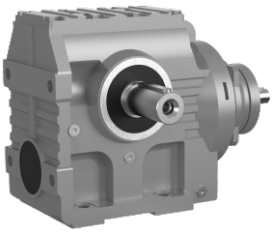

WS..S型 Model WS..S
输入轴型，即配输入轴不配电动机圆柱蜗杆减速机
Input-shaft type,in another word,helical-worm reducer assembled with input shaft but without the motor

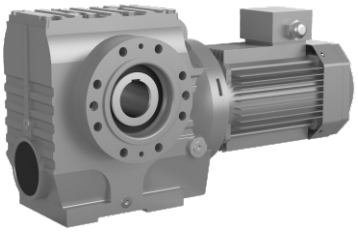

WSAZ型 Model WSAZ
小法兰空心轴安装圆柱蜗杆减速机
Small flange mounted helical-worm gearmotor with hollow shaft

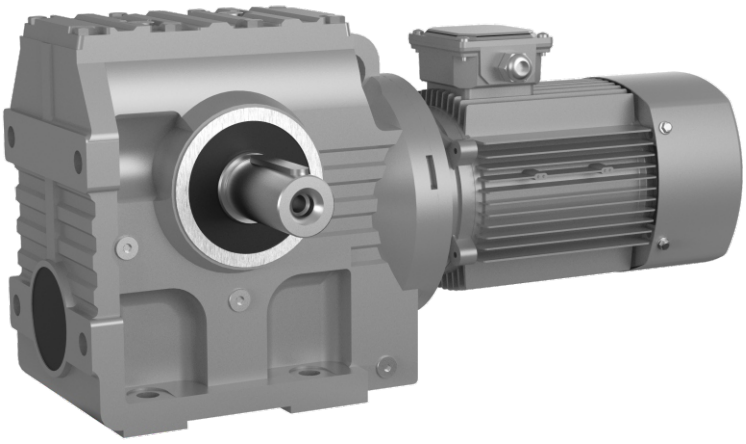

WS型 Model WS
底脚安装圆柱蜗杆减速机
Foot-mounted helical-worm gearmotor

一、WS系列结构形式 WS structural configuration

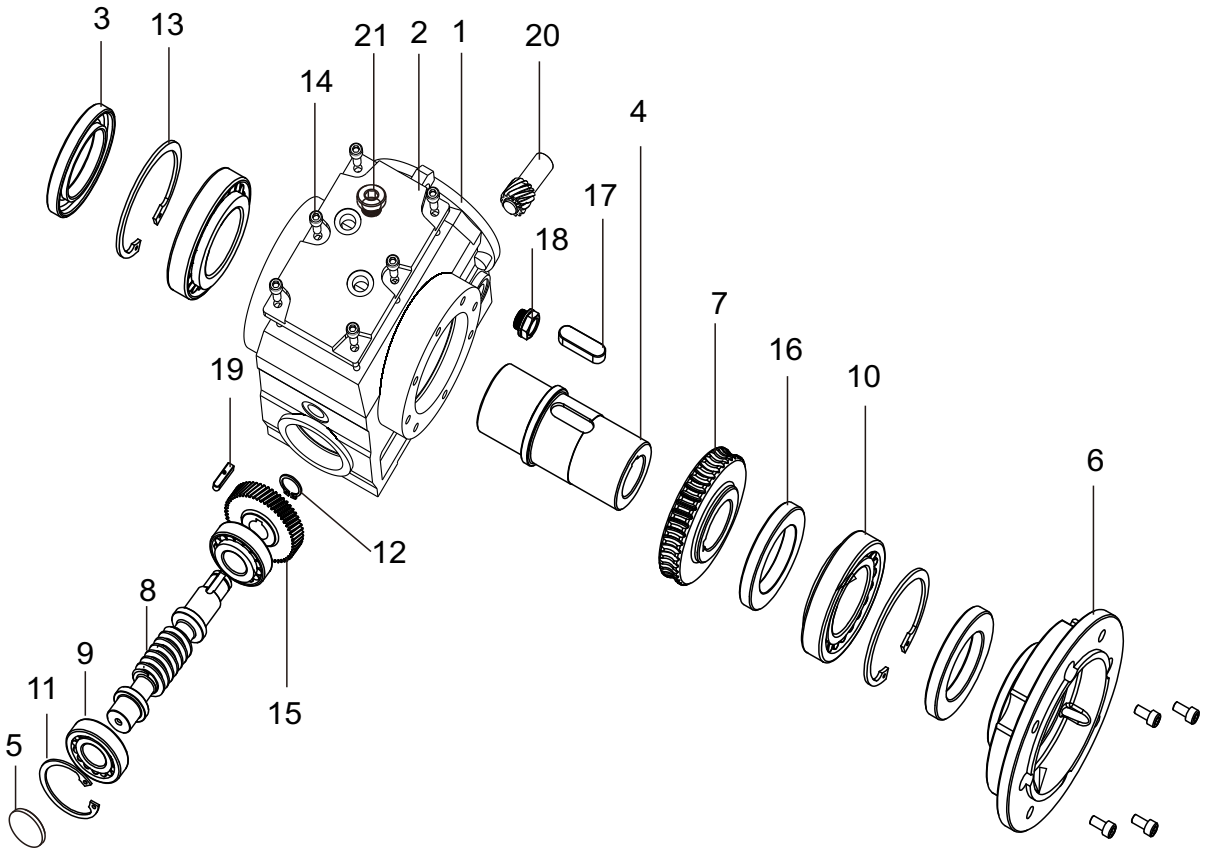

1. 箱 体	11. 孔用挡圈	1. Housing	11. Circlip for hole
2. 箱盖	12. 轴用挡圈	2. Cover plate	12. Circlip for shaft
3. 油封	13. 孔用挡圈	3. Circlip for hole	13. Circlip for hole
4. 输出轴	14. 螺钉	4. Output shaft	14. Screw
5. 封 盖	15. 一级大齿轮	5. seal cover	15. First-stage big gear
6. 输出法兰	16. 垫圈	6. Output flange	16. Washer
7. 蜗 轮	17. 平键	7. Worm wheel	17. Key
8. 蜗杆	18. 油镜、油塞	8. Worm	18. Oil mirror ,Oil plug
9. 轴承	19. 平键	9. Bearing	19. Key
10. 轴承	20. 输入齿轴	10. Bearing	20. Input gear shaft
	21. 通气帽		21. Breather

WS系列斜齿轮蜗轮减速器型号规格及机型表示方法：

本系列减速器的型号规格有:WS(37、47、57、67、77、87、97)
等7种，减速比有 6.8～288 等多种速比，可分别配置0.18～37kW。

Type and specification and model notation for WS series helical-worm gearmotors

Types and specifications of this series speed reducer have 7 kinds including：WS37,47,57,67,77,87,97 etc, speed reducing ratio:6.8~288, which can be allocated to 0.18~37kW.

二、WS系列型号说明 WS model description

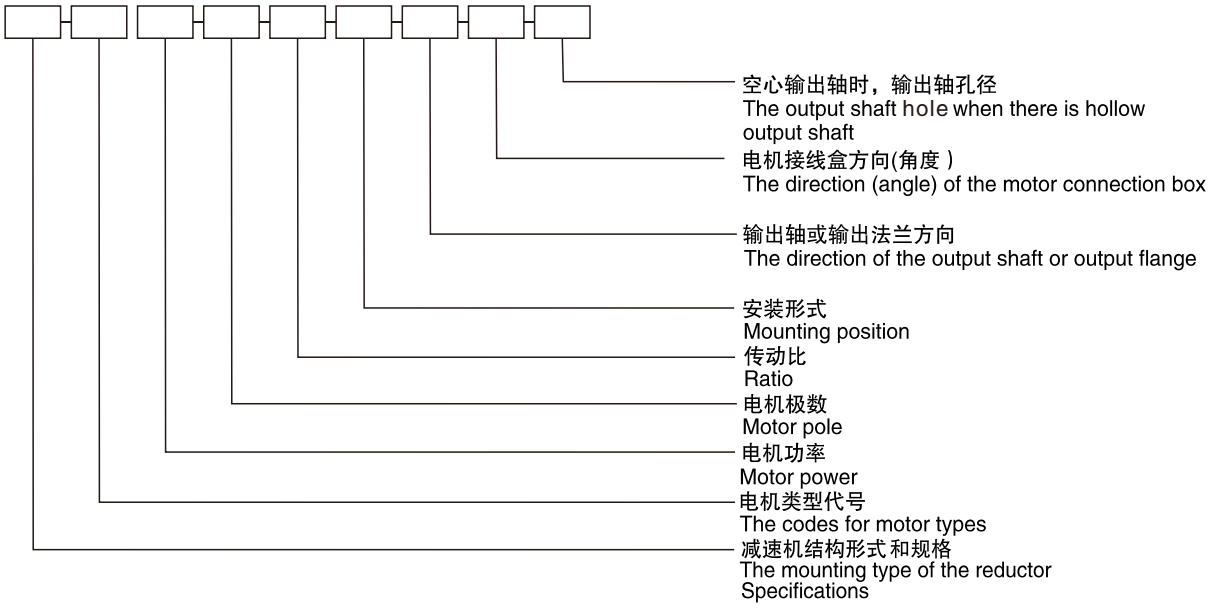

例： WSAF87－YVP 0.75 － 4P －215.37 －M2 － B － 180° －Φ60

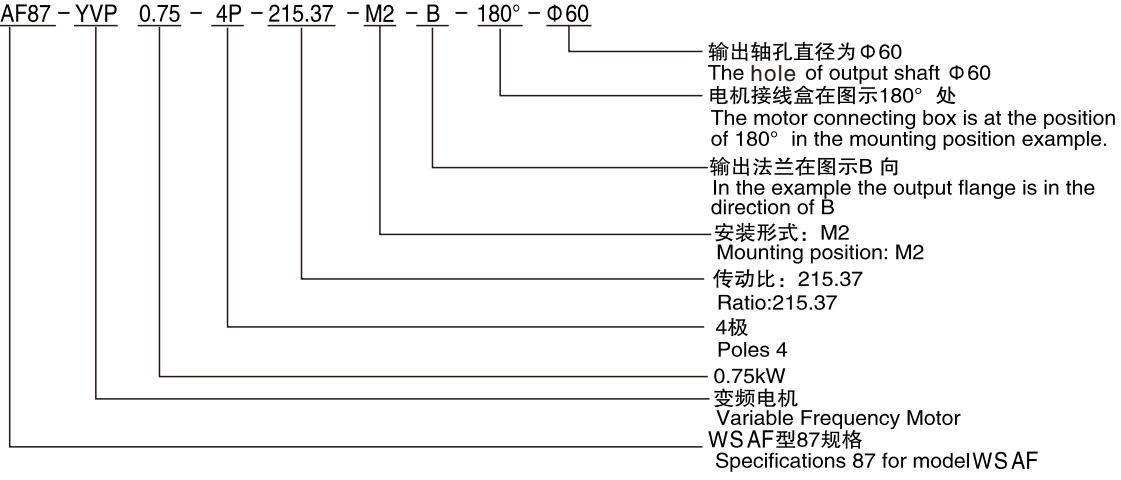

注：1.输入轴型没有电动机的各项内容。
2.无特别说明时Y系列电动机供货按IP54防护等级。
3.不注明安装形式时，按安装形式图 中M1安装形式供货。
4.不注明接线盒角度时，按安装形式图 中0度位置供货。
5.WS,WSF,WSAF,WSAZ 型减速机不注明输出轴或输出法兰方向时，按安装形式图中A向供货。
6.对输出旋转方向与输入旋转方向有特殊要求的用户，请与我公司技术部联系。
7.电机尺寸请查看电机外型尺寸表。

Note:1. The input–shaft style is not equipped with any motor
2. Motors of Y series are supplied with protection grade of IP54 unless otherwise specified.
3. The mounting position of M1 as shown in the mounting position example is the default way when supplying unless otherwise specified.
4. 0° as shown in the mounting position example is the default connection box angle when supplying unless otherwise specified.
5. The mounting position of A as shown in the mounting position example is the default way when supplying reductors such as WS,WSF,WSAF,WSAZ model unless otherwise specified.
6. Please contact our technical supporting department in case there's any special requirements on the output and input rotatory directions.
7. About Motor size,please check table of motor's dimensions.

注：电机类型代号 Codes for motor types

Y系列 Y series	Y	防爆电机 Flameproof Motor	YB	直流电机 Direct Current Motor	Z
制动电机 Brake Motor	YEJ	辊道电机 Roll Motor	YG	变频电机 Variable Frequency Motor	YVP

三、WS系列安装方位与形式图 WS mounting positions and diagrams

WS系列安装方位 / WS mounting positions

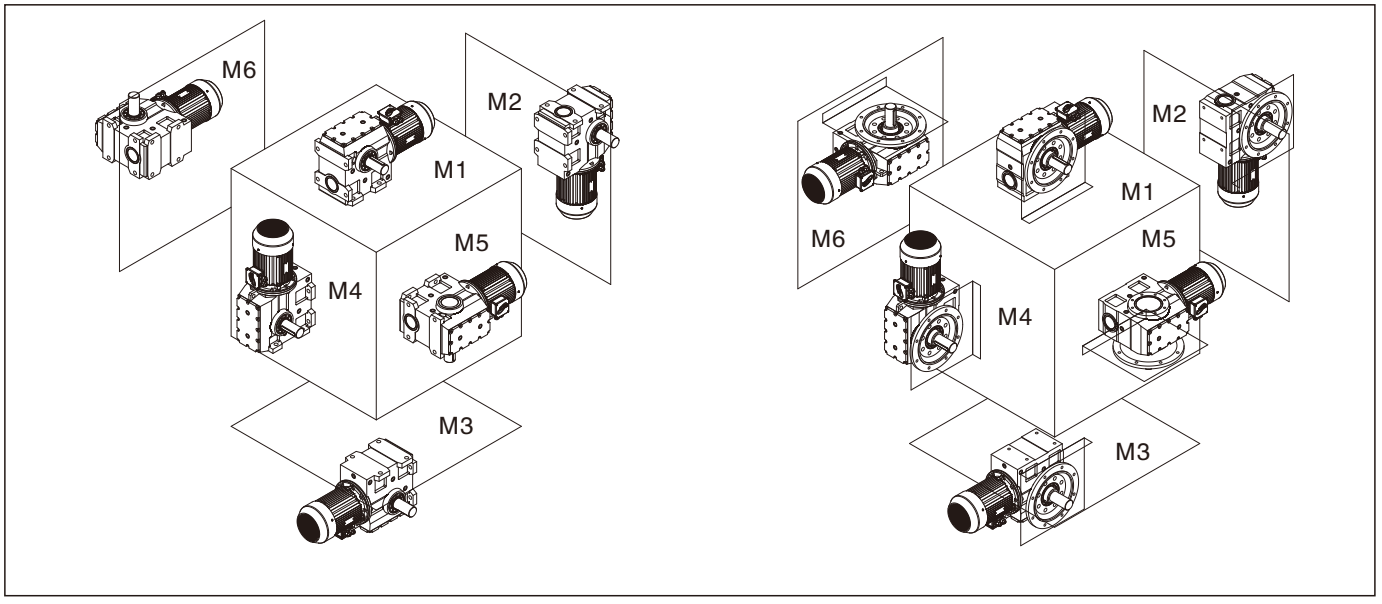

WS系列油量表(单位kg) / WS series oil capacity table (Unit:kg)

机型号 Mounting positions / 安装方位 Type	M1	M2	M3	M4	M5	M6
WS37	0.3	0.56	0. 61	0.5	0.56	0.56
WS47	0.8	0.8	0.89	1.3	0.8	0.8
WS57	1	1.2	1.3	1.45	1	1
WS67	2.5	2.2	2.3	3.2	2.5	2.5
WS77	3.9	5.2	4.3	6.2	4.9	4.9
WS87	7.2	7	7.6	10.7	9.9	9.3
WS97	15.1	19.1	17	22.6	19.5	19.5

WS系列重量表 / WS series weight table

机型号/Type	WS37	WS47	WS57	WS67	WS77	WS87	WS97
重量kg/Weight kg	7.5	10	13.5	27	45	86	150

注：表中重量为不加油时重量，带输入轴、输入法兰另加10%;带电机根据所配规格另加。

Note: Weight in the table means the weight when oil is not added. When input shaft is furnished, 10% weight should be added; Ifthere is a motor, please add weight according to motor type.

安装形式图释义 Explanation of mounting position example

通气孔 Breather plug	油位孔 Oil level plug	放油孔 Oil drain plug

WS37-97 安装形式图　WS37-97 Mounting position example

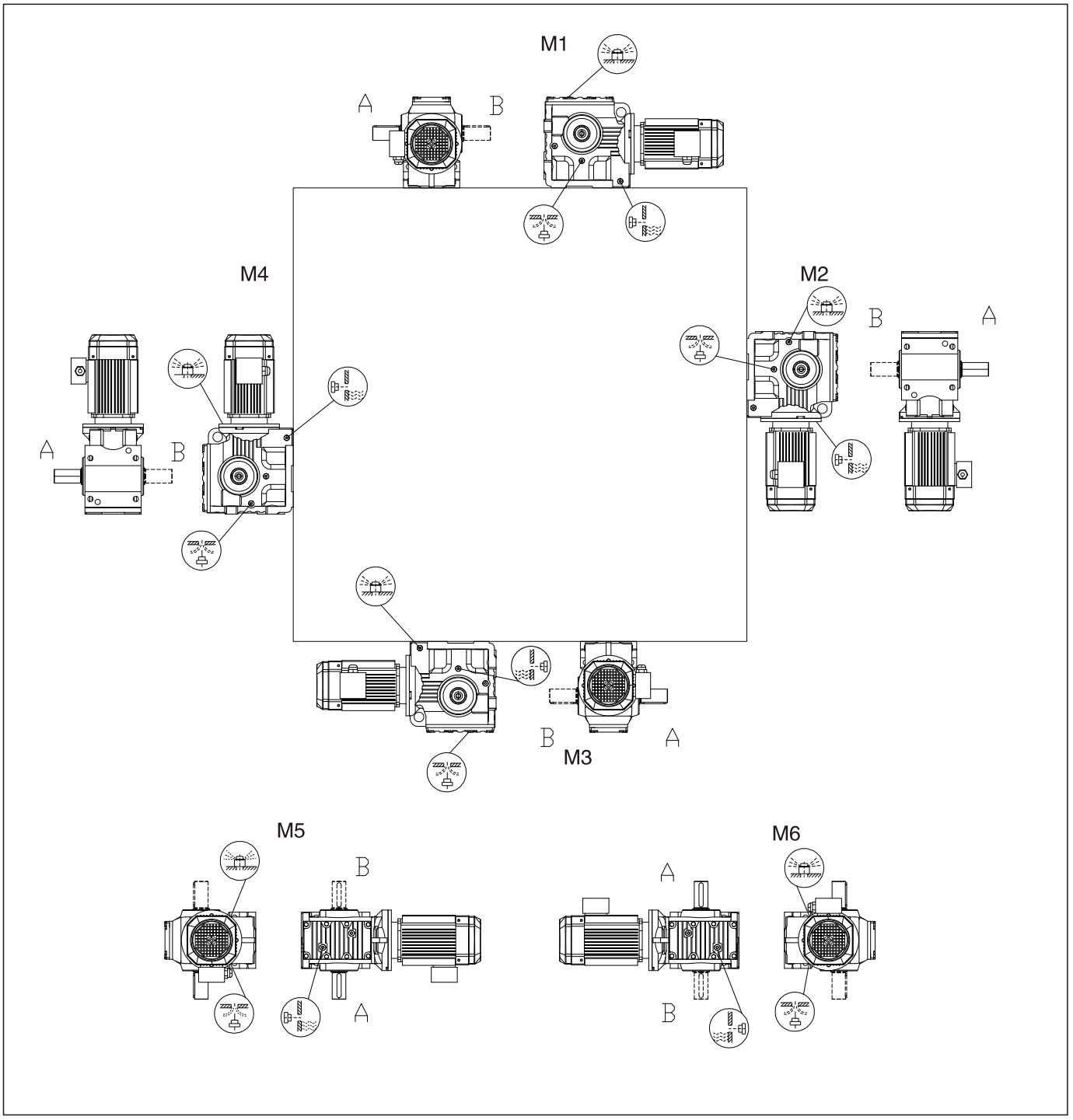

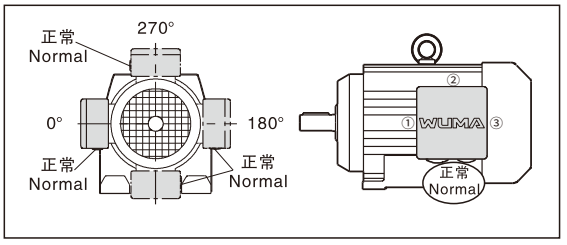

WSF/WSAF/WSAZ47–97 安装形式图　WSF/WSAF/WSAZ47–97 Mounting position example

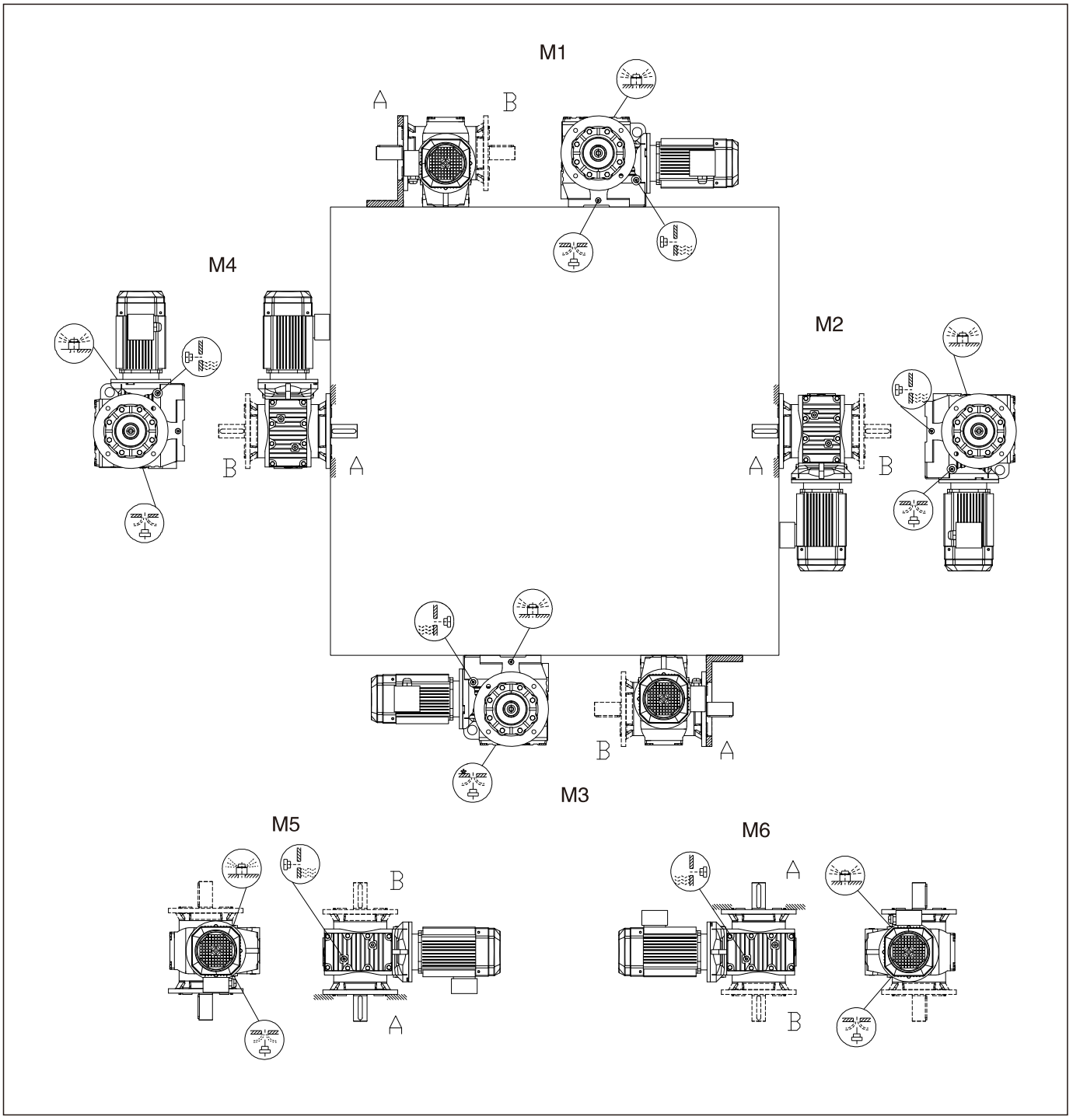

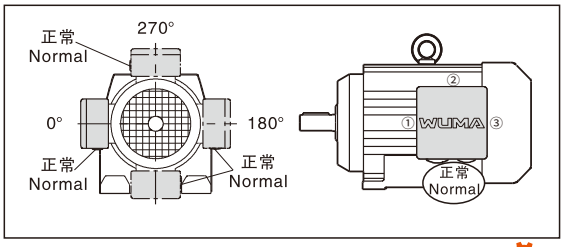

WSAT47-97 安装形式图　WSAT47-97 Mounting position example

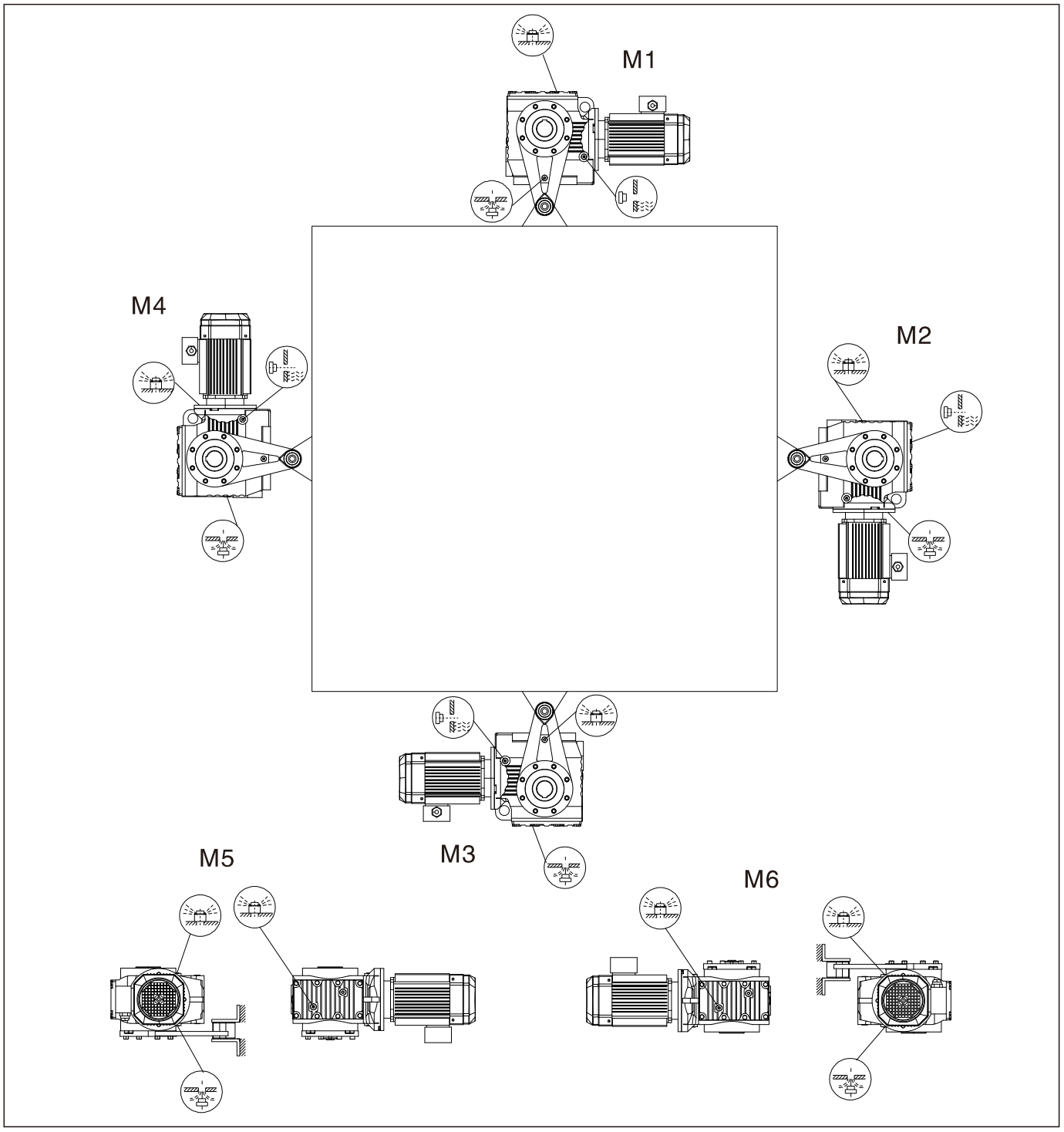

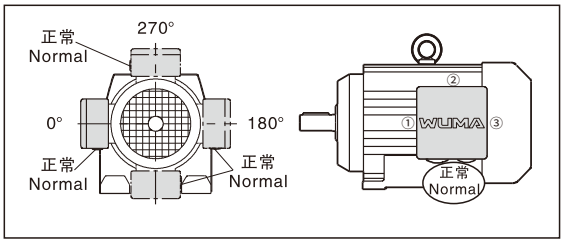

四、WS系列选型参数表 Selection tables..WS

输出转速 Output speed (r/min)	输出转矩 Output torque (N.M)	传动比 Ratio (i)	使用系数 Service factor (f_B)	机型号 Type	电机级数 Motor pole
0.12KW					
0.12	4610	11267	0.90	WS97 WR57	4P
0.14	4210	10078	1.00	WSF97 WR57	
0.16	3500	8608	1.20	WSA97 WR57	
0.18	3090	7554	1.35	WSAF97 WR57	
0.18	3120	7643	0.80	WS87 WR57	4P
0.21	2630	6706	0.95	WSF87 WR57	
0.23	2330	5875	1.05	WSA87 WR57	
0.27	1960	5187	1.25	WSAF87 WR57	
0.30	1740	4606	1.45		
0.36	1450	3872	1.70		
0.39	1340	3540	0.95	WS77 WR37	4P
0.45	1170	3098	1.10	WSF77 WR37	
0.58	1280	2374	0.95	WSA77 WR37	
0.66	1130	2083	1.10	WSAF77 WR37	
0.76	960	1813	1.30		
0.79	910	1745	1.35		
0.86	840	1600	1.50		
0.98	735	1404	1.70		
1.1	645	1245	1.90		
1.0	665	1363	0.85	WS67 WR37	4P
1.2	575	1194	1.00	WSF67 WR37	
1.3	515	1045	1.10	WSA67 WR37	
1.5	445	914	1.30	WSAF67WR37	
1.7	400	809	1.40		
1.9	355	712	1.60		
2.2	295	615	1.95		
2.5	265	543	2.2		
2.9	220	469	2.6		
3.3	197	424	2.9		
3.8	180	365	3.2		
2.1	315	655	0.95	WS57 WR17	4P
2.4	275	574	1.10	WSF57 WR17	
2.7	240	506	1.25	WSA57 WR17	
3.2	210	438	1.45	WSAF57 WR17	
3.6	183	388	1.65		
4.1	163	336	1.85		
4.7	140	294	2.1		
5.1	134	269	2.2		
3.2	210	438	0.90	WS47 WR17	4P
3.6	183	388	1.00	WSF47 WR17	
4.1	162	336	1.15	WSA47 WR17	
4.7	139	294	1.35	WSAF47 WR17	
5.4	95	257	1.95		
6.0	113	229	1.65		
6.9	99	200	1.90		
7.4	92	187	2.0		
6.8	99	202	0.95	WS37 WR17	4P
7.7	88	179	1.05	WSF37 WR17	
8.7	78	158	1.15	WSA37 WR17	
9.6	72	144	1.25	WSAF37WR17	
12	59	118	1.55		
13	55	110	1.65		
4.5	143	201.00	2.1	WS57	6P
4.9	133	184.80	2.2	WSF57	
5.7	116	158.12	2.5	WSA57	
6.6	103	137.05	2.9	WSAF57	
4.5	138	201.00	1.30	WS47	4P
4.9	129	184.80	1.40	WSF47	
5.7	112	158.12	1.55	WSA47	
6.6	99	137.05	1.75	WSAF47	
7.0	93	128.10	1.85		

输出转速 Output speed (r/min)	输出转矩 Output torque (N.M)	传动比 Ratio (i)	使用系数 Service factor (f_B)	机型号 Type	电机级数 Motor pole
0.12KW					
6.9	95	201.00	1.80	WS47	4P
7.5	89	184.80	1.90	WSF47	
8.7	77	158.12	2.2	WSA47	
10	68	137.05	2.5	WSAF47	
11	64	128.10	2.6		
12	57	110.73	3.0		
5.7	107	157.43	0.85	WS37	6P
6.2	99	144.40	0.95	WSF37	
7.3	86	122.94	1.05	WSA37	
8.5	76	106.00	1.20	WSAF37	
9.1	71	98.80	1.30		
10	64	86.36	1.45		
8.8	74	157.43	1.25	WS37	4P
9.6	68	144.40	1.35	WSF37	
11	60	122.94	1.55	WSA37	
13	52	106.00	1.70	WSAF37	
14	49	98.80	1.75		
16	44	86.36	1.95		
17	41	80.96	2.1		
19	37	71.44	2.3		
22	33	63.33	2.5		
25	35	55.93	2.3		
27	33	51.30	2.5		
32	28	43.68	2.9		
37	25	37.66	3.2		
39	23	35.10	3.4		
45	20	30.68	3.7		
48	19	28.76	3.9		
54	17	25.38	4.3		
61	15	22.50	4.8		
69	14	19.89	3.6		
76	13	18.24	3.9		
89	11	15.53	4.4		
0.18KW					
0.29	2970	4606	0.85	WS87 WR57	4P
0.34	2480	3872	1.00	WSF87 WR57	
0.38	2350	3475	1.05	WSA87 WR57	
0.45	1970	2905	1.10	WSAF87WR57	
0.51	1710	2586	1.25		
0.57	1520	2335	1.45		
0.64	1320	2054	1.90		
0.72	1170	1824	2.1		
0.81	1050	1631	2.4		
0.94	1220	1404	1.00	WS77 WR37	4P
1.1	1070	1245	1.15	WSF77 WR37	
1.2	990	1100	1.25	WSA77 WR37	
1.4	850	954	1.45	WSAF77WR37	
1.6	745	837	1.65		
1.9	625	714	2.0		
2.1	555	637	2.2		
2.3	500	574	2.5		
1.6	660	809	0.85	WS67 WR37	4P
1.9	580	712	1.00	WSF67 WR37	
2.2	490	615	1.15	WSA67 WR37	
2.4	440	543	1.30	WSAF67 WR37	
2.8	370	469	1.55		
3.1	335	424	1.70		
3.6	295	365	1.90		
3.0	345	438	0.85	WS57 WR17	4P
3.4	305	388	1.00	WSF57 WR17	
3.9	270	336	1.10	WSA57 WR17	
4.5	235	264	1.30	WSAF57 WR17	
4.9	220	269	1.35		

输出转速 Output speed (r/min)	输出转矩 Output torque (N.M)	传动比 Ratio (i)	使用系数 Service factor (f_B)	机型号 Type	电机级数 Motor pole
0.18KW					
5.8	188	229	1.60	WS57 WR17	4P
6.5	169	204	1.80	WSF57 WR17	
7.1	154	187	1.95	WSA57 WR17	
				WSAF57 WR17	
4.5	230	294	0.80		
5.1	158	257	1.15		
5.8	185	229	1.00	WS47 WR17	
6.6	162	200	1.15	WSF47 WR17	4P
7.1	152	187	1.20	WSA47 WR17	
8.0	134	165	1.40	WSAF47WR17	
8.9	121	148	1.55		
10	108	131	1.70		
4.0	255	217.41	2.2	WS67	
4.6	225	190.11	2.5	WSF67	6P
4.8	215	180.60	2.6	WSA67	
				WSAF67	
4.3	220	201.00	1.35	WS57	
4.7	205	184.80	1.45	WSF57	6P
5.5	180	158.12	1.65	WSA57	
6.3	159	137.05	1.85	WSAF57	
6.6	154	201.00	1.90	WS57	
7.1	143	184.80	2.1	WSF57	4P
8.4	125	158.12	2.4	WSA57	
9.6	110	137.05	2.7	WSAF57	
4.3	215	201.00	0.85		
4.7	199	184.80	0.90	WS47	
5.5	173	158.12	1.00	WSF47	6P
6.3	153	137.05	1.10	WSA47	
6.8	144	128.10	1.20	WSAF47	
6.6	149	201.00	1.15		
7.1	138	184.80	1.25		
8.4	121	158.12	1.40		
9.6	107	137.05	1.60	WS47	
10	100	128.10	1.65	WSF47	4P
12	88	110.73	1.90	WSA47	
14	77	94.08	2.2	WSAF47	
16	69	84.00	2.4		
18	60	71.75	2.8		
19	69	69.36	2.2		
8.4	115	157.43	0.80		
9.1	107	144.40	0.85		
11	93	122.94	1.00		
12	82	106.00	1.10		
13	77	98.8	1.15		
15	68	86.36	1.25		
16	64	80.96	1.30		
18	58	71.44	1.45		
21	52	63.66	1.60		
24	55	55.93	1.45		
26	51	51.30	1.60		
30	44	43.46	1.85	WS37	
35	38	37.66	2.1	WSF37	4P
38	36	35.10	2.2	WSA37	
43	32	30.68	2.4	WSAF37	
46	30	28.76	2.5		
52	27	25.38	2.8		
59	24	22.50	3.1		
66	22	19.89	2.3		
72	21	18.24	2.5		
85	18	15.53	2.8		
99	15	13.39	3.2		
106	14	12.48	3.4		
121	13	10.91	3.8		
129	12	10.23	4.0		

输出转速 Output speed (r/min)	输出转矩 Output torque (N.M)	传动比 Ratio (i)	使用系数 Service factor (f_B)	机型号 Type	电机级数 Motor pole
0.25KW					
0.45	2860	2905	0.85	WS87 WR57	4P
0.50	2500	2586	1.00	WSF87 WR57	
0.63	2240	2335	1.10	WSA87 WR57	
0.71	1950	2054	1.30	WSAF87WR57	
0.80	1550	1631	1.60		
1.4	910	930	2.8		
1.4	1230	954	1.00		
1.5	1080	837	1.15	WS77 WR37	
1.8	910	714	1.35	WSF77 WR37	4P
2.0	810	637	1.55	WSA77 WR37	
2.3	730	574	1.70	WSAF77WR37	
2.6	625	499	2.0		
2.4	635	543	0.90		
2.8	540	469	1.05	WS67 WR37	
3.1	485	424	1.15	WSF67 WR37	4P
3.6	430	365	1.30	WSA67 WR37	
4.1	375	319	1.50	WSAF67WR37	
4.6	330	281	1.75		
4.4	340	294	0.90		
4.8	315	269	0.95	WS57 WR17	
5.7	270	229	1.10	WSF57 WR17	4P
6.4	245	204	1.25	WSA57 WR17	
6.9	225	187	1.35	WSAF57WR17	
7.9	198	165	1.50		
9.9	159	131	1.90		
3.1	435	217.41	1.30	WS67	
3.6	390	190.11	1.45	WSF67	8P
3.8	370	180.60	1.50	WSA67	
4.3	330	158.45	1.70	WSAF67	
4.1	350	217.41	1.60	WS67	
4.6	310	190.11	1.80	WSF67	6P
4.9	295	180.60	1.90	WSA67	
5.6	265	158.45	2.1	WSAF67	
6.0	245	217.41	2.1		
6.8	220	190.11	2.4	WS67	
7.2	210	180.60	2.5	WSF67	4P
8.2	187	158.45	2.8	WSA67	
9.7	161	134.40	3.2	WSAF67	
11	147	121.33	3.5		
12	131	106.75	4.0		
4.4	305	201.00	1.00		
4.8	285	184.80	1.05	WS57	
5.6	245	158.12	1.20	WSF57	6P
6.4	220	137.05	1.35	WSA57	
6.9	205	128.10	1.45	WSAF57	
6.5	215	201.00	1.35		
7.0	200	184.80	1.45		
8.2	176	158.12	1.70	WS57	
9.5	155	137.05	1.90	WSF57	4P
10	146	128.10	2.0	WSA57	
12	129	110.73	2.3	WSAF57	
14	111	94.08	2.7		
15	101	84.00	2.9		
6.5	210	201.00	0.80		
7.0	195	184.80	0.85		
8.2	170	158.12	1.00		
9.5	150	137.05	1.10	WS47	
10	141	128.10	1.20	WSF47	4P
12	124	110.73	1.35	WSA47	
14	108	94.08	1.55	WSAF47	
15	98	84.00	1.70		
18	85	71.75	1.95		
19	97	69.39	1.60		

输出转速 Output speed (r/min)	输出转矩 Output torque (N.M)	传动比 Ratio (i)	使用系数 Service factor (f_B)	机型号 Type	电机级数 Motor pole
0.25KW					
19	80	67.20	2.1	WS47	4P
20	90	63.80	1.70	WSF47	
24	78	54.59	2.0	WSA47	
27	68	47.32	2.3	WSAF47	
13	108	98.80	0.80	WS37 WSF37 WSA37 WSAF37	4P
15	96	86.36	0.90		
16	91	80.96	0.95		
18	81	71.44	1.05		
21	73	63.33	1.10		
23	78	55.93	1.05		
25	72	51.30	1.15		
30	62	43.68	1.30		
35	54	37.66	1.45		
37	51	35.10	1.55		
42	45	30.68	1.70		
45	42	28.76	1.80		
51	37	25.38	2.0		
58	33	22.50	2.2		
65	32	19.89	1.65		
71	29	18.24	1.80		
84	25	15.53	2.0		
97	22	13.39	2.3		
104	20	12.48	2.4		
119	18	10.91	2.7		
127	19	10.23	2.8		
144	15	9.02	3.1		
163	13	8.00	3.4		
191	11	6.80	3.8		
92	21	28.76	3.0	WS37 WSF37 WSA37 WSAF37	2P
105	19	25.38	3.3		
118	17	22.50	3.4		
134	16	19.89	2.8		
146	15	18.24	3.0		
171	13	15.53	3.4		
199	11	13.39	3.8		
213	10	12.48	4.0		
0.37KW					
0.67	2810	2054	0.90	WS87 WR57	4P
0.76	2490	1824	1.00	WSF87 WR57	
0.85	2230	1631	1.10	WSA87 WR57	
1.5	1320	930	1.90	WSAF87 WR57	
1.7	1190	831	2.1		
1.9	1290	714	0.95	WS77 WR37 WSF77 WR37 WSA77 WR37 WSAF77 WR37	4P
2.2	1150	637	1.10		
2.4	1040	574	1.20		
2.8	900	499	1.40		
3.2	785	438	1.60		
3.5	700	389	1.80		
3.8	615	365	0.95	WS67 WR37 WSF67 WR37 WSA67 WR37 WSAF67 WR37	4P
4.3	535	319	1.05		
4.9	470	281	1.20		
5.6	425	246	1.35		
2.4	980	288.00	2.5	WS87 WSF87 WSA87 WSAF87	8P
2.6	890	258.18	2.8		
3.1	775	222.40	3.2		
3.0	735	225.26	1.75	WS77 WSF77 WSA77 WSAF77	6P
3.2	700	214.00	1.80		
3.6	630	189.09	2.0		
4.2	545	161.60	2.3		
4.1	505	217.41	1.10	WS67 WSF67 WSA67 WSAF67	6P
4.7	450	190.11	1.25		
5.0	430	180.60	1.30		
5.7	380	158.45	1.45		

输出转速 Output speed (r/min)	输出转矩 Output torque (N.M)	传动比 Ratio (i)	使用系数 Service factor (f_B)	机型号 Type	电机级数 Motor pole
0.37KW					
6.3	345	217.41	1.50	WS67 WSF67 WSA67 WSAF67	4P
7.3	310	190.11	1.70		
7.6	295	180.60	1.75		
8.7	260	158.45	2.0		
10	225	134.40	2.3		
11	205	121.33	2.5		
5.7	360	158.12	0.80	WS57 WSF57 WSA57 WSAF57	6P
6.6	315	137.05	0.95		
7.0	300	128.10	1.00		
8.1	265	110.73	1.10		
9.6	230	94.08	1.30		
11	205	84.00	1.45		
6.9	305	201.00	0.95	WS57 WSF57 WSA57 WSAF57	4P
7.5	285	184.80	1.05		
8.7	245	158.12	1.20		
10	220	137.05	1.35		
11	205	128.10	1.45		
12	180	110.73	1.65		
15	156	94.08	1.90		
16	141	84.00	2.1		
19	122	71.75	2.4		
20	139	69.39	1.75		
21	115	67.20	2.5		
22	128	63.80	1.90		
10	210	137.05	0.80	WS47 WSF47 WSA47 WSAF47	4P
11	199	128.10	0.85		
12	175	110.73	0.95		
15	151	94.08	1.10		
16	137	84.00	1.20		
19	119	71.75	1.40		
20	136	69.39	1.15		
21	112	67.20	1.50		
22	126	63.80	1.25		
25	109	54.59	1.40		
29	96	47.32	1.60		
31	90	44.22	1.75		
36	78	38.23	2.0		
42	67	32.48	2.3		
48	60	29.00	2.6		
56	52	24.77	3.0		
59	49	23.20	3.1		
68	46	20.33	2.4		
78	40	17.62	2.8		
84	37	16.47	3.0		
22	103	63.33	0.80	WS37 WSF37 WSA37 WSAF37	4P
27	101	51.30	0.80		
32	87	43.68	0.95		
37	73	37.66	1.05		
39	71	35.10	1.10		
45	63	30.68	1.20		
48	59	28.76	1.30		
54	52	25.38	1.40		
61	47	22.50	1.55		
69	44	19.89	1.20		
76	41	18.24	1.30		
89	35	15.53	1.45		
103	30	13.39	1.60		
111	28	12.48	1.70		
127	25	10.91	1.95		
135	23	10.23	2.0		
153	21	9.02	2.2		
173	18	8.00	2.5		
203	16	6.80	2.7		

输出转速 Output speed (r/min)	输出转矩 Output torque (N.M)	传动比 Ratio (i)	使用系数 Service factor (f_B)	机型号 Type	电机级数 Motor pole
0.37KW					
104	28	25.38	2.2	WS37 WSF37 WSA37 WSAF37	2P
118	25	22.50	2.3		
133	24	19.89	1.85		
145	22	18.24	2.0		
171	19	15.53	2.3		
198	16	13.39	2.5		
212	15	12.48	2.7		
243	13	10.91	3.0		
259	12	10.23	3.1		
294	11	9.02	3.3		
0.55KW					
1.0	2810	1332	0.90	WS87 WR57 WSF87 WR57 WSA87 WR57 WSAF87 WR57	4P
1.1	2540	1191	1.00		
1.3	2210	1032	1.15		
1.5	2040	930	1.25		
1.6	1840	831	1.35		
1.9	1600	719	1.55		
2.2	1400	624	1.80		
2.4	1270	558	1.95		
3.1	1010	435	2.4		
2.7	1380	499	0.90	WS77 WR37 WSF77 WR37 WSA77 WR37 WSAF77 WR37	4P
3.1	1210	438	1.05		
3.5	1070	389	1.15		
4.2	910	327	1.35		
4.7	820	289	1.50		
5.4	710	250	1.75		
5.5	650	246	0.90	WS67 WR37 WSF67 WR37 WSA67 WR37 WSAF67 WR37	4P
6.2	580	221	1.00		
6.9	530	198	1.10		
8.1	455	168	1.25		
2.4	1450	288.00	1.70	WS87 WSF87 WSA87 WSAF87	8P
2.6	1320	258.18	1.85		
3.1	1150	222.40	2.1		
3.1	1130	288.00	2.2	WS87 WSF87 WSA87 WSAF87	6P
3.5	1020	258.18	2.4		
4.1	900	222.40	2.7		
4.4	820	202.96	2.9		
3.0	1090	225.26	1.15	WS77 WSF77 WSA77 WSAF77	8P
3.2	1040	214.00	1.20		
3.6	930	189.09	1.35		
4.2	810	161.60	1.55		
3.5	960	256.47	1.35	WS77 WSF77 WSA77 WSAF77	6P
4.0	850	225.26	1.50		
4.2	810	214.00	1.55		
4.8	730	189.09	1.75		
5.6	635	161.60	2.0		
5.3	660	256.47	1.90	WS77 WSF77 WSA77 WSAF77	4P
6.0	590	225.26	2.2		
6.4	560	214.00	2.3		
7.2	505	189.09	2.5		
6.3	520	217.41	1.00	WS67 WSF67 WSA67 WSAF67	4P
7.2	465	190.11	1.10		
7.5	445	180.60	1.15		
8.6	395	158.45	1.30		
10	340	134.40	1.55		
11	310	121.33	1.65		
13	275	106.75	1.85		
13	265	100.80	1.95		
16	230	85.83	2.3		
18	230	75.06	2.1		
21	205	65.63	2.3		

输出转速 Output speed (r/min)	输出转矩 Output torque (N.M)	传动比 Ratio (i)	使用系数 Service factor (f_B)	机型号 Type	电机级数 Motor pole
0.55KW					
9.6	340	94.08	0.85	WS57 WSF57 WSA57 WSAF57	6P
11	305	84.00	0.95		
13	265	71.75	1.10		
13	250	67.20	1.15		
16	245	54.59	1.10		
19	215	47.32	1.25		
20	200	44.22	1.35		
24	176	38.23	1.55		
8.6	370	158.12	0.80	WS57 WSF57 WSA57 WSAF57	4P
9.9	330	137.05	0.90		
11	310	128.10	0.95		
12	270	110.73	1.10		
14	235	94.08	1.25		
16	210	84.00	1.40		
19	184	71.75	1.55		
20	174	67.20	1.65		
25	167	54.59	1.45		
29	146	47.32	1.70		
31	137	44.22	1.80		
36	120	38.23	2.0		
42	103	32.48	2.4		
47	92	29.00	2.7		
55	79	24.77	3.1		
59	75	23.20	3.3		
67	69	20.33	2.4		
16	205	84.00	0.80	WS47 WSF47 WSA47 WSAF47	4P
19	179	71.75	0.95		
20	169	67.20	1.00		
25	165	54.59	0.95		
29	144	47.32	1.10		
31	135	44.22	1.15		
36	118	38.23	1.30		
42	101	32.48	1.55		
47	91	29.00	1.70		
55	78	24.77	2.0		
59	74	23.20	2.1		
67	69	20.33	1.30		
77	60	17.62	1.85		
83	56	16.47	1.95		
96	49	14.24	2.2		
112	42	12.10	2.6		
126	37	10.80	2.9		
147	32	9.23	3.4		
44	94	30.68	0.80	WS37 WSF37 WSA37 WSAF37	4P
47	89	28.76	0.85		
54	79	25.38	0.95		
60	70	22.50	1.05		
71	60	19.13	1.20		
88	53	15.53	0.95		
102	46	13.39	1.10		
109	43	12.48	1.15		
125	37	10.91	1.30		
133	35	10.23	1.35		
151	31	9.02	1.50		
170	28	8.00	1.60		
200	24	6.80	1.80		
94	46	28.76	1.40	WS37 WSF37 WSA37 WSAF37	2P
106	41	25.38	1.50		
120	37	22.50	1.55		
136	34	19.89	1.30		
148	32	18.24	1.40		
174	27	15.53	1.55		
202	24	13.39	1.75		
216	22	12.48	1.85		
248	19	10.91	2.0		

输出转速 Output speed (r/min)	输出转矩 Output torque (N.M)	传动比 Ratio (i)	使用系数 Service factor (f_B)	机型号 Type	电机级数 Motor pole
0.55KW					
264	18	10.23	2.1	WS37	2P
299	16	9.02	2.2	WSF37	
338	14	8.00	2.5	WSA37	
397	12	6.80	2.4	WSAF37	
0.75KW					
1.1	4840	1223	0.85		
1.3	4240	1070	1.00		
1.5	3650	928	1.15	WS97 WR57	
1.7	3230	824	1.30	WSF97 WR57	4P
1.9	2300	714	1.85	WSA97 WR57	
2.2	2450	626	1.70	WSAF97 WR57	
2.6	2110	538	2.0		
2.8	1900	484	2.2		
1.3	3030	1032	0.85		
1.5	2780	930	0.90		
1.7	2510	831	1.00	WS87 WR57	
1.9	2190	719	1.15	WSF87 WR57	4P
2.2	1920	624	1.30	WSA87 WR57	
2.5	1730	558	1.45	WSAF87 WR57	
3.2	1390	435	1.75		
4.3	1060	323	2.3		
4.2	1240	327	1.00	WS77 WR37	
4.8	1110	289	1.10	WSF77 WR37	4P
5.5	960	250	1.30	WSA77 WR37	
6.3	850	219	1.45	WSAF77 WR37	
2.4	2040	286.40	2.1	WS97	
2.6	1890	262.22	2.2	WSF97	8P
3.0	1690	231.67	2.5	WSA97	
				WSAF97	
3.1	1540	288.00	1.60	WS87	
3.5	1400	258.18	1.75	WSF87	6P
4.1	1220	222.40	1.95	WSA87	
4.4	1120	202.96	2.1	WSAF87	
4.8	1050	288.00	2.2	WS87	
5.3	950	258.18	2.4	WSF87	4P
6.2	830	222.40	2.8	WSA87	
6.8	765	202.96	3.0	WSAF87	
4.0	1160	225.26	1.10	WS77	
4.2	1110	214.00	1.15	WSF77	6P
4.8	990	189.09	1.30	WSA77	
5.6	860	161.60	1.45	WSAF77	
5.4	890	256.47	1.45		
6.1	790	225.26	1.60		
6.4	755	214.00	1.70	WS77	
7.3	675	189.09	1.90	WSF77	4P
8.5	585	161.60	2.2	WSA77	
9.3	545	148.15	2.3	WSAF77	
11	480	130.00	2.5		
11	460	123.20	2.6		
13	405	107.83	2.9		
5.4	890	256.47	1.45		
6.1	790	225.26	1.60		
6.4	755	214.00	1.70	WS77	
7.3	675	189.09	1.90	WSF77	4P
8.5	585	161.60	2.2	WSA77	
9.3	545	148.15	2.3	WSAF77	
11	480	130.00	2.5		
11	460	123.20	2.6		
13	405	107.83	2.9		
7.3	625	190.11	0.85	WS67	
7.6	595	180.60	0.85	WSF67	4P
8.7	530	158.45	1.00	WSA67	
				WSAF67	

输出转速 Output speed (r/min)	输出转矩 Output torque (N.M)	传动比 Ratio (i)	使用系数 Service factor (f_B)	机型号 Type	电机级数 Motor pole
0.75KW					
10	460	134.40	1.15		
11	420	121.33	1.25		
13	375	106.75	1.40	WS67	
14	355	100.80	1.40	WSF67	4P
16	305	85.83	1.70	WSA67	
18	310	75.06	1.55	WSAF67	
21	275	65.63	1.75		
22	260	62.35	1.85		
25	230	54.70	2.1		
30	198	46.40	2.4		
13	365	71.75	0.80		
13	345	67.20	0.85	WS57	
16	295	56.61	1.00	WSF57	6P
19	295	47.32	0.90	WSA57	
20	275	44.22	1.00	WSAF57	
12	365	110.73	0.80		
15	315	94.08	0.95		
16	285	84.00	1.05		
19	250	71.75	1.15		
21	235	67.20	1.20		
25	225	54.59	1.10		
29	197	47.32	1.20	WS57	
31	185	44.22	1.35	WSF57	4P
36	167	38.23	1.50	WSA57	
42	138	32.48	1.80	WSAF57	
48	124	29.00	2.0		
56	107	24.77	2.3		
59	100	23.20	2.5		
68	93	20.33	1.80		
78	81	17.62	2.1		
84	76	16.47	2.2		
97	66	14.24	2.6		
29	194	47.32	0.80		
31	182	44.22	0.85		
36	159	38.23	1.00		
42	136	32.48	1.15		
48	122	29.00	1.25		
56	106	24.77	1.45		
59	99	23.20	1.55	WS47	
68	93	20.33	1.20	WSF47	4P
78	81	17.62	1.35	WSA47	
84	76	16.47	1.45	WSAF47	
97	66	14.24	1.65		
114	56	12.10	1.95		
128	50	10.80	2.2		
150	43	9.23	2.5		
160	41	8.64	2.7		
190	34	7.28	3.0		
72	81	19.13	0.85		
111	57	12.48	0.85	WS37	
127	50	10.91	0.95	WSF37	4P
135	47	10.23	1.00	WSA37	
153	42	9.02	1.10	WSAF37	
173	37	8.00	1.20		
203	32	6.80	1.35		
141	43	19.13	1.05		
174	37	15.53	1.15		
202	32	13.39	1.30	WS37	
216	30	12.48	1.35	WSF37	2P
248	26	10.91	1.50	WSA37	
264	25	10.23	1.55	WSAF37	
299	22	9.02	1.65		
338	19	8.00	1.80		
397	17	6.80	1.75		

输出转速 Output speed (r/min)	输出转矩 Output torque (N.M)	传动比 Ratio (i)	使用系数 Service factor (f_B)	机型号 Type	电机级数 Motor pole
1.1KW					
1.7	4720	824	0.90	WS97 WR57	4P
2.0	3370	714	1.25	WSF97 WR57	
2.2	3590	626	1.15	WSA97 WR57	
2.6	3090	538	1.35	WSAF97 WR57	
2.9	2790	484	1.50		
3.3	2430	420	1.75		
2.2	2820	624	0.90	WS87 WR57 WSF87 WR57 WSA87 WR57 WSAF87 WR57	4P
2.5	2550	558	1.00		
2.9	2240	485	1.10		
3.2	2040	435	1.20		
3.7	1790	378	1.35		
4.3	1560	323	1.55		
5.0	1370	281	1.75		
5.5	1460	255	1.35		
6.3	1280	222	1.55		
6.8	1200	205	1.65		
6.4	1240	219	1.00	WS77 WR37 WSF77 WR37 WSA77 WR37 WSAF77 WR37	4P
2.4	3030	286.40	1.40	WS97 WSF97 WSA97 WSAF97	8P
2.6	2800	262.22	1.50		
2.9	2500	231.67	1.70		
3.5	2160	196.52	1.95		
3.2	2310	286.40	1.80	WS97 WSF97 WSA97 WSAF97	6P
3.5	2130	262.22	1.95		
4.0	1900	231.67	2.2		
3.2	2220	288.00	1.10	WS87 WSF87 WSA87 WSAF87	6P
3.6	2010	258.18	1.20		
4.1	1760	222.40	1.35		
4.5	1620	202.96	1.45		
4.9	1520	288.00	1.50	WS87 WSF87 WSA87 WSAF87	4P
5.4	1370	258.18	1.65		
6.3	1200	222.40	1.90		
6.9	1100	202.96	2.0		
7.8	990	180.00	2.2		
9.2	840	151.30	2.5		
6.2	1150	225.26	1.10	WS77 WSF77 WSA77 WSAF77	4P
6.5	1100	214.00	1.15		
7.4	980	189.09	1.30		
8.7	850	161.60	1.50		
9.4	785	148.15	1.60		
11	695	130.00	1.75		
11	665	123.20	1.80		
13	585	107.83	2.0		
14	535	97.14	2.1		
16	470	85.22	2.3		
12	605	121.33	0.85	WS67 WSF67 WSA7 WSAF67	4P
13	540	106.75	0.95		
14	515	100.80	1.00		
16	445	85.83	1.15		
18	405	78.00	1.30		
21	400	65.63	1.20		
22	380	62.35	1.25		
26	335	54.70	1.45		
30	285	46.40	1.65		
33	260	41.89	1.85		
38	230	36.85	2.1		
40	220	34.80	2.2		
47	187	29.63	2.6		

输出转速 Output speed (r/min)	输出转矩 Output torque (N.M)	传动比 Ratio (i)	使用系数 Service factor (f_B)	机型号 Type	电机级数 Motor pole
1.1KW					
20	360	71.75	0.80	WS57 WSF57 WSA57 WSAF57	4P
21	340	67.20	0.85		
25	290	56.61	0.90		
30	285	47.32	0.85		
32	265	44.22	0.90		
37	235	38.23	1.05		
43	200	32.48	1.25		
48	179	29.00	1.35		
57	154	24.77	1.60		
60	145	23.20	1.70		
72	123	19.54	1.75		
79	117	17.62	1.45		
85	110	16.47	1.55		
98	95	14.24	1.75		
116	82	12.10	2.1		
130	73	10.80	2.3		
152	63	9.23	2.7		
48	177	29.00	0.90	WS47 WSF47 WSA47 WSAF47	4P
57	153	24.77	1.00		
60	143	23.20	1.05		
72	122	19.54	1.20		
79	117	17.62	0.95		
85	109	16.47	1.00		
98	95	14.24	1.15		
116	81	12.10	1.35		
130	73	10.80	1.50		
152	63	9.23	1.75		
162	59	8.64	1.85		
192	50	7.28	2.1		
175	54	8.00	0.85	WS37 WSF37 WSA37 WSAF37	4P
206	46	6.80	0.95		
202	47	13.39	0.85	WS37 WSF37 WSA37 WSAF37	2P
216	44	12.48	0.90		
248	39	10.91	1.00		
264	36	10.23	1.05		
299	32	9.02	1.10		
338	28	8.00	1.25		
397	24	6.80	1.20		
1.5KW					
2.0	4590	714	0.90	WS97 WR57 WSF97 WR57 WSA97 WR57 WSAF97 WR57	4P
2.2	4890	626	0.85		
2.6	4220	538	1.00		
2.9	3810	484	1.10		
3.4	3310	420	1.25		
3.8	2990	376	1.40		
4.3	2630	327	1.60		
2.9	3060	485	0.80	WS87 WR57 WSF87 WR57 WSA87 WR57 WSAF87 WR57	4P
3.2	2780	435	0.90		
3.7	2450	378	1.00		
4.4	2130	323	1.15		
5.0	1870	281	1.30		
5.5	2000	255	1.00		
6.3	1750	222	1.15		
6.9	1630	205	1.20		
2.4	4030	286.40	1.05	WS97 WSF97 WSA97 WSAF97	8P
2.7	3720	262.22	1.15		
3.0	3330	231.67	1.25		
3.6	2870	196.52	1.45		

输出转速 Output speed (r/min)	输出转矩 Output torque (N.M)	传动比 Ratio (i)	使用系数 Service factor (fB)	机型号 Type	电机级数 Motor pole
1.5KW					
3.2	3150	286.40	1.35	WS97	6P
3.5	2910	262.22	1.45	WSF97	
4.0	2600	231.67	1.60	WSA97	
4.7	2230	196.52	1.90	WSAF97	
4.9	2130	286.40	1.90	WS97	4P
5.4	1970	262.22	2.0	WSF97	
6.1	1760	231.67	2.3	WSA97	
7.2	1510	196.52	2.7	WSAF97	
3.6	2740	258.18	0.90	WS87	6P
4.1	2390	222.40	1.00	WSF87	
4.5	2200	202.96	1.10	WSA87	
5.1	1980	180.00	1.20	WSAF87	
4.9	2060	288.00	1.10	WS87	4P
5.5	1860	258.18	1.20	WSF87	
6.3	1630	222.40	1.40	WSA87	
6.9	1500	202.96	1.50	WSAF87	
7.8	1340	180.00	1.65		
9.3	1140	151.30	1.90		
10	1060	139.05	2.0		
11	950	123.48	2.2		
13	850	110.40	2.3		
14	770	99.26	2.5		
7.5	1330	189.09	0.95	WS77	4P
8.7	1150	161.60	1.10	WSF77	
9.5	1060	148.15	1.15	WSA77	
11	940	130.00	1.30	WSAF77	
11	900	123.20	1.35		
13	795	107.83	1.45		
15	725	97.14	1.60		
17	640	85.22	1.70		
19	650	75.09	1.70		
20	620	71.33	1.80		
21	510	66.67	2.0		
22	550	63.03	2.0		
25	440	56.92	2.3		
26	470	53.87	2.3		
29	435	49.38	2.5		
33	385	43.33	2.9		
16	600	85.83	0.85	WS67	4P
18	550	78.00	0.95	WSF67	
21	540	65.63	0.90	WSA67	
23	515	62.35	0.95	WSAF67	
26	455	54.70	1.05		
30	390	46.40	1.25		
34	355	41.89	1.36		
38	310	36.85	1.55		
41	295	34.80	160		
48	255	29.63	1.90		
52	230	26.93	2.1		
58	220	24.44	1.55		
61	210	23.22	1.60		
69	186	20.37	1.85		
82	159	17.28	2.1		
90	144	15.60	2.4		
103	127	13.73	2.7		
43	270	32.48	0.90	WS57	4P
49	245	29.00	1.00	WSF57	
57	210	24.77	1.15	WSA57	
61	196	23.20	1.25	WSAF57	
72	167	19.54	1.30		
80	159	17.62	1.05		
86	149	16.47	1.15		

输出转速 Output speed (r/min)	输出转矩 Output torque (N.M)	传动比 Ratio (i)	使用系数 Service factor (fB)	机型号 Type	电机级数 Motor pole
1.5KW					
99	129	14.24	1.30	WS57	4P
117	110	12.10	1.55	WSF57	
131	99	10.80	1.70	WSA57	
153	85	9.23	2.0	WSAF57	
99	129	14.24	0.85	WS47	4P
117	110	12.10	1.00	WSF47	
131	99	10.80	1.10	WSA47	
153	85	9.23	1.30	WSAF47	
163	79	8.64	1.35		
194	67	7.28	1.55		
299	44	9.02	0.85	WS37	2P
338	39	8.00	0.90	WSF37	
397	33	6.80	0.90	WSA37	
				WSAF37	
2.2KW					
3.4	4900	420	0.85	WS97 WR57	4P
3.8	4410	376	0.95	WSF97 WR57	
4.3	3870	327	1.10	WSA97 WR57	
4.9	3420	287	1.25	WSAF97 WR57	
5.6	3000	252	1.40		
3.3	4530	286.40	0.95	WS97	6P
3.6	4180	262.22	1.00	WSF97	
4.1	3730	231.67	1.15	WSA97	
4.8	3210	196.52	1.30	WSAF97	
4.9	3130	286.40	1.30	WS97	4P
5.4	2890	262.22	1.40	WSF97	
6.1	2570	231.67	1.55	WSA97	
7.2	2210	196.52	1.80	WSAF97	
7.8	2050	180.95	1.90		
8.7	1840	161.74	2.1		
9.7	1670	145.60	2.2		
11	1520	131.85	2.4		
12	1360	116.92	2.6		
13	1240	105.71	2.8		
16	1060	89.60	3.1		
5.5	2730	258.18	0.85	WS87	4P
6.3	2380	222.40	0.95	WSF87	
6.9	2190	202.96	1.05	WSA87	
7.8	1970	180.00	1.10	WSAF87	
9.3	1680	151.30	1.30		
10	1550	139.05	1.35		
11	1390	123.48	1.50		
13	1250	110.40	1.60		
14	1130	99.26	1.75		
16	990	86.15	1.90		
17	1030	81.76	1.50		
18	890	77.14	2.0		
20	920	70.43	1.75		
22	840	64.27	1.90		
25	750	57.00	2.1		
11	1390	130.00	0.85	WS77	4P
11	1320	123.20	0.90	WSF77	
13	1170	107.83	1.00	WSA77	
15	1060	97.14	1.10	WSAF77	
17	940	85.22	1.15		
19	840	75.20	1.30		
21	745	66.67	1.40		
22	810	63.03	1.35		
25	645	56.92	1.55		
26	695	53.87	1.60		
29	635	49.38	1.75		
33	560	43.33	1.95		
34	535	41.07	2.1		

输出转速 Output speed (r/min)	输出转矩 Output torque (N.M)	传动比 Ratio (i)	使用系数 Service factor (f_B)	机型号 Type	电机级数 Motor pole
2.2KW					
39	470	35.94	2.3	WS77 WSF77 WSA77 WSAF77	4P
44	425	32.38	2.6		
50	375	28.41	2.8		
56	330	25.07	3.1		
62	310	22.89	2.3		
67	285	20.99	2.5		
30	570	46.40	0.85	WS67 WSF67 WSA67 WSAF67	4P
34	515	41.89	0.95		
38	460	36.85	1.05		
41	435	34.80	1.10		
48	370	29.63	1.30		
52	340	26.93	1.40		
60	295	23.33	1.60		
69	275	20.37	1.25		
82	235	17.28	1.45		
90	210	15.60	1.60		
103	186	13.73	1.85		
109	176	12.96	1.95		
128	151	11.03	2.3		
141	137	10.03	2.5		
162	119	8.69	2.8		
99	190	14.24	0.90	WS57 WSF57 WSA57 WSAF57	4P
117	162	12.10	1.05		
131	145	10.80	1.15		
153	124	9.23	1.35		
163	117	8.64	1.40		
194	99	7.28	1.50		
3.0KW					
4.9	4710	287	0.90	WS97 WR57 WSF97 WR57 WSA97 WR57 WSAF97 WR57	4P
5.6	4140	252	1.00		
6.4	3620	219	1.15		
6.8	3400	205	1.25		
4.9	4290	286.40	0.95	WS97 WSF97 WSA97 WSAF97	4P
5.3	3960	262.22	1.00		
6.0	3530	231.67	1.15		
7.1	3040	196.52	1.30		
7.7	2810	180.95	1.40		
8.7	2530	161.74	1.50		
9.6	2300	145.60	1.65		
11	2090	131.85	1.75		
12	1870	116.92	1.90		
13	1700	105.71	2.0		
16	1450	89.60	2.2		
17	1470	80.85	2.2		
7.8	2700	180.00	0.80	WS87 WSF87 WSA87 WSAF87	4P
9.2	2300	151.30	0.95		
10	2130	139.05	1.00		
11	1900	123.48	1.10		
13	1720	110.40	1.15		
14	1550	99.26	1.25		
16	1360	86.15	1.40		
17	1460	81.76	1.10		
18	1230	77.14	1.50		
20	1260	70.43	1.25		
22	1160	64.27	1.40		
25	1030	57.00	1.55		
29	870	47.91	1.85		
32	800	44.03	2.0		
36	715	39.10	2.2		
40	640	34.96	2.5		

输出转速 Output speed (r/min)	输出转矩 Output torque (N.M)	传动比 Ratio (i)	使用系数 Service factor (f_B)	机型号 Type	电机级数 Motor pole
3.0KW					
16	1290	85.22	0.85	WS77 WSF77 WSA77 WSAF77	4P
19	1150	75.20	0.95		
21	1020	66.67	1.00		
22	1110	63.03	1.00		
25	880	56.92	1.10		
26	950	53.87	1.15		
28	880	49.39	1.25		
32	770	43.33	1.40		
34	735	41.07	1.50		
39	645	35.94	1.70		
43	585	32.38	1.85		
49	515	28.41	2.0		
56	455	25.07	2.2		
61	430	22.89	1.65		
67	395	20.99	1.80		
76	345	18.42	2.0		
80	330	17.45	2.2		
92	290	15.28	2.5		
102	260	13.73	2.7		
116	230	12.07	3.1		
131	205	10.65	3.5		
40	595	34.80	0.80	WS67 WSF67 WSA67 WSAF67	4P
47	510	29.63	0.95		
52	465	26.93	1.05		
60	405	23.33	1.20		
69	375	20.37	0.90		
81	320	17.28	1.05		
90	290	15.60	1.15		
102	255	13.73	1.35		
108	240	12.96	1.40		
127	205	11.03	1.65		
140	188	10.03	1.80		
161	164	8.69	2.0		
185	143	7.56	2.1		
130	199	10.80	0.85	WS57 WSF57 WSA57 WSAF57	4P
152	171	9.23	1.00		
162	160	8.64	1.05		
192	136	7.28	1.10		
4.0KW					
6.5	4780	219	0.90	WS97 WR57 WSF97 WR57 WSA97 WR57 WSAF97 WR57	4P
6.9	4490	205	0.95		
6.1	4650	231.67	0.85	WS97 WSF97 WSA97 WSAF97	4P
7.2	3990	196.52	1.00		
7.8	3700	180.95	1.05		
8.8	3330	161.74	1.15		
9.8	3020	145.60	1.25		
11	2750	131.85	1.35		
12	2460	116.92	1.45		
13	2230	105.71	1.55		
16	1910	89.60	1.70		
18	1940	80.85	1.65		
20	1720	71.43	1.90		
23	1470	60.59	2.2		
25	1350	55.79	2.4		
12	2510	123.48	0.80	WS87 WSF87 WSA87 WSAF87	4P
13	2260	110.40	0.90		
14	2040	99.26	0.95		
16	1790	86.15	1.05		
18	1610	77.14	1.15		
20	1660	70.43	0.95		
22	1520	64.27	1.05		
25	1350	57.00	1.20		
30	1150	47.91	1.40		

输出转速 Output speed (r/min)	输出转矩 Output torque (N.M)	传动比 Ratio (i)	使用系数 Service factor (f_B)	机型号 Type	电机级数 Motor pole
4.0KW					
32	1060	44.03	1.50	WS87 WSF87 WSA87 WSAF87	4P
36	940	39.10	1.70		
41	840	34.96	1.90		
45	760	31.43	2.1		
52	665	27.28	2.4		
56	635	25.50	1.95		
25	1160	56.92	0.85	WS77 WSF77 WSA77 WSAF77	4P
26	1250	53.87	0.90		
29	1150	49.38	0.95		
33	1020	43.33	1.10		
35	960	41.07	1.15		
40	850	35.94	1.30		
44	765	32.38	1.40		
50	675	28.41	1.55		
57	600	25.07	1.70		
62	565	22.89	1.25		
68	520	20.99	1.35		
77	455	18.42	1.55		
81	435	17.45	1.65		
93	380	15.28	1.85		
103	345	13.76	2.1		
118	300	12.07	2.4		
133	265	10.65	2.7		
150	235	9.44	3.1		
176	205	8.06	3.3		
82	420	17.28	0.80	WS67 WSF67 WSA67 WSAF67	4P
91	380	15.60	0.90		
103	335	13.73	1.00		
110	320	12.96	1.05		
129	270	11.03	1.25		
142	245	10.03	1.35		
163	215	8.69	1.55		
188	188	7.56	1.55		
5.5KW					
8.8	4550	161.74	0.85	WS97 WSF97 WSA97 WSAF97	4P
9.8	4130	145.60	0.90		
11	3760	131.85	0.95		
12	3360	116.92	1.05		
14	3050	105.71	1.15		
16	2610	89.60	1.25		
18	2290	78.26	1.35		
20	2350	71.43	1.40		
22	1930	65.45	1.50		
24	2000	60.59	1.65		
26	1850	55.79	1.80		
29	1660	49.87	2.0		
32	1500	44.89	2.2		
35	1360	40.65	2.4		
19	2200	77.14	0.85	WS87 WSF87 WSA87 WSAF87	4P
30	1560	47.91	1.00		
32	1440	44.03	1.10		
37	1280	39.10	1.25		
41	1150	34.96	1.40		
45	1040	31.43	1.55		
52	910	27.28	1.75		
56	870	25.50	1.45		
67	730	21.43	1.70		
73	675	19.70	1.85		
82	600	17.49	2.1		
91	535	15.64	2.3		
102	485	14.06	2.6		
117	420	12.21	3.0		
131	375	10.93	3.3		

输出转速 Output speed (r/min)	输出转矩 Output torque (N.M)	传动比 Ratio (i)	使用系数 Service factor (f_B)	机型号 Type	电机级数 Motor pole
5.5KW					
35	1320	41.07	0.85	WS77 WSF77 WSA77 WSAF77	4P
40	1160	35.94	0.95		
44	1050	32.38	1.05		
50	920	28.41	1.15		
57	820	25.07	1.25		
64	725	22.22	1.35		
78	625	18.41	1.15		
82	590	17.45	1.20		
94	520	15.28	1.35		
104	470	13.76	1.50		
118	410	12.07	1.75		
134	365	10.65	2.0		
151	325	9.44	2.2		
177	275	8.06	2.5		
130	370	11.03	0.90	WS67 WSF67 WSA67 WSAF67	4P
143	340	10.03	1.00		
165	295	8.69	1.15		
189	255	7.56	1.15		
7.5KW					
14	4160	105.71	0.85	WS97 WSF97 WSA97 WSAF97	4P
16	3560	89.60	0.90		
18	3130	78.26	1.00		
20	3200	71.43	1.05		
22	2630	65.45	1.10		
24	2730	60.59	1.20		
26	2520	55.79	1.30		
29	2260	49.87	1.45		
32	2040	44.89	1.60		
35	1850	40.65	1.80		
40	1650	36.05	2.0		
44	1490	32.60	2.2		
54	1240	26.39	2.1		
61	1110	23.59	2.3		
67	1000	21.23	2.6		
74	910	19.23	2.9		
32	1970	44.03	0.80	WS87 WSF87 WSA87 WSAF87	4P
37	1750	39.10	0..90		
41	1570	34.96	1.00		
45	1420	31.43	1.15		
52	1230	27.28	1.30		
56	1180	25.50	1.05		
67	1000	21.43	1.25		
73	920	19.70	1.35		
82	82	17.49	1.50		
91	730	15.64	1.70		
102	660	14.06	1.90		
117	676	12.21	2.2		
131	616	10.93	2.4		
158	430	9.07	2.7		
181	375	7.88	2.7		
50	1260	28.41	0.85	WS77 WSF77 WSA77 WSAF77	4P
57	1110	25.07	0.90		
64	990	22.22	1.00		
78	850	18.42	0.85		
82	810	17.45	0.90		
94	705	15.28	1.00		
104	640	13.76	1.10		
118	650	12.07	1.30		
134	495	10.65	1.45		
151	440	9.44	1.65		
177	380	8.06	1.80		

输出转速 Output speed (r/min)	输出转矩 Output torque (N.M)	传动比 Ratio (i)	使用系数 Service factor (f_B)	机型号 Type	电机级数 Motor pole
11.0KW					
26	3670	55.79	0.90	WS97 WSF97 WSA97 WSAF97	4P
29	3290	49.87	1.00		
32	2970	44.89	1.10		
35	2700	40.65	1.20		
40	2400	36.05	1.40		
44	2170	32.60	1.45		
55	1810	26.39	1.45		
61	1620	23.59	1.60		
68	1460	21.23	1.80		
75	1320	19.23	1.95		
84	1180	17.05	2.2		
93	1070	15.42	2.3		
110	900	13.07	2.6		
126	790	11.41	2.8		
53	1800	27.28	0.90	WS87 WSF87 WSA87 WSAF87	4P
59	1610	24.43	1.00		
71	1340	20.27	1.20		
73	1340	19.70	0.95		
82	1190	17.49	1.05		
92	1070	15.64	1.15		
102	960	14.06	1.30		
118	840	12.21	1.50		
132	750	10.93	1.65		
159	625	9.07	1.85		
183	545	7.88	1.85		
15.0KW					
33	4000	44.89	0.85	WS97 WSF97 WSA97 WSAF97	4P
36	3630	40.65	0.90		
41	3230	36.05	1.00		
45	2920	32.60	1.10		
55	2430	26.39	1.05		
62	2180	23.59	1.20		
59	1970	21.23	1.30		
76	1780	19.23	1.45		
86	1580	17.05	1.60		
95	1430	15.42	1.70		
112	1220	13.07	1.90		
128	1060	11.41	2.1		
153	890	9.55	2.3		
177	775	8.26	2.3		
93	1430	15.64	0.85	WS87 WSF87 WSA87 WSAF87	4P
104	1290	14.06	0.95		
120	1120	12.21	1.10		
134	1010	10.93	1.25		
161	840	9.07	1.35		
185	730	7.88	1.40		
18.5KW					
41	3970	36.05	0.85	WS97 WSF97 WSA97 WSAF97	4P
45	3590	32.60	0.90		
53	3060	27.63	1.00		
61	2680	24.13	1.05		
69	2420	21.23	1.10		
76	2190	19.23	1.20		
86	1950	17.05	1.30		
95	1760	15.42	1.40		
112	1500	13.07	1.55		
128	1310	11.41	1.70		
153	1100	9.55	1.85		
177	950	8.26	1.85		

输出转速 Output speed (r/min)	输出转矩 Output torque (N.M)	传动比 Ratio (i)	使用系数 Service factor (f_B)	机型号 Type	电机级数 Motor pole
22KW					
53	3630	27.63	0.85	WS97 WSF97 WSA97 WSAF97	4P
61	3180	24.13	0.90		
69	2870	21.23	0.90		
76	2600	19.23	1.00		
86	2310	17.05	1.10		
95	2090	15.42	1.20		
112	1780	13.07	1.30		
128	1560	11.41	1.40		
153	1300	9.55	1.55		
177	1130	8.26	1.55		

WS37

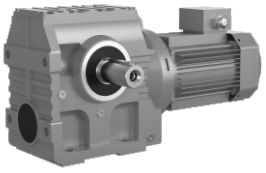

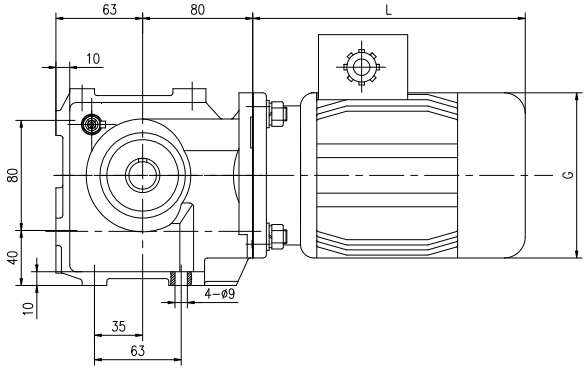

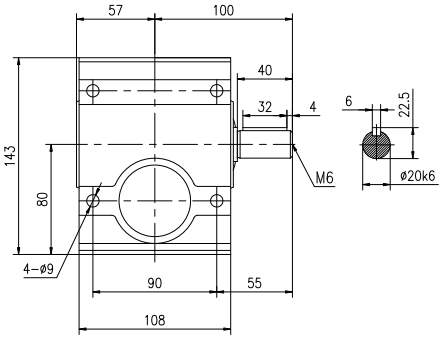

WSA37

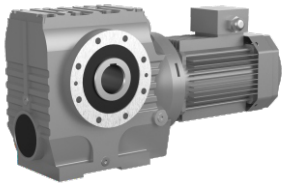

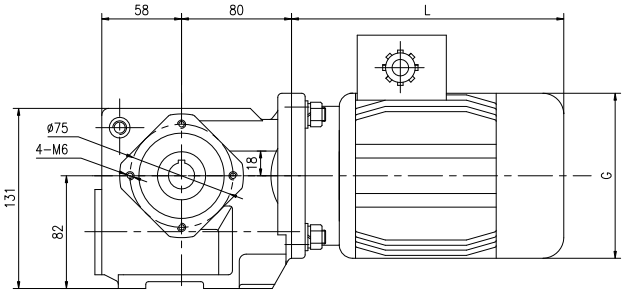

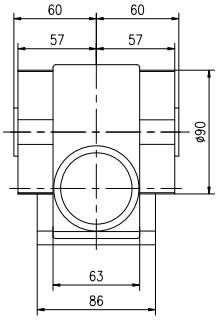

WSF37(Φ120)

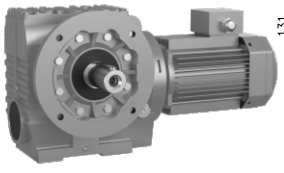

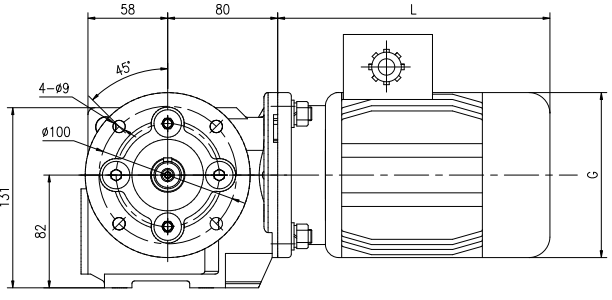

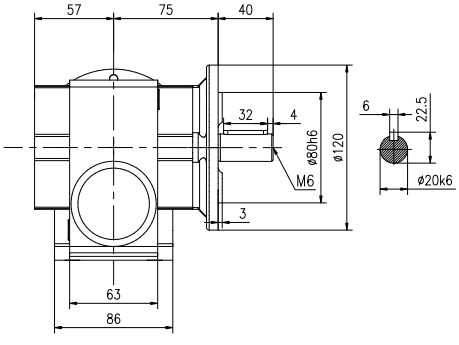

WSAF37(Φ120)

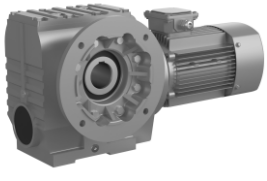

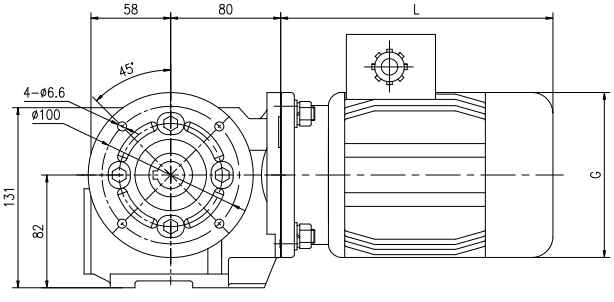

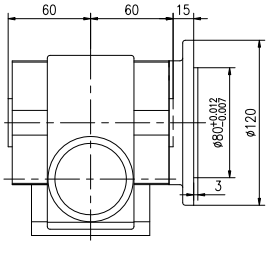

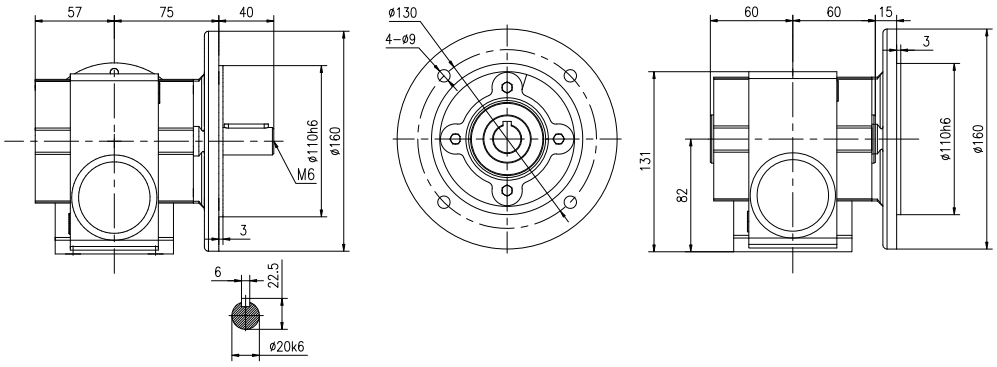

WSAF37(Φ160)
WSF37(Φ160)

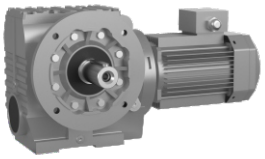

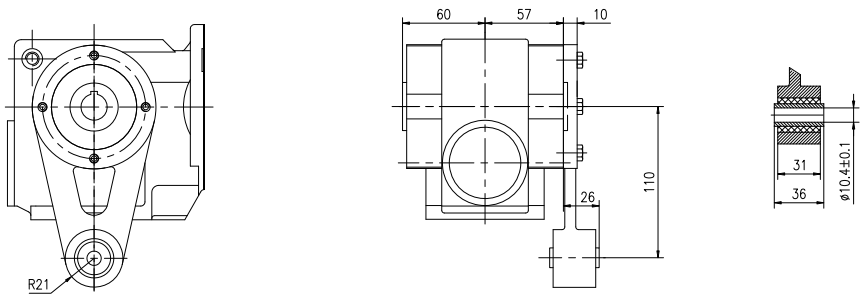

WSAT37

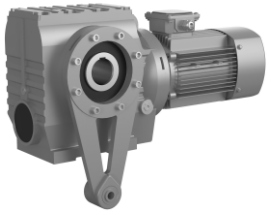

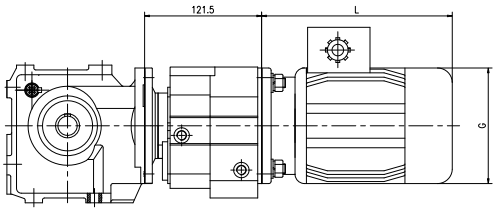

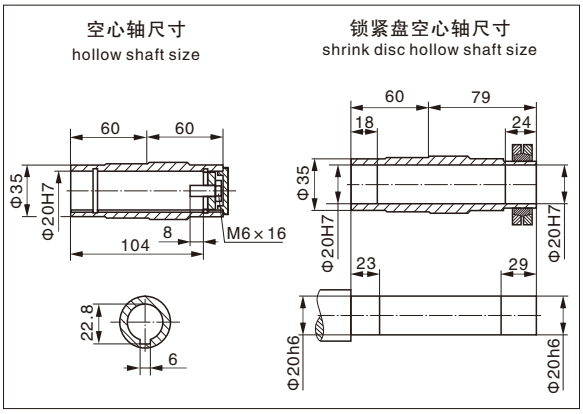

WS..37WR17

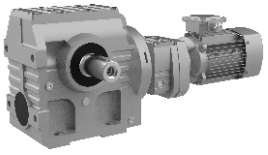

输入法兰尺寸详见6~17页
Input flange dimemsion see refer to 6~17

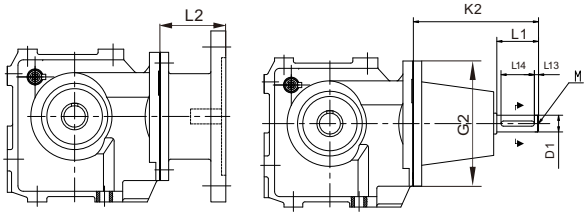

AD 轴输入模块 Input Shaft Kit	D1	G2	K2	L1	L13	L14	M	T1	U1
AD1 (Φ120)	Φ16k6	Φ120	102	40	4	32	M5	5	18
AD2 (Φ120)	Φ19k6		129	40	4	32	M6	6	21.5

WS..S37

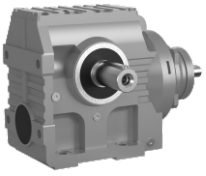

WS47

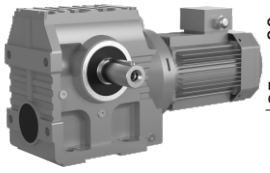

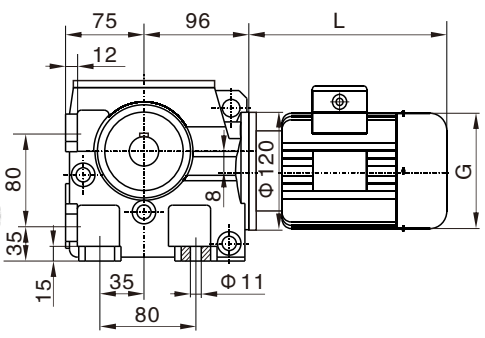

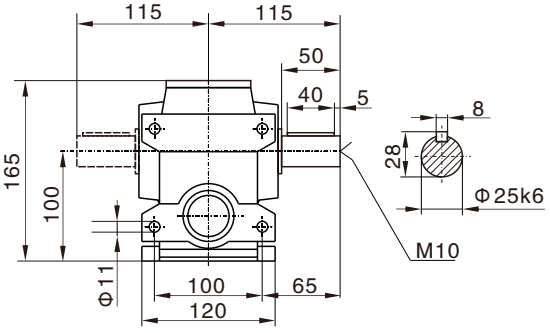

WSA47

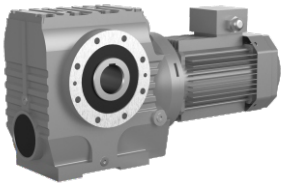

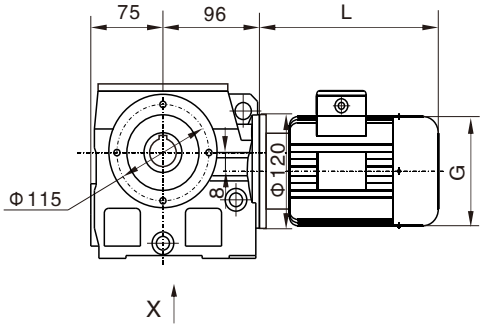

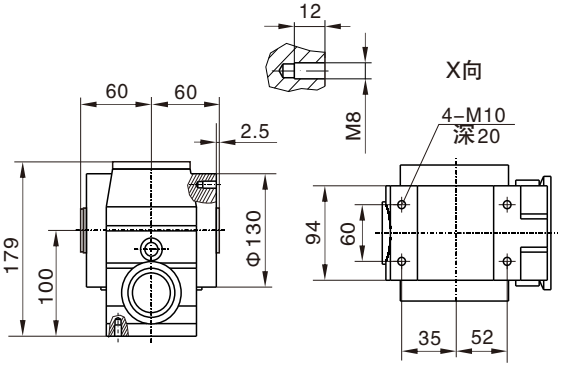

WSF47

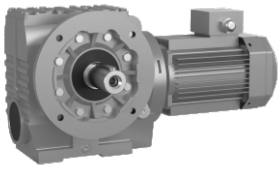

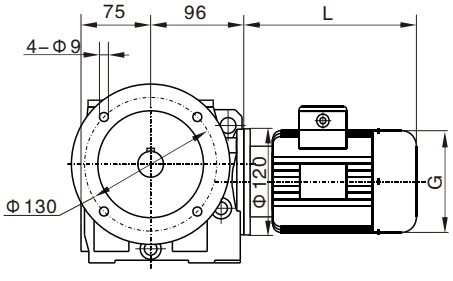

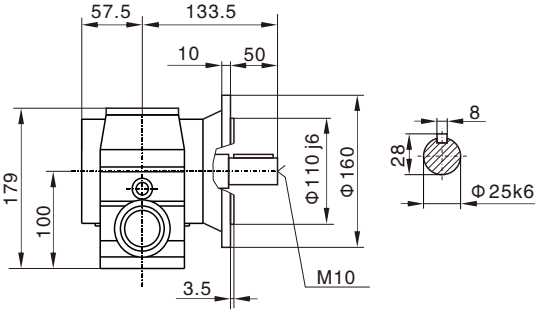

WSAF47

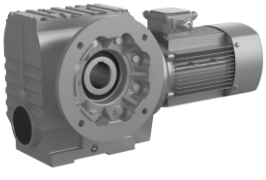

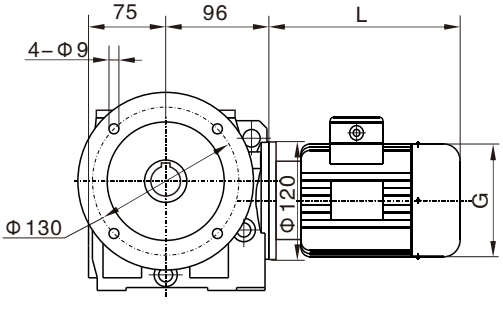

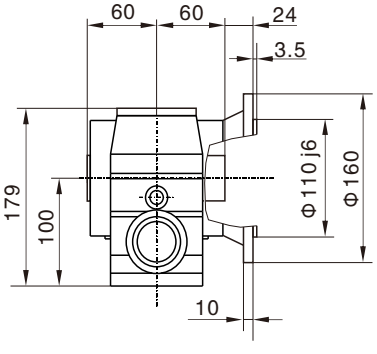

WSAZ47

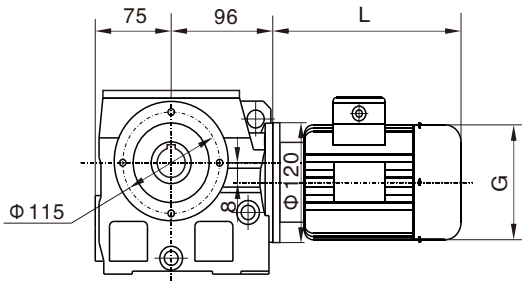

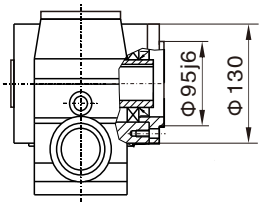

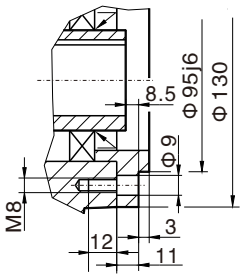

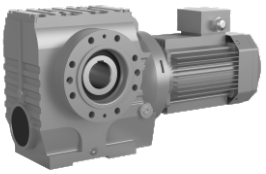

WSAT47

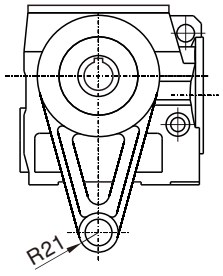

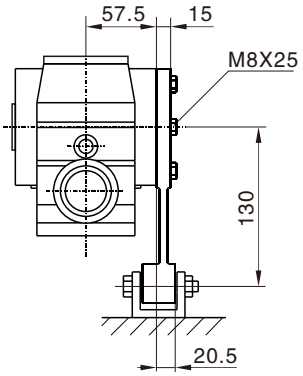

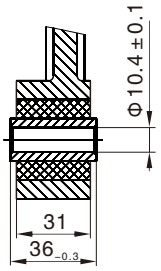

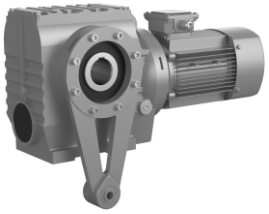

WS..47WR17

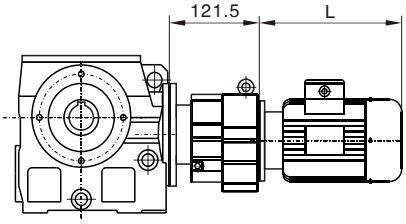

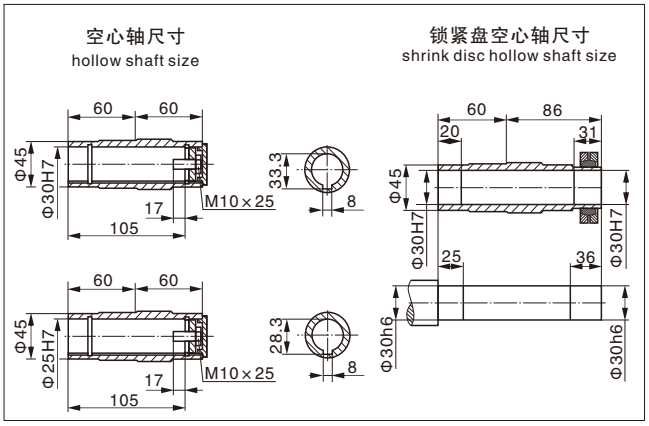

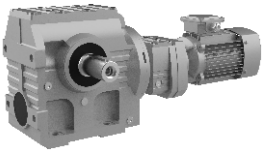

WS..S47

输入法兰尺寸详见6~17页
Input flange dimemsion see-refer to 6~17

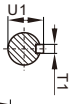

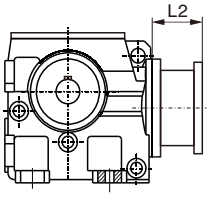

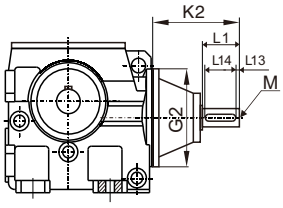

AD 轴输入模块 Input Shaft Kit	D1	G2	K2	L1	L13	L14	M	T1	U1
AD1（Φ120）	Φ16k6	Φ120	102	40	4	32	M5	5	18
AD2（Φ120）	Φ19k6		129	40	4	32	M6	6	21.5

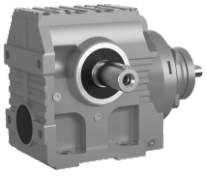

WS57

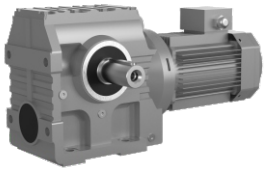

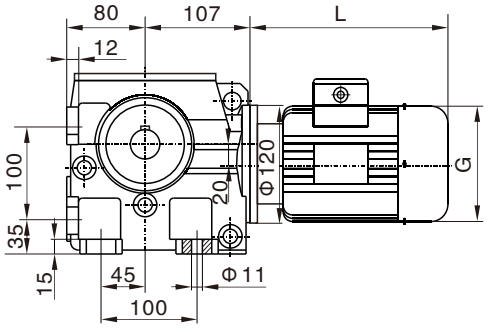

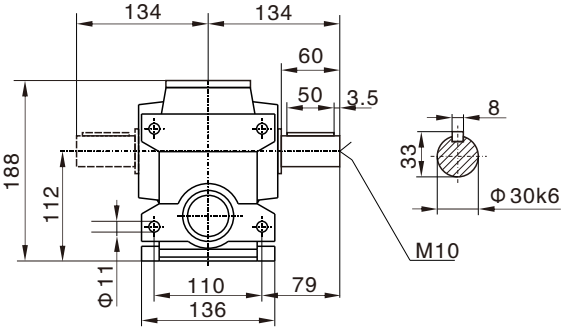

WSA57

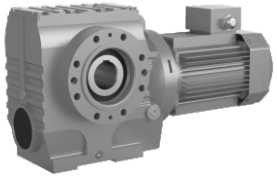

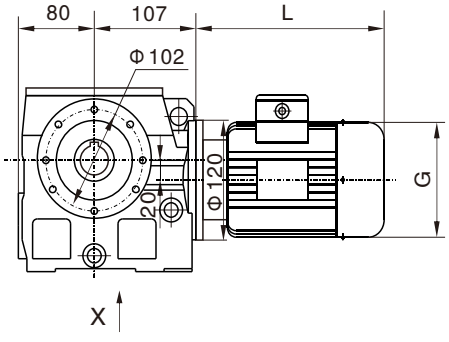

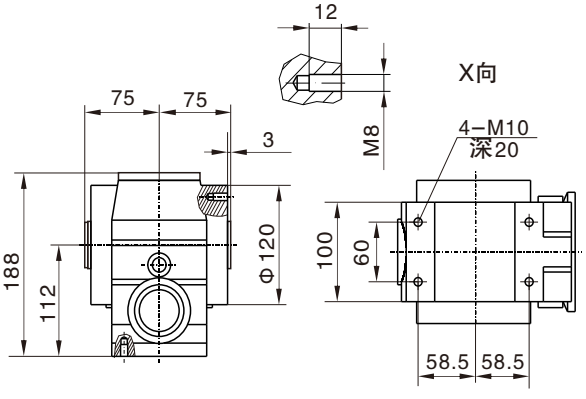

WSF57

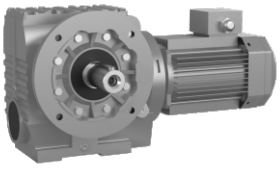

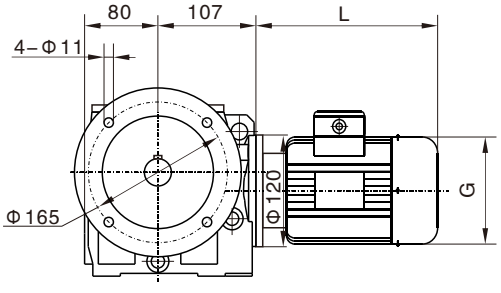

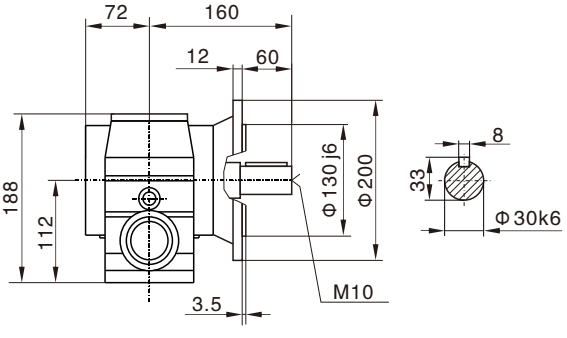

WSAF57

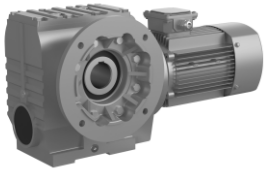

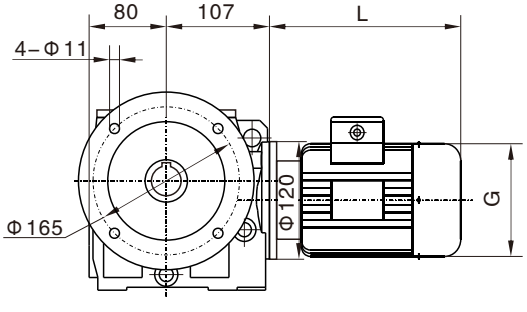

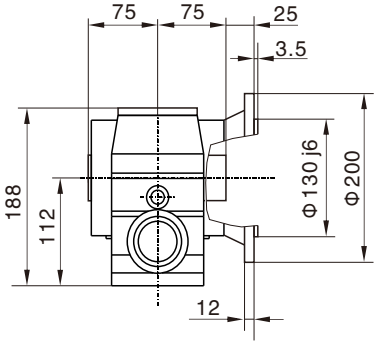

WSAZ57

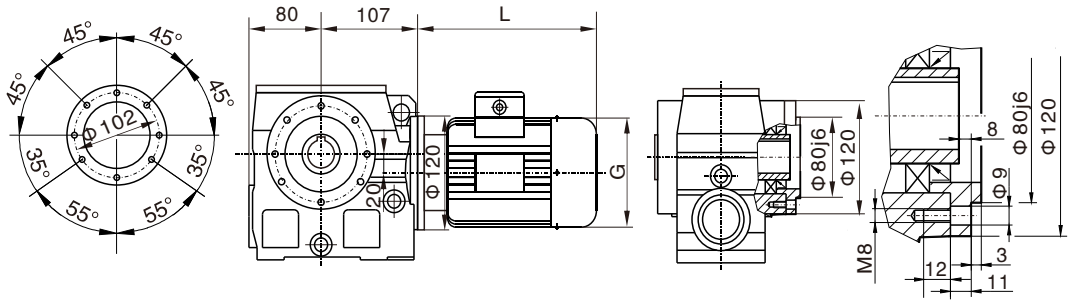

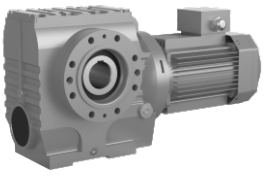

WSAT57

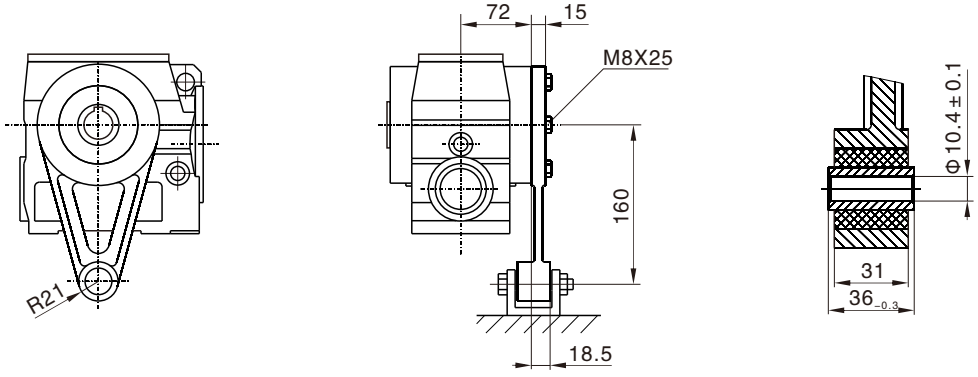

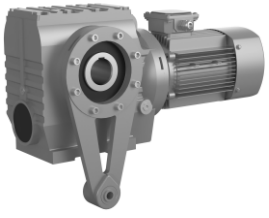

WS..57WR17

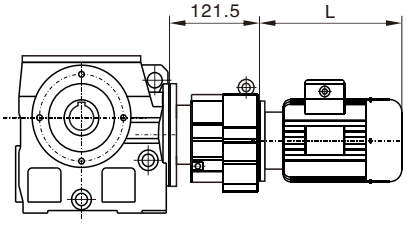

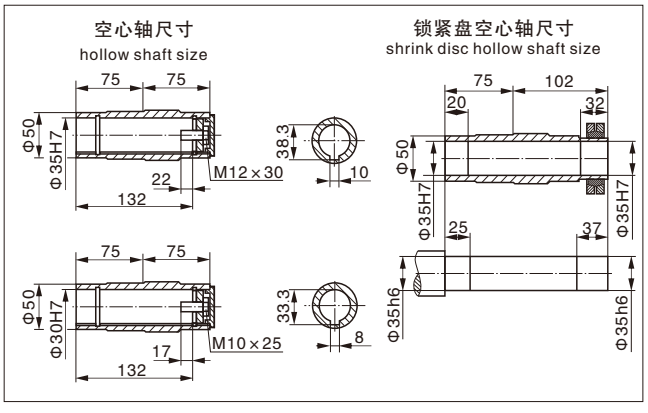

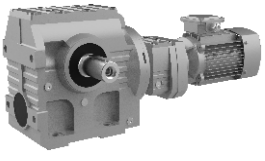

WS..S57

输入法兰尺寸详见6~17页
Input flange dimemsion see-refer to 6~17

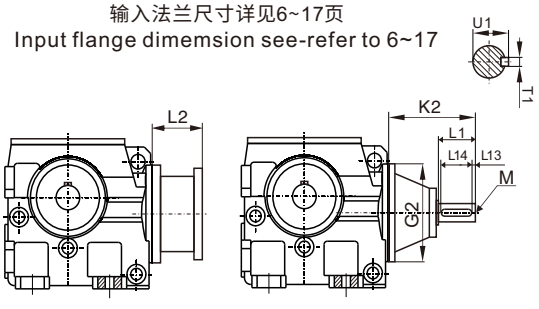

AD 轴输入模块 Input Shaft Kit	D1	G2	K2	L1	L13	L14	M	T1	U1
AD1（Φ120）	Φ16k6	Φ120	102	40	4	32	M5	5	18
AD2（Φ120）	Φ19k6		129	40	4	32	M6	6	21.5

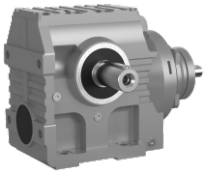

WS67

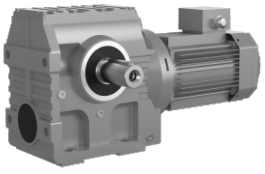

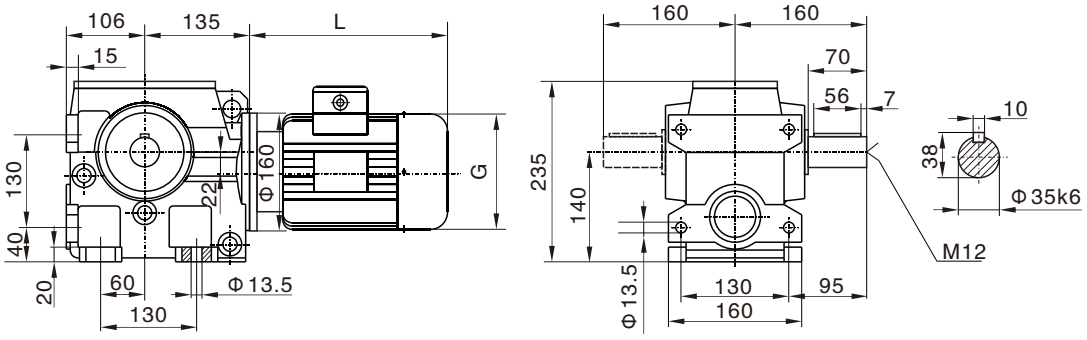

WSA67

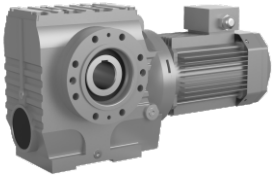

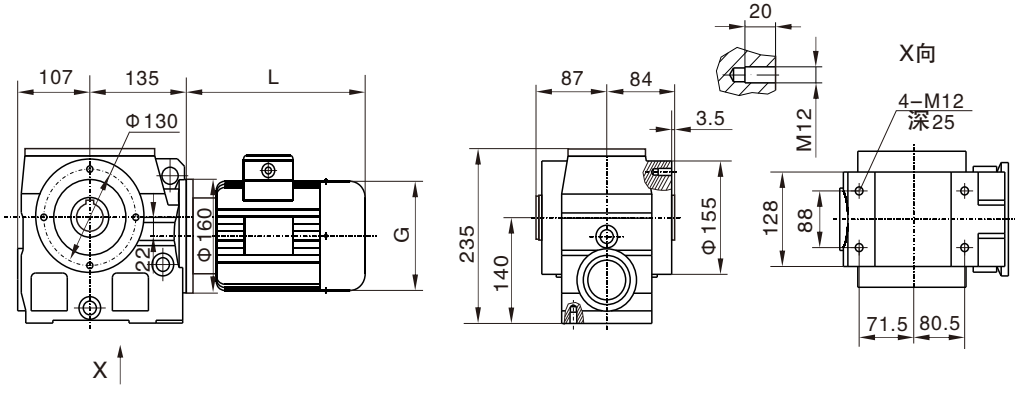

WSF67

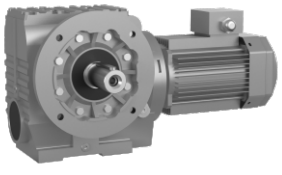

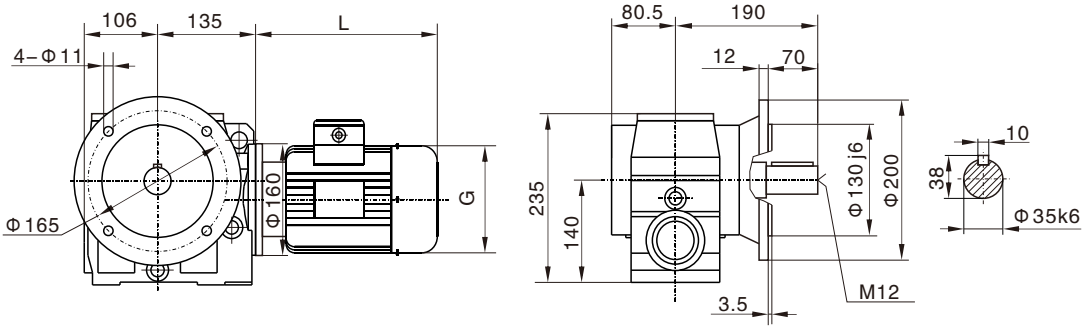

WSAF67

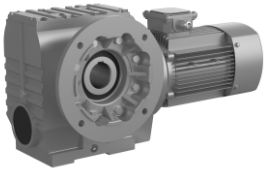

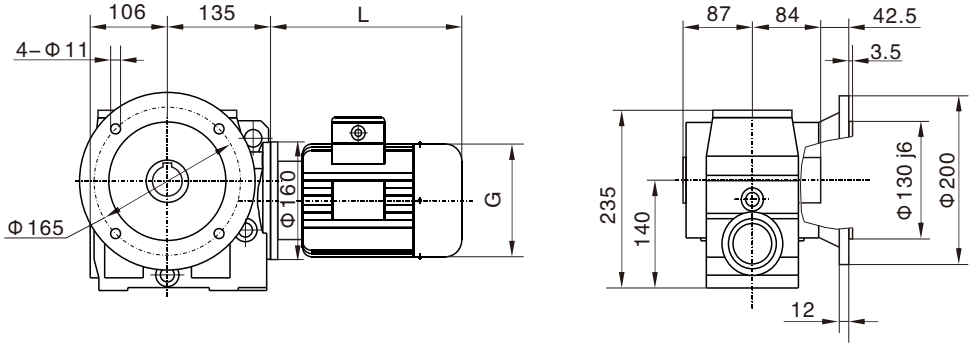

WSAZ67

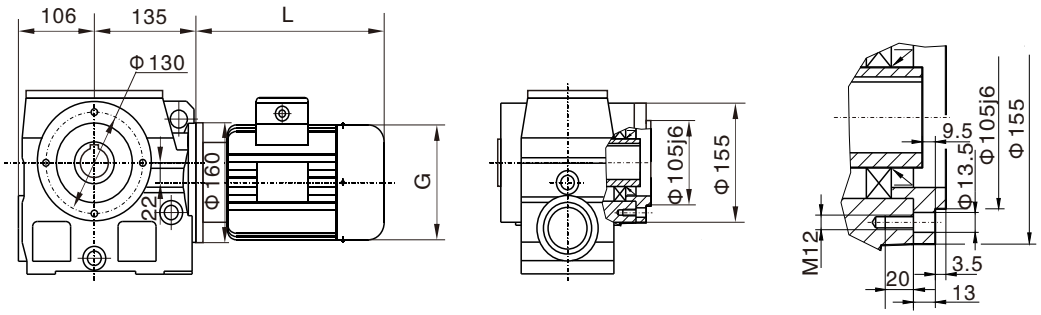

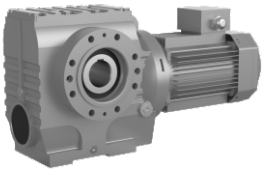

WSAT67

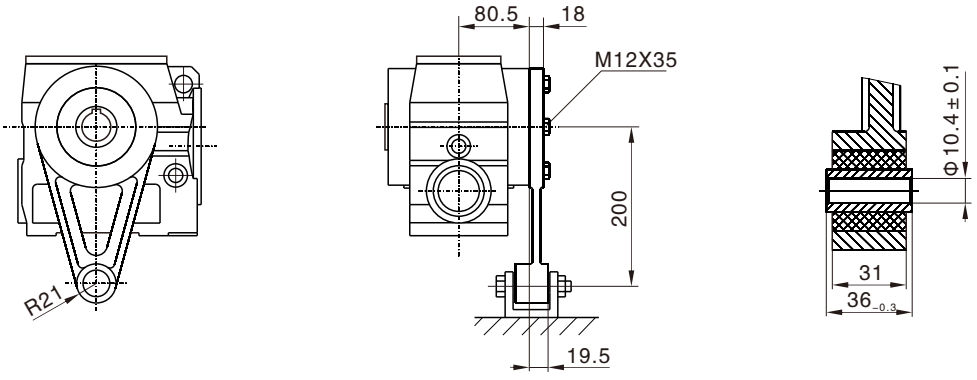

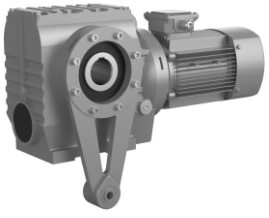

WS..67WR37

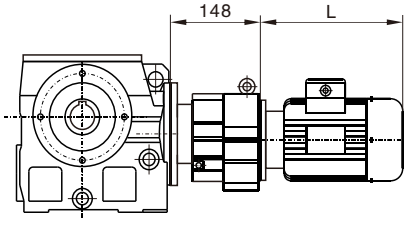

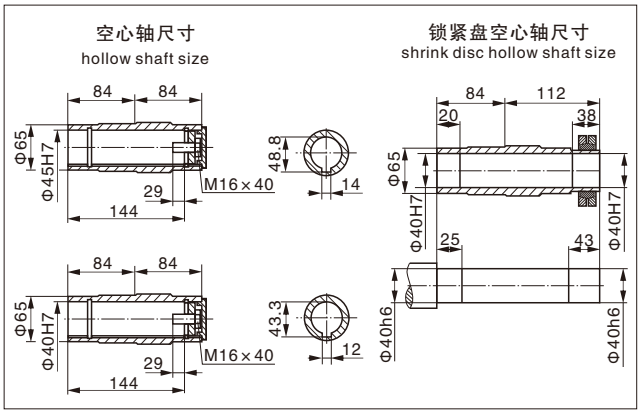

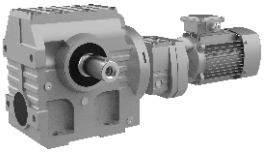

WS..S67

输入法兰尺寸详见6~17页
Input flange dimemsion see-refer to 6~17

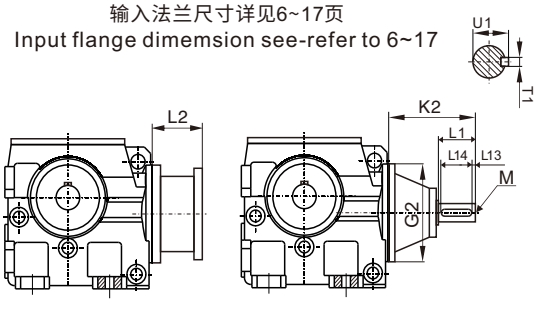

AD 轴输入模块 Input Shaft Kit	D1	G2	K2	L1	L13	L14	M	T1	U1
AD2 (Φ160)	Φ19k6	Φ160	123	40	4	32	M6	6	21.5
AD3 (Φ160)	Φ24k6		159	50	5	40	M8	8	27

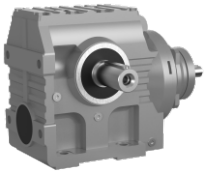

WS77

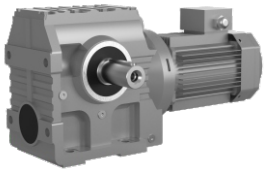

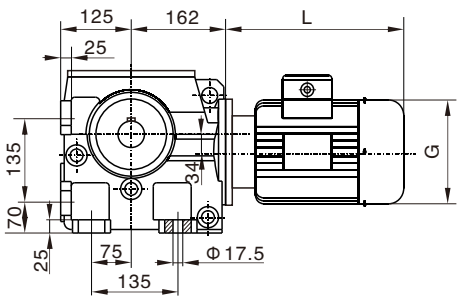

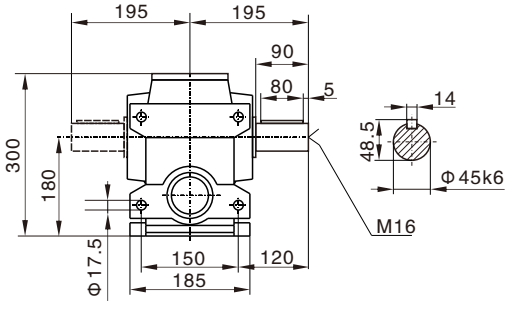

WSA77

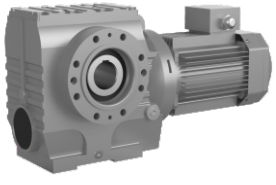

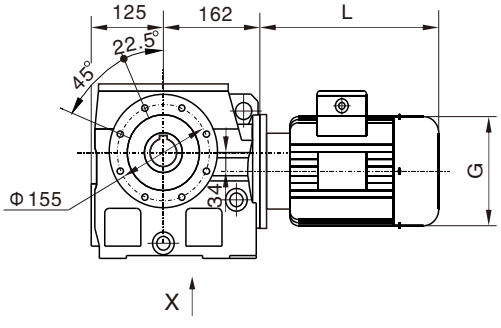

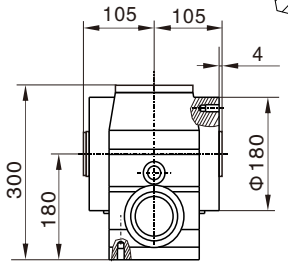

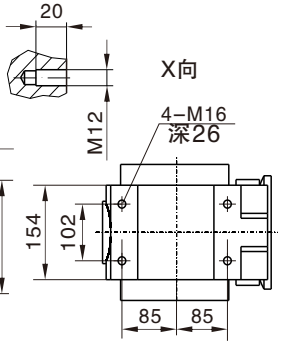

WSF77

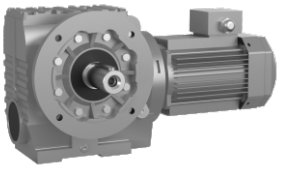

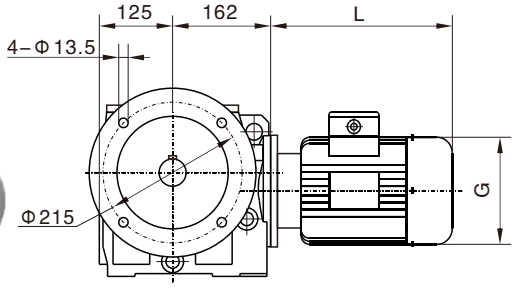

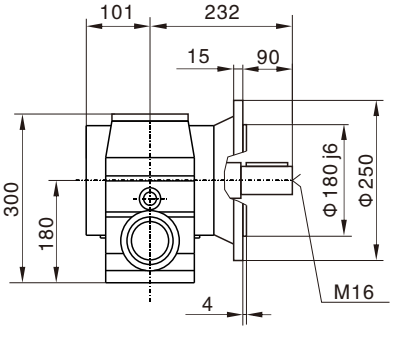

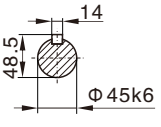

WSAF77

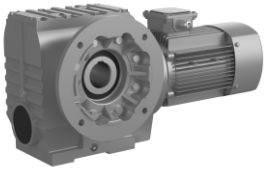

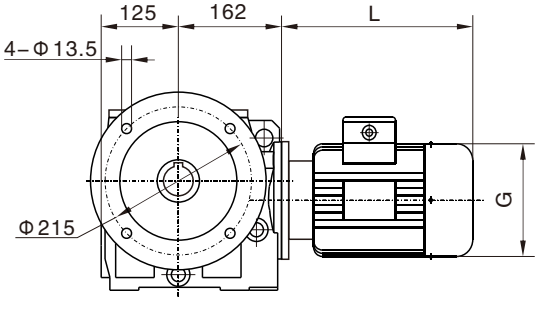

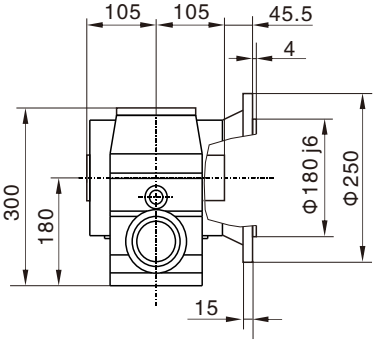

WSAZ77

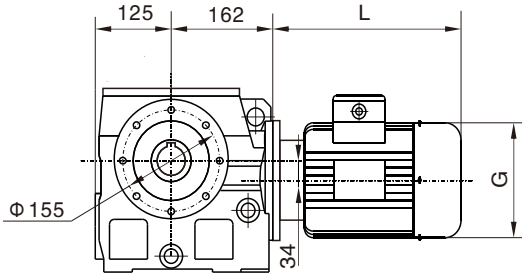

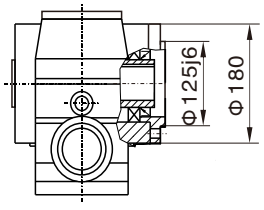

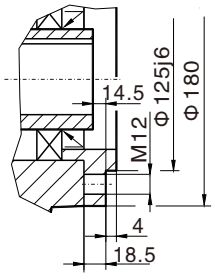

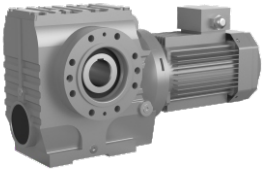

WSAT77

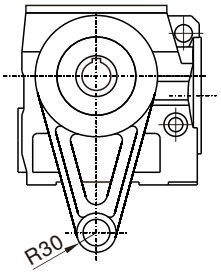

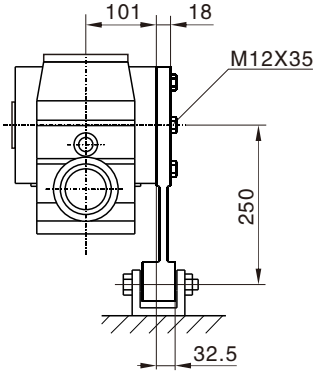

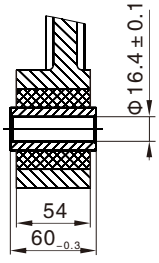

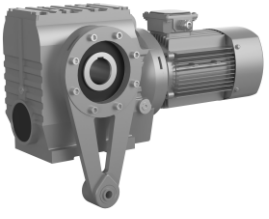

WS..77WR37

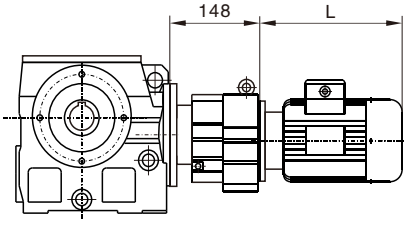

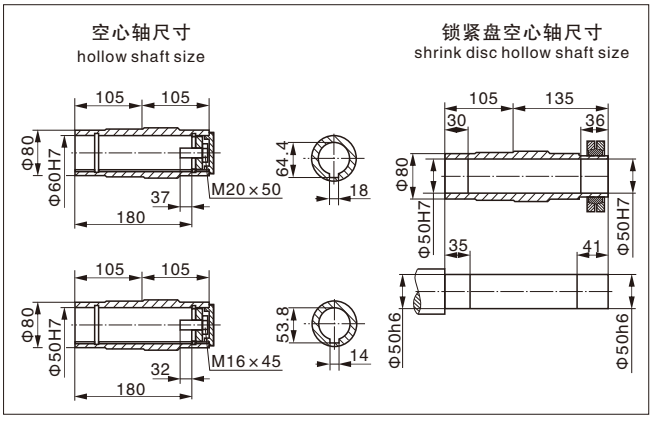

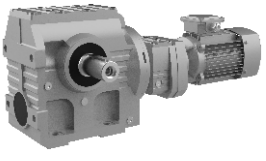

WS..S77

输入法兰尺寸详见6~17页
Input flange dimemsion see-refer to 6~17

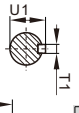

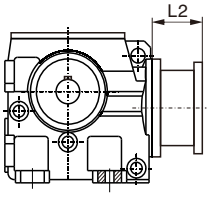

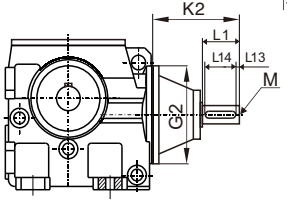

AD 轴输入模块 Input Shaft Kit	D1	G2	K2	L1	L13	L14	M	T1	U1
AD2 (Φ200)	Φ19k6	Φ200	115	40	4	32	M6	6	21.5
AD3 (Φ200)	Φ24k6		151	50	5	40	M8	8	27
AD4 (Φ200)	Φ38k6		224	80	5	70	M12	10	41

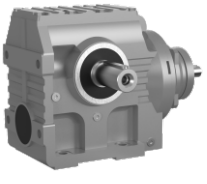

WS87

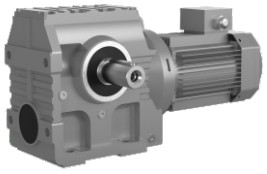

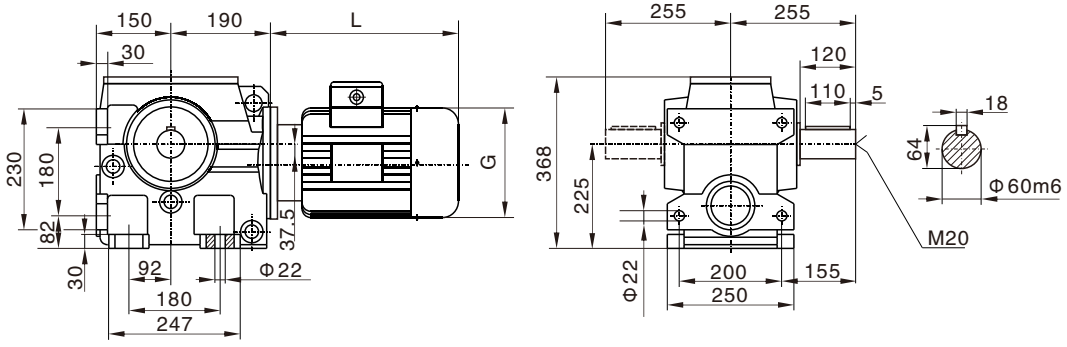

WSA87

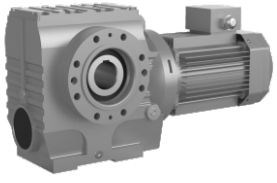

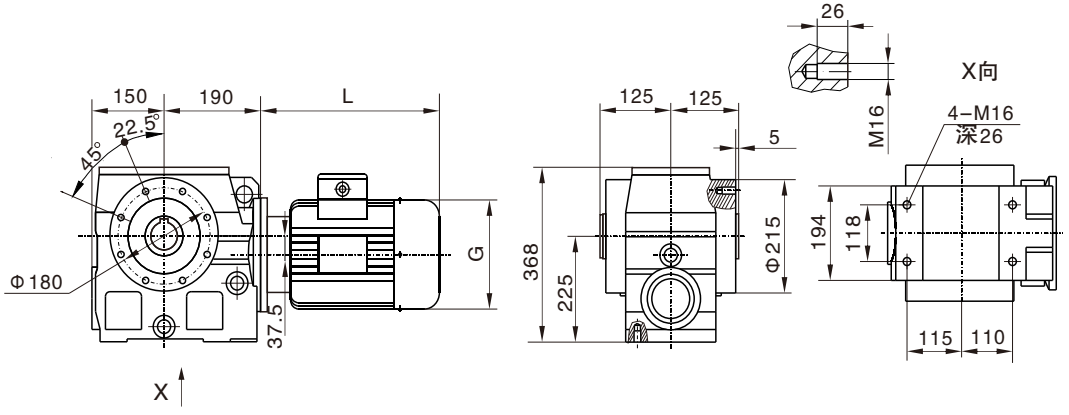

WSF87

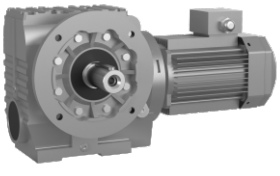

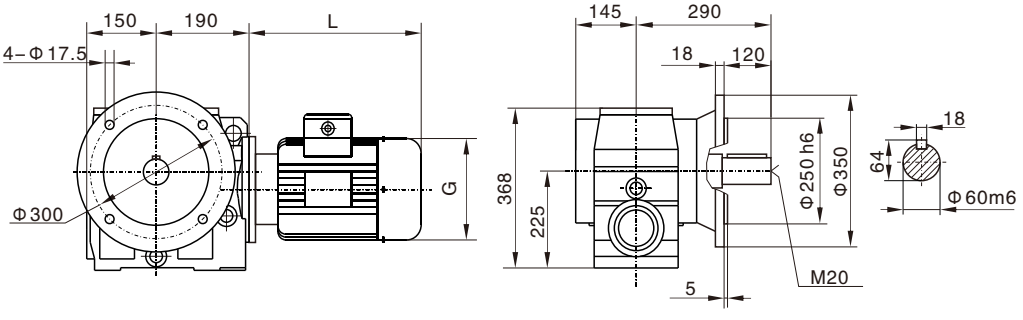

WSAF87

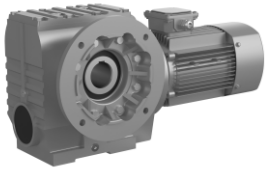

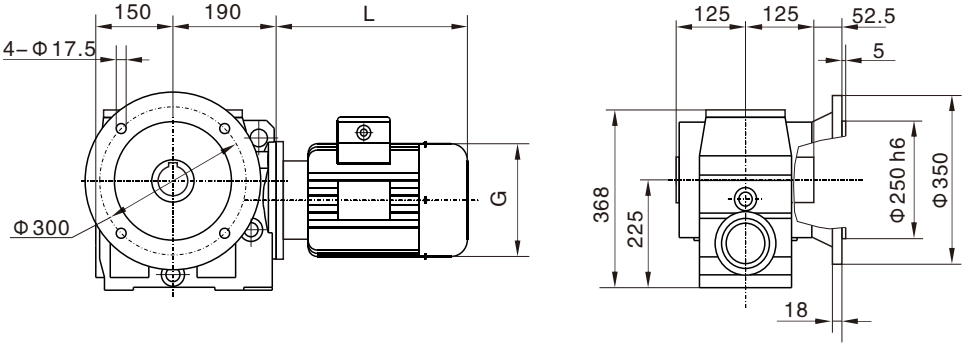

WSAZ87

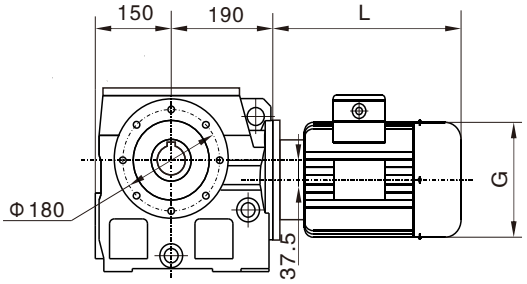

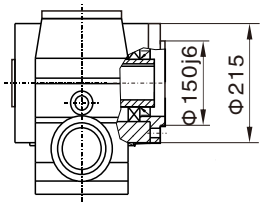

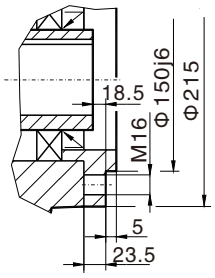

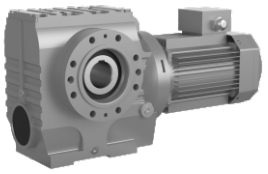

WSAT87

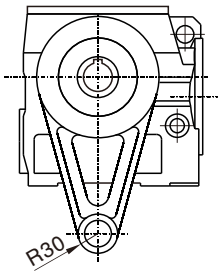

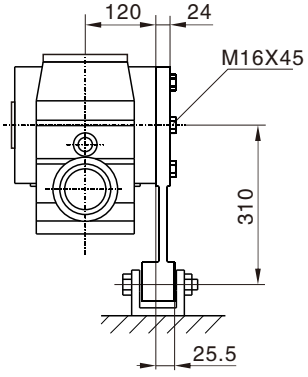

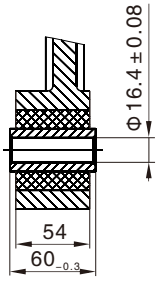

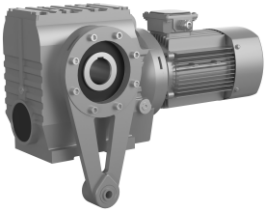

WS..87WR57

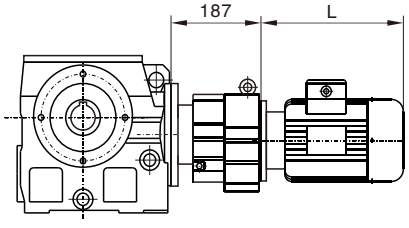

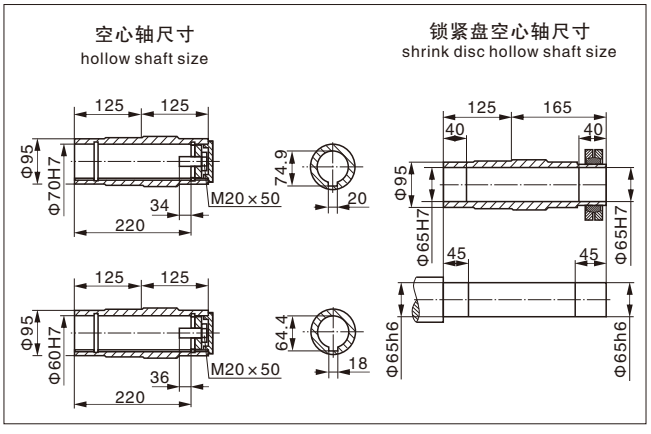

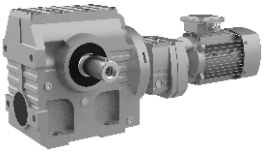

WS..S87

输入法兰尺寸详见6~17页
Input flange dimemsion see-refer to 6~17

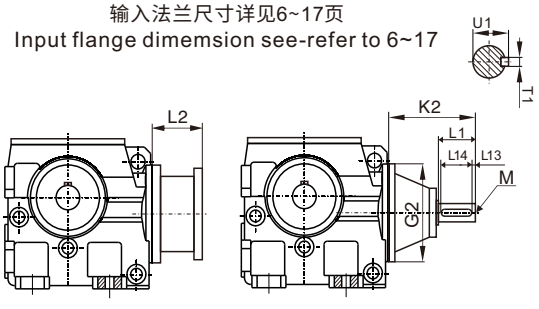

AD 轴输入模块 Input Shaft Kit	D1	G2	K2	L1	L13	L14	M	T1	U1
AD2 (Φ250)	Φ19k6	Φ250	110	40	4	32	M6	6	21.5
AD3 (Φ250)	Φ28k6		156	60	5	50	M10	8	31
AD4 (Φ250)	Φ38k6		219	80	5	70	M12	10	41
AD5 (Φ250)	Φ42k6		292	110	10	70	M16	12	45

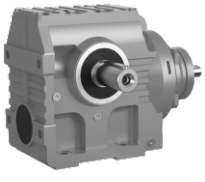

WS97

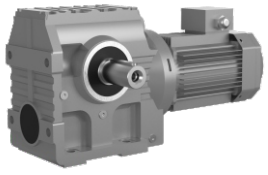

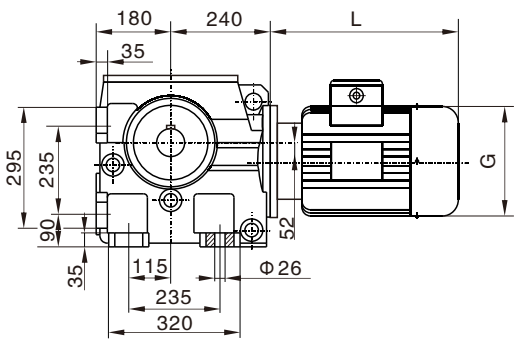

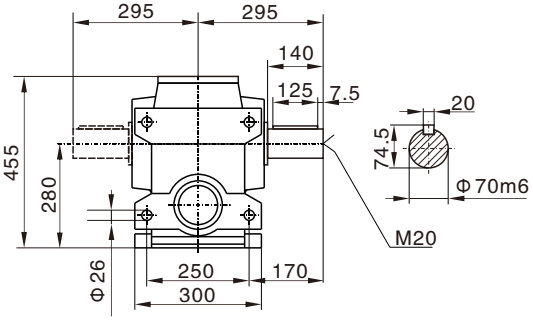

WSA97

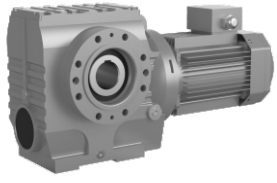

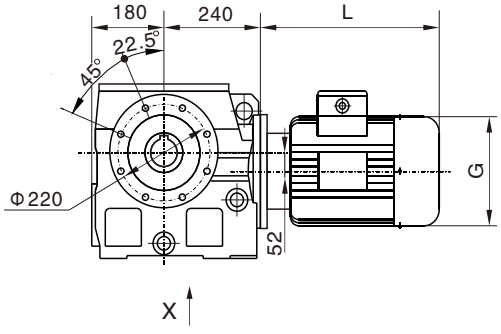

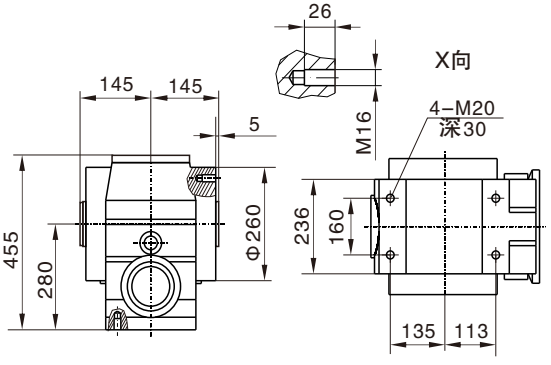

WSF97

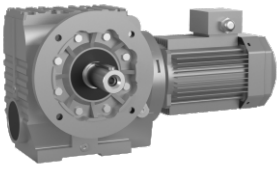

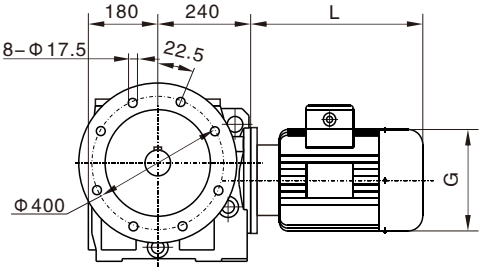

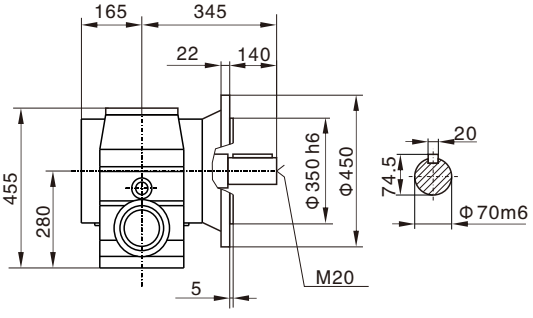

WSAF97

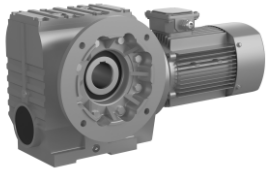

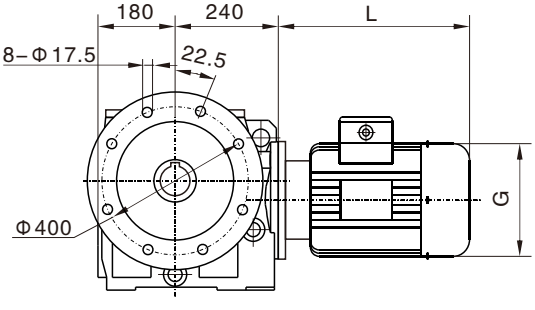

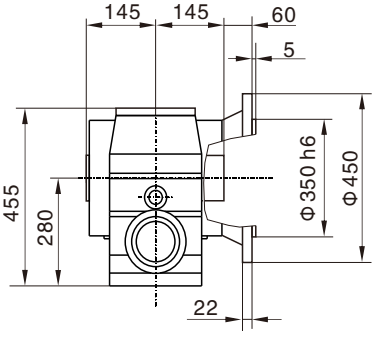

WSAZ97

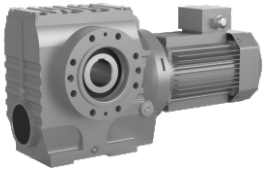

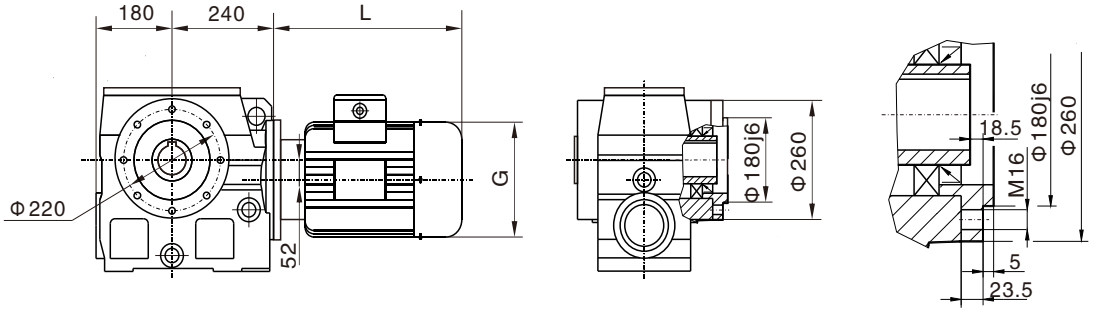

WSAT97

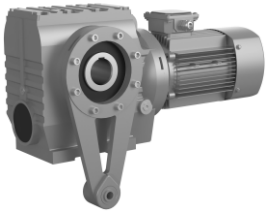

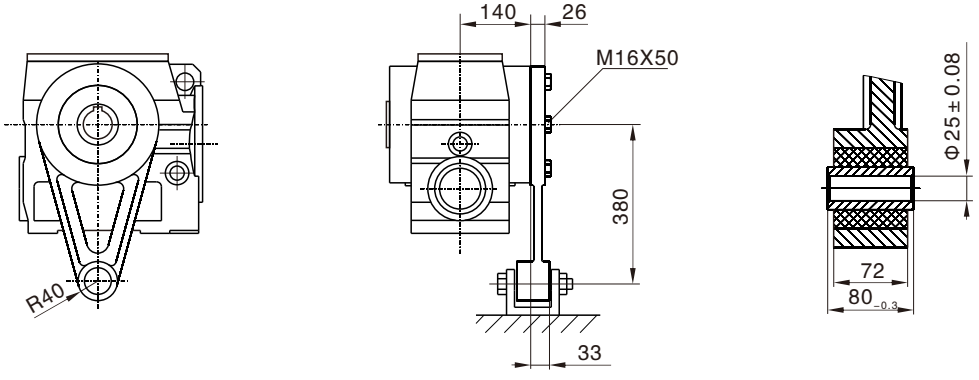

WS..97WR57

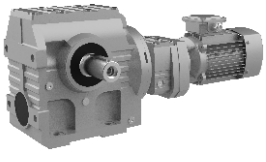

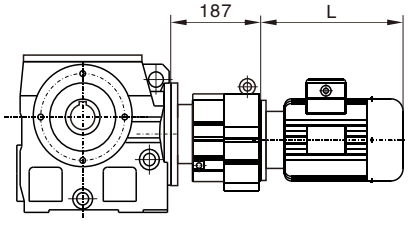

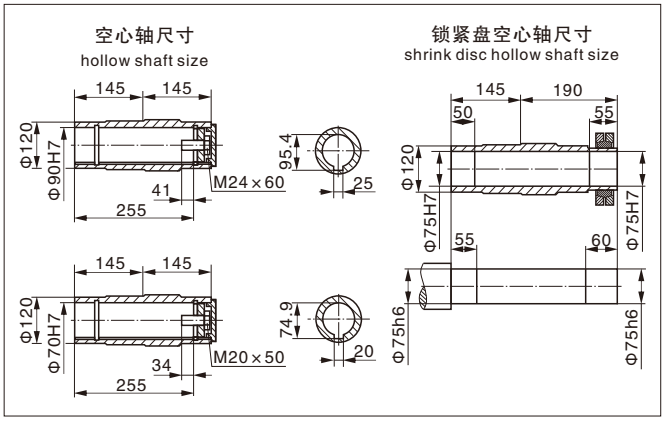

WS..S97

输入法兰尺寸详见6~17页

Input flange dimemsion see-refer to 6~17

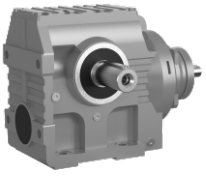

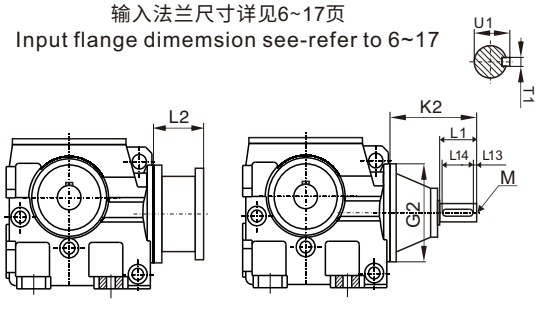

AD 轴输入模块 Input Shaft Kit	D1	G2	K2	L1	L13	L14	M	T1	U1
AD3 (Φ300)	Φ28k6	Φ300	151	60	5	50	M10	8	31
AD4 (Φ300)	Φ38k6		214	80	5	70	M12	10	41
AD5 (Φ300)	Φ42k6		287	110	10	70	M16	12	45
AD6 (Φ300)	Φ48k6		327	110	10	80	M16	14	51.5

减速机润滑与维护 Lubrication and maintenance of gearbox

一、润滑油表 Lubricant table

减速机型号 Type	环境温度 Ambient temperature (°C)	标准润滑油 DIN(ISO)API	粘度指标 ISO,SAE,NLGI	Mobil	Shell	bp	FUCHS	长城	KunLun 昆仑	Sinopec
WR.. WK.. WF..	0 +40	CLP(CC)	VG220					CKD 220	CKD 220	
	-20 +80	CLP PG	VG220	Mobil Glygoyle 220	Shell Omala S4 WE 220	BP Enersyn SG-XP 220	Renolin PG 220			
	-20 +60	CLP HC	VG220	Mobil SHC 630	Shell Omala S4 GX 220		Renolin UniSyn CLP 220			
	-40 +40		VG150	Mobil SHC 629	Shell Omala S4 GX 150		Renolin UniSyn CLP 150			
	-20 +25	CLP(CC)	VG150	Mobilgear 600 XP 150	Shell Omala S2 G 150	BP Energol GR-XP 150	Renolin CLP 150			
	-40 +20	CLP HC	VG68	Mobil SHC 626	Shell Morlina S4 B 68		Renolin UniSyn CLP 68			
	-40 0		VG32	Mobil SHC 624	Shell Corena S4 R 32		Renolin UniSyn OL 32			
WS..	0 +40	CLP(CC)	VG680	Mobilgear 600 XP 680	Shell Omala S2 G 680	BP Energol GR-XP 680	Renolin PG 680			CKE320/ CKE460
	-20 +80	CLP PG	VG680	Mobil Glygoyle 680	Shell Omala S4 WE 680	BP Enersyn SG-XP 660	Renolin PG 680			
	-20 +60	CLP HC	VG460	Mobil SHC 634	Shell Omala S4 GX 460		Renolin UniSyn CLP 460			
	-40 +30		VG150	Mobil SHC 629	Shell Omala S4 GX 150		Renolin UniSyn CLP 150			
	-20 +10	CLP(CC)	VG150	Mobilgear 600 XP 150	Shell Omala S2 G 150	BP Energol GR-XP 150	Renolin CLP 150			
	-20 +40	CLP PG	VG220	Mobil Glygoyle 220	Shell Omala S4 WE 220	BP Enersyn SG-XP 220	Renolin PG 220			
	-40 +20	CLP HC	VG68	Mobil SHC 626	Shell Morlina S4 B 68		Renolin UniSyn CLP 68			
	-40 0		VG32	Mobil SHC 624	Shell Corena S4 R 32		Renolin UniSyn OL 32			

注：不同的润滑油禁止相互混合使用
Note: Different lubricant can not be mixed in use.

二、减速机维护 Gearbox maintenance

1. 为了延长减速机的使用寿命,使用单位应有合理的使用维护规章制度,对减速机运转情况和维护中发现的问题进行记录
2. 新机器在使用600小时或三个月后请更换润滑油。以后每半年至一年更换一次润滑油。定期检查油位、油质，并及时补充或更换。
3. 更换润滑油时要放干净减速机内的脏油并清洗干净。不同型号不同品牌的润滑油切记不可混用。
4. 三年内对减速机轴承进行检查,及时更换有磨损的轴承。
5. 油封的使用寿命与工作环境等因素密切相关,寿命很难确定,只有根据需要情况更换。通常每月检查一次。

1. In order to prolong the service life of reducer, the using regulation for how to use and maintain the reducer; it should problems found during the maintenance.
2. The new machine is used for 600 hours or after three months, please replace the lubricant. Afterwards, change the lubricant after six months to one year. Regularly check the oil level, oil quality, and replenish or replace in a timely manner.
3. When changing the lubricant, it is necessary to draw off the dirty oil completely and clean thoroughly in the reducer.Different types and brands of lubricating oil can not be mixed in use.
4. The inspection of reducer bearings should be carried out within three years, replace the worn bearings in a timely manner.
5. The service life of the oil seal is closely related to the factors such as work environment, life period is very difficult to determine; the oil seal needs to be replaced according to the actual circumstance. Usually check once a month.

减速器常见故障、原因、措施 Common faults, causes and measures of gearbox

故障 Malfunction	原因 Causes	措施 Measurs
减速器漏油 Oil-lead lf aear unit	箱体盖或者联接处的密封不良 Sealing at cover and conneetion notin good stare	检查密封和连接处，如果必要的话，更换新的。将连接处密封好。 Checd air-proofand conneetion part,replace then if necessary,and seal up connection part.
	油封漏油 Oil seal leaks oil.	和售后服务部联系，换新的油封。 Please contact after sales service department to replace it with new oil seal.
油中有水 Water in oil	油中有杂物 Mixer in oil	用试管检查油的状态是否有水份存在。实验室分析油。 Classify if there is water in lil by using tube, Analyse oil in laboratory.
	润滑油冷却器或者冷却螺旋管失效 Cooling coil is lf mal-fanction	和售后服务部联系，找出并修理漏油之处，更换冷却器或者螺旋管。 Consult after-sales department,Find ort and repair leakage place,Replace cooling coil.
	减速机表面受机器间通风过来的凉气而产生凝露 Cool air will cause water drop in gear unit	用适合的保温材料将减速机保护起来，关闭空气的出口或者在结构上改变其方向。 Shelter gear units with proper.
轴承处的振幅升高 Swing at bearing higher	轴承损坏 Bearingis damaged	和售后服务部联系,检查并按需更换轴承。 Consult after-sales department,Check and replace gears.
	齿轮损坏 Gear is damaged	和售后服务部联系,检查并按需更换齿轮。 Consult after-sales department，Check and replace gears.
止回装置的温度过高，止回功能的失效 Temperature of antibackstop too high and it becomes malfunction	止回装置损坏 Anti-backstop becmes malfunction	和售后服务部联系,检查并按需更换止回装置。 Consult after-sales department,Replace anti-backstop.
轴承温度升高 Bearing temperature rise	箱体里面的油面过高或过低 Oil level is too high or low	在室温下检查油面的高度并按需加油 Checd oil level at room temperature and add pm reduce oil
	油过于陈旧 Oil is used too tong	和客户服务部联系。检查上次换油时间 Consult after-sales department Check the date that oil be replaced last timel.
	油泵的机械故障 Malfunction of oil pump	和客户服务部联系。检查油泵的工作是否正常，修理或换新的油泵 Consult after-sales department Cheek if pump works normally,repair or replace it.
	轴承损坏 Bearings get damaged	和售后服务部联系，查阅操作人员在振动测量中所获得的数据，检查并按需更换轴承。 Consult after-sales department.-look up the date about vibration.-check and replace it on request.

减速器常见故障、原因、措施 Common faults, causes and measures of gearbox

故障 Malfunction	原因 Causes	措施 Measurs
工作温度升高 Working temper ature too high	箱体里面的油面过高 Oil leve is too high	检查油面高度，如果有必要的话进行调整。 Check oil level,and adjust if necessary.
	油过于陈旧 Oil is used too long	和售后服务部联系。检查上一次换油的时间， 如果有必要的话就更换。 Consult after-sales department,Check the date that oil was replaced last time,replace it if necessary.
	通过水冷装置的油流过低， 其原因是滤油器严重堵塞 Oil flux through water cooling devices is too low	清理滤油器 Clean oil filter
	油泵的机械故障，油泵损坏 Malfunction of oil pump oil pump damage	和售后服务部联系。检查油泵的功能是否正常， 修理或者换新油泵。 Consult after-sales department,Check of oil pump works normally,Repair or replace it.
	在配备了风扇的减速机上， 风扇罩和箱体严重污染 Enteance of fan shield and housing polluted seriously	清理风扇罩和箱体 Cleanse fan shield and housing.
	配备了冷却螺旋管的减速机， 冷却螺管里面结垢 Residues in cooling coil	和售后服务部联系。清理或者更换螺旋管。 Consult after-sales department,Clean or replace cooling coil.
在减速机的紧固件处有大的噪声 High noise at tightening parts	紧固件松动了 Loose of tightening parts	将螺栓/螺母拧紧到规定的扭矩。 更换损坏了的螺栓、螺母。 Tighten nut bolt to correct stare Replace damagde nut/bolt
减速机的噪声变化 Changing noise	齿轮的轮齿发生了损坏 Teeth of gears get damaged	和客户服务部联系。检查所有零件上的齿， 更换损坏了的零件。 Consult after-sales department Check teeth of gears and replace damaged ome.
	轴承间隙过大 Clearance of bearings too big	和客户服务部联系。调整轴承间隙。 Consult after-sales department Adjust the clearance of bearings
	轴承损坏 Bearings get damaged	和客户服务部联系。更换坏的轴承。 Consult after-sales department Replace damaged bearings

售后服务 After-sales service

尊敬的客户，感谢您选用WUMA品牌的产品，您在使用过程中如出现质量问题，请不要先拆卸零件，应说明具体情况后与本公司售后服务部联系，说明现象后，确认问题所在，以便我们更好地为您服务。

Dear respected clients, thank you for choosing products of WUMA brand.If you come across any quality problems during your use, please do not demount accessories and should report specific circumstances to our after sales department so that we are able to offer better service for you.

型号规格/Model and specification _____

出厂日期/Ex-factory date _____

编　号/NO. _____

已使用时间/Time used _____

使用场合和主机名称
Application scope and name of host machine _____

主机生产单位/Production unit of host machine _____

用户单位/User unit _____

地址/ADD _____

电话/Tel _____

传真/Fax _____

邮编/P.C _____

联系人/Contact person _____

质量问题 Quality problems

备忘录

备忘录

备忘录

浙江午马传动有限公司
ZHEJIANG WUMA DRIVE CO.,LTD.

地址/Add:
浙江省丽水市青田县东源镇项村工业区10号
No. 10, Xiangcun Industrial Zone, Dongyuan Town,
Qingtian County, Lishui City, Zhejiang, China
323900

销售部/Domestic Sales Department:
0578-6933687/0578-6933677
外贸部/Foreign Trade Department:
0577-56782096

E-mail: wuma@zjwuma.com
zjwuma@zjwuma.com

www.zjwuma.com
www.wumareducer.com