SIZE:A4小册子-12P-2023-5-10

PL GRILL WĘGLOWY Z TERMOMETREM
EN CHARCOAL BBQ GRILL
DE HOLZKOHLEGRILL
RU ГРИЛЬ-БАРБЕКЮ УГОЛЬНЫЙ
UA ГРИЛЬ ВУГІЛЬНИЙ
LT ANGLINIS GRILIS
LV KOKOGLU GRILS
CZ GRIL NA DŘEVĚNÉ UHLÍ
SK GRIL NA DREVENÉ UHLIE
HU FAszÉN GRILL
RO GRATAR CARBUNI
ES BARBACOA DE CARBÓN Y LENA
FR BARBECUE CHARBON DE BOIS
IT GRIGLIA A CARBONE
NL HOUTSKOOLGRILL
GR ΣΧΑΡΑ ΜΕ ΚΑΡΒΟΥΝΟ

Pastime

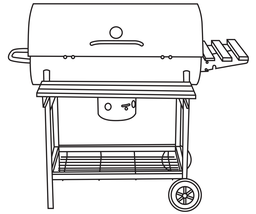

INSTRUKCJA OBSŁUGI 1

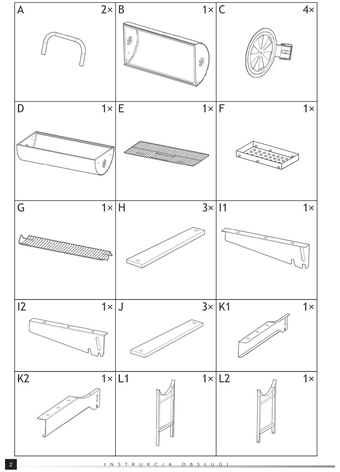

INSTRUKCJA OBSŁUGI 2

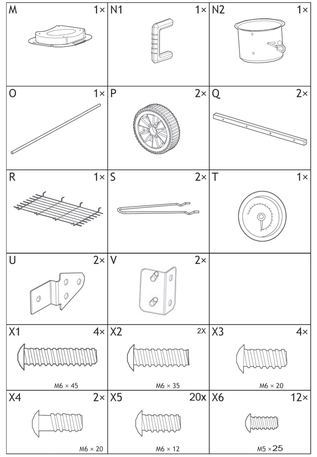

INSTRUKCJA OBSŁUGI 3

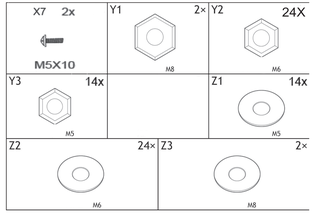

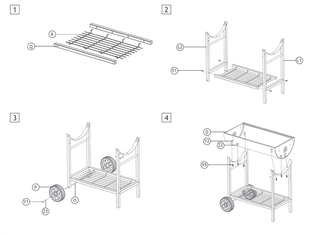

INSTRUKCJA OBSŁUGI 4

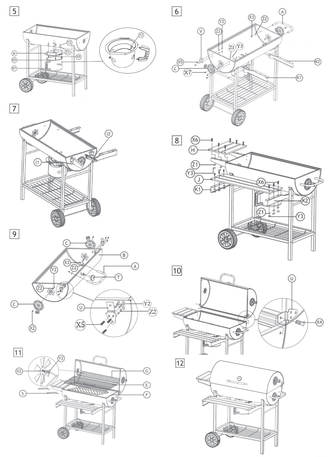

INSTRUKCJA OBSŁUGI 5

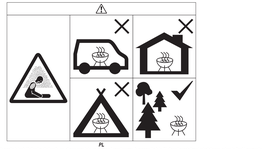

PL

Nie używaj grilla w pomieszczeniach zamkniętych lub mieszkalnych, np. domy mobilne, przyczepy kempingowe, kamping, łodzie. Niebezpieczeństwo śmiertelnego zatrucia tlenkiem węgla.

EN

Do not use barbecue in confined and/or habitable space e.g. houses, tents, caravans, motor homes, boats. Danger of carbon monoxide poisoning fatality.

DE

Verwenden Sie den Grill nicht in engen und/oder bewohnbaren Räumen, z. Häuser, Zelte, Wohnwagen, Wohnmobile, Boote. Todesgefahr durch Kohlenmonoxidvergiftung.

RU

Не используйте барбекю в обжимочно тайбо предпочтению для проживания пространство, напр. Здания, кемпинг, караваны, автобусами, чаяны. Небезопасно отравление угарным газом со смертельным исходом.

UA

Не використовуйте барбекю в обмеженому тайбо предпочтенню для проживання простір, напр. Будинки, кемпінг, каравани, автобусами, чаяни. Небезпека отруєння чадним газом з смертельним результатом.

LT

Nenaudokite kepsninės uždaroje ir (arba) gyvenamoje vietoje, pvz. namai, palapinės, karavanai, namelai arl rėtų, valtys. Apsinuodijimo anglies monoksidu, kyla mirtinas pavojus.

LV

Neizmantojiet grilu slēgtās vietās vai apdzīvojamās telpās, piemēram, mājas, telts, treileri, kemperi, laivas. Nāves risks saindēšanās ar oglekļa monoksīdu dēļ.

CZ

Nepoužívejte gril v omezených a/nebo obytných prostorech, např. domy, stany, karavany, obytné vozy, lodě. Nebezpečí smrtelné otravy oxidem uhelnatým.

SK

Grilovanie nepoužívajte v obmedzených a/alebo obývateľných priestoroch, napr. domy, stany, karavany, obytné autá, člny. Nebezpečenstvo smrtiaceho otravy oxidom uhličitým.

HU

Ne használjon grillezést zárt és/vagy lakható helyen, pl. házak, sátrak, lakókocsik, lakóautók, csónakok. Szén-monoxid-mérgezés miatt halálos kimenetű veszély.

RO

Nu folosiți grătar în spații închise și/sau locuibile, de ex. case, corturi, rulote, caravane, bărci. Pericol de mortalitate prin intoxicație cu monoxid de carbon.

ES

No utilice barbacoas en espacios reducidos y/o habitables, p. casas, tiendas, caravanas, autocaravanas, barcos. Peligro de muerte por envenenamiento por monóxido de carbono.

FR

N'utilisez pas le barbecue dans un espace confiné et/ou habitable, par ex. maisons, tentes, caravanes, camping-cars, bateaux. Danger de mort par empoisonnement au monoxyde de carbone.

IT

Non utilizzare il barbecue in spazi ristretti e/o abitabili, ad es. case, tende, roulotte, camper, barche. Pericolo di morte per avvelenamento da monossido di carbonio.

NL

Gebruik de barbecue niet in een besloten en/of bewoonbare ruimte, b.v. huizen, tenten, caravans, campers, boten. Gevaar voor dodelijke koolmonoxidevergiftiging.

GR

Μη χρησιμοποιείτε ψησταριάνα σε περιορισμένο ή/και κατοικήσιμο χώρο π.χ. σπίτια, σκηνές, τροχόσπιτα, μηχανοκίνητα σπίτια, βάρκες. Κίνδυνος θανατηφόρου δηλητηριάσεις από μονοξείδιο του άνθρακα.

INSTRUKCJA OBSŁUGI 6

PL

INSTRUKCJA UŻYTKOWANIA GRILLA

UWAGA! Grill może być bardzo gorący, nie przesuwać podczas pracy!
Nie używać wewnątrz pomieszczeń!
UWAGA! Nie używać spirytusu ani benzyny do rozpalania, oraz przenoszenia zapalonego grilla! Ryzyko poważnego uszkodzenia ciała!
OSTRZEŻENIE! Chronić przed dostępem dzieci i zwierząt domowych!

Mocno i pewnie ustawiony brulaster grill ustawić na poziomym, równym i stabilnym podłożu.
Maksymalne obciążenie rusztu: 2,7 kg.
Wymiary grilla: 104 x 68 x 94 [cm].
Nie zostawiać grilla bez nadzoru, jeśli nie nacisnęło znajduje się zwenczół.
Uchwyt rozgrzewego rusztu chwytać przez rękawice ochronne, mogą nie chwytać niezawodnego dłoni.
Przy zakończeniu grillowania (ze węgiel wodą lub zakopać w ziemi.
Pozostawienie żaru w paleniska grozi pożarem!
Przy pierwszym użyciu grill powinien być rozgrzany, a palenie otrzymywane w formie rozżarzonej, aby uniknąć ryzyka pęknięcia szkła termometru spowodowanego szokiem.
Jako paliwo stosować węgiel drzewny lub brykiety węgla drzewnego. Maksymalna ilość paliwa nie może być wyższa niż poziomicz mosy paleniska. Paliwo nie może wystawać ponad górną krawędź paleniska.
Rozpalać używając specjalnych zapałek elektr. Nie polepszać alcohol ani benzyny!
Nie przyczyniać zatrzymać palenie nie polecje się powietrza pogoda.

EN

INSTRUCTIONS FOR OPERATION OF THE GRILL

ATTENTION! The grill may be very hot, do not move it during work!
Do not use the grill in interiors!
ATTENTION! Do not use spirit or gasoline to start or to restart fire! Use solely kindling matches! Risk of serious injury!
WARNING! Protect from children and household animals!

Place the grill, tightened securely with screws, on a flat, even and stable surface.
Maximum load of the grill: 2,7 kg.
Dimensions of the grill: 104 x 68 x 94 [cm].
Do not leave the grill unattended, if there is fixed on it.
Hold the handles of a hot grill with protective gloves, do not ever do that with unprotected hands.
Once grilling has finished, extinguish the embers with water or bury in the ground.
Leaving embers in the fire pit is a fire hazard!
When the grill is used for the first time, it should be hot and the fuel should be left burning for at least 30 minutes before grilling.
Use only charcoal or briquettes as fuel. Maximum amount of fuel must not exceed the capacity of the bowl. The fuel must not exceed the upper edge of the bowl.
Start the grill using special solid kindling. Place a couple of coal briquettes on the kindling and light a match. Once the fuel is on fire, add the required amount of fuel.
Do not prepare food before the fuel is covered with a layer of ash.

DE

NUTZUNGSHINWEISE FÜR DEN GRILL

HINWEIS! Der Grill kann sehr heiß sein; während des Funktionsbetriebes nicht verschieben!
Nicht innerhalb von Räumen verwenden!
WARNUNG! Verwenden Sie keinen Spiritus oder Benzin zum Anzünden bzw. zum erneuten Anzünden nach dem Erlöschen! Es sind ausschließlich Anzünder entsprechend der Norm EN 1860-3 zu verwenden!
WARNUNG! Vor dem Zugriff von Kindern und Haustieren schützen!

Der fest und sicher verschraubte Grill ist auf einem horizontalen, ebenen und stabilen Untergrund aufzustellen.
Maximale Belastung des Rostes: 2,7 kg.
Abmessungen des Grills: 104 x 68 x 94 [cm].
Die Lage des Rostes darf nicht verändert werden, wenn sich auf dem Rost Lebensmittel befinden!
Der Griff des erhitzten Rostes ist nur mit Schutzhandschuhen anzufassen und niemals mit bloßer Hand.
Nach Beenden des Grillens muss man die Glut mit Wasser löschen oder in der Erde vergraben.
Es besteht Brandgefahr, wenn die Glut in der Feuerstelle verbleibt!
Bei erstmaligem Gebrauch muss der Grill ausreichend heiß sein. Mindestens von dem Zuschauen von Spiraxx schon vorgewärmt und der Brennstoff gefüllt sein.
Als Brennstoff verwendet man Holzkohle oder Holzkohlebriketts. Die maximale Brennstoffmenge darf die Höhe der Schale nicht überschreiten. Der Brennstoff darf nicht über den oberen Rand der Feuerungsschale hinausstehen.
Zum Anzünden verwendet man spezielle Anzünder in kleiner Form. Auf den Anzünder werden dann ein paar Kohlebriketts gelegt und mit einem Streichholz angezündet. Nach Feuer den Brennstoff ergänzt, kann man noch Brennstoff in gewünschter Menge nachfüllen.
Erst wenn der Brennstoff einen Aschebelag hat, kann man mit der Zubereitung der Speisen beginnen.

RU

ИНСТРУКЦИЯ ПО ЭКСПЛУАТАЦИИ ГРИЛЯ-БАРБЕКЮ

ВНИМАНИЕ! Гриль-барбекю может быть очень горячим, поэтому запрещается перемещать его во время использования!
Не использовать внутри помещений!
ПРЕДУПРЕЖДЕНИЕ! Запрещается использовать бензин для розжигания или повторного розжигания спирт, если он попал! Используйтесь только растопки соответствующие стандарту EN 1860-3!
ПРЕДУПРЕЖДЕНИЕ! Хранить в недоступном для детей и домашних животных месте!

Сильно и надежно закреплённый гриль-барбекю установить на горизонтальной, ровной и стабильной поверхности.
Максимальная нагрузка на решетку: 2,7 кг.
Размеры гриля: 104 x 68 x 94 [см].
Не оставлять гриль без присмотра, если на нем находится посуда!
Ручку разогретой решетки можно брать только в защитных перчатках, запрещено брать не голыми руками.
По окончании приготовления нужно необходимо залить водой или закопать в землю.
Если еще осуществлять в наших. Это может привести к пожару!
При первом использовании гриль должен быть разогретым, а перед приготовлением пищи должно сгореть топливо, чтобы не допустить растрескивания стекла термометра.
В качестве топлива следует использовать древесный уголь или брикеты древесного угля. Максимальное количество топлива не может быть больше, чем высота чаши гриля. Топливо не должно выступать за верхний край.
Для розжигания использовать специальные твердые растопки. Положить на растопку несколько угольных брикетов и зажечь их. Когда топливо воспламенится, досыпать требуемое количество топлива.
Не готовить пищу, пока уголь не покроется слоем пепла.

UA

ІНСТРУКЦІЯ З ЕКСПЛУАТАЦІЇ ГРИЛЯ-БАРБЕКЮ

УВАГА! Гриль-барбекю може бути дуже гарячим, тому забороняється переносити його під час використання!
Не використовувати всередині приміщень!
ПОПЕРЕДЖЕННЯ! Заборонено використовувати бензин для розпалювання або повторного розпалювання спирт, якщо він потрапив! Використовуйте тільки растопками, що відповідають стандарту EN 1860-3
ПОПЕРЕДЖЕННЯ! Зберігати в недоступному для дітей і домашніх тварин місці!

Сильно і надійно закріплений гриль-барбекю встановити на горизонтальній, рівній і стійкій поверхні.
Максимальне навантаження на решітку: 2,7 кг.
Розміри гриля: 104 x 68 x 94 [см].
Не залишати топлівника решітки, якщо на ній знаходиться їжа!
Ручку розігрітої решітки можна брати тільки в захисних рукавицях, заборонено брати її голими руками.
Після завершення приготування на грилі стрви, варт необхідно залити водою або закопати в землю.
Якщо ще продовжити використовувати. Це може спровокувати пожежу!
При першому використанні гриль повинен бути розігрітим, а перед приготуванням їжі повинно згоріти паливо, щоб уникнути розтріскування скла термометра.
Паливом може слугувати деревне вугілля або брикети деревного вугілля. Максимальна кількість палива не може бути більшою, чем обіг чаші. Паливо не повинно виступати над верхнім краєм.
Для розпалювання використовувати спеціальні тверді розпалювачі. Покласти на розпалювач кілька вугільних брикетів і запалити його. Коли паливо розпорошилося, досипати необхідну кількість палива.
Не починати готувати страви, поки паливо не покриється шаром золи.

LT

GRILIO NAUDOJIMO INSTRUKCIJA

DĖMESIO! Grilis yra labai karštas, neleisti jo stumdyti vieta darbo metu!
Grilio nenaudoti patalpų viduje!
DĖMESIO! Nenaudoti spirto arba benzino nei grilio užkūrimui ar pakartotinai uždegimui kuriam tik tik tik! Naudoti tik priduria atitinkančią norma EN 1860-3!
DĖMESIO! Saugoti grilio kas vaikų ir namų gyvūnų, kad jie jo neprieitų!

Stipriai ir patikimai varžtais suvaržytą grilį pastatyti ant horizontalaus, lygaus ir stabilaus paginto.
Grilio maksimalus svoris: 2,7 kg.
Grilio matmenys: 104 x 68 x 94 [cm].
Antrieji pusėjoje negalima kaisti, jeigu ant antrieji yra maisto.
Karštą grilio groteles laikyti tik apsaugomis nuo karščio pirštinėmis, niekada – plikoms rankoms.
Baigus grilinti žarijas užpilti vandeniu arba užkasti žemėje.
Palikdami žarijas pakuroje suskaitine gaisro pavojaus galimybę!
Naudojant grilį pirmą kartą, jis turi būti pakankamai karštas, o prieš kepimo jame kuro degimo per maždaužiai 30 minučių jonų pradėjimo? vengti nuskilimo pakaitalas gitaarsu.
Kaip kuro naudoti medžio anglis arba medžio anglies briketus. Maksimalus kuro kiekis negali būti didesnis nei dubens talpa. Kuro negalima kaupti virš viršutinio dubens krašto.
Grilį užkurti taikant specialaus kietas pradžios. Krir prekeivy uždėti keliis medžio anglies briketus ir prakuras uždegti. Kuro pabėgus priidėti norima kuro kiekį.
Kol kepimo anglies neišli matėsi nė kurios neapdengtos jokios skuderiu.

LV

GRILA LIETOŠANAS INSTRUKCIJA

UZMANĪBU! Grills var būt ļoti karsts, nepārvietot darba laikā!
Telpās ieslēgsmi!
UZMANĪBU! Nedrīkst izmantot spirts vai benzīnu aizdegšanai vai atkārtotai aizdegšanai jāsākt! Izmantot tikai kārtīgi! Nopietnas traumas risks!
BRĪDINĀJUMS! Sargāt no bērniem un mājdzīvniekiem dzīvniekiem!

Stipri un drošā veidā izvietot grilu uzstādīt uz horizontālas, gludas un stabilas virsmas.
Režģa maksimālā slodze: 2,7 kg.
Grila izmēri: 104 x 68 x 94 [cm].
Nepieskatīt grilu bez uzraudzības, ja uz tā atrodas gāršāja produkti!
Karstu režģa turēšanu, paņemot ar aizsardzības cimdi, nedrīkst izmantot tikai roku.
Pēc ceptāmas pabeigšanas karstumu nodzēst ar ūdeni vai iesaldē zemē.
Ugunskura atstāšana ir bīstama ugunsgrēka!
Pirmās lietošanas gadījumā grilā jābūt karstām, un ogleņu aizgaisināšanai kurināt ilmā vismaz 30 minūšu laikā pirms ēdiens sagatavošanas.
Kā kurināmais izmantojiet ogles vai ogļu briketi. Degvielas maksimālo daudzumu nevar pārsniegt kurtuves bļodas augstu. Degviela nevar izbīdīt virs kurtuves bļodas augšējās malas.
Aizdedz ūdeņā speciālu cietā ekuru. Uz ekura uzliec ogļu briketes, aizdedz ekuru. Kad degviela ir ieslēgta, pievieno nepieciešamo daudzumu ogļu.
Nedrīkst sagatavot ēdienus, ja ogļainās nav seglā ar pelnu apvalku.

HU

HASZNÁLATI UTASÍTÁS

FIGYELEM! A grill nagyon forró lehet, ne tolgassa munka közben!
Ne használja helyiség belsejében!
FIGYELEM! Ne használjon szeszkazán, vagy benzin a begyújtáshoz, se az újragyújtáshoz, ha az kiment! Csak az szabványnak megfelelő gyújtósokat szabad használni!
FIGYELMEZTETÉS! A kisnebek a gyermekektől és háziállatokat elzárva kell tartani!

A csavarokkal erősen és biztosan összeszerszámozott grill ennek ős stabil aljzata állítsa.
A rost maximális terhelhetősége: 2,7 kg.
A grill méretei: 104 x 68 x 94 [cm].
Ne hagyja felügyelet nélkül a grillezés befejeztével, ha azon ős van!
A rost felforrósodott fogóját védőkesztyűben kell megfogni, sohe nem csupasz kézzel.
A grillezés befejeztével oltsa a parázs vízzel el kell oltani, vagy földbe el kell temetni.
Ha a parázs a tűzhely marad, tűzveszélyt okoz!
Az első használat előtt a grillnek be kell melegednie, a fűszerkoszorúnak pedig ezzel az ideiglenes kell tartania legalább 30 percen keresztül, mielőtt ideszi az étel a grillre.
Tüzelőanyagnak csak szént vagy szénbriketet szabad használni. A tüzelőanyag maximális mennyisége szélesen lehet tálba, mint a tűzön táljának lefogadta. A tüzelőanyag ne áthaljon ki a tűzön táljának felső pereme fölé.
A tüzet speciális szilárd gyújtósok kell meggyújtani. A gyújtósra tegyen néhány szeen faszén briketet, az gyújtós meg a gyújtósi. Amikor a tüzelőanyag meggyúlt, szórja rá a kívánt mennyiségű tüzelőanyagot.
Ne kezdjen ebbe az étel, amíg a tüzelőanyagot hamuréteg nem borítja.

CZ

NÁVOD NA POUŽÍVÁNÍ GRILU

UPOZORNĚNÍ! Gril může být velmi horký, za provozu s ním nemanipulujte!
Gril nepoužívejte uvnitř místností!
UPOZORNĚNÍ! K rozdělání ohně v grilu nebo opětovnému zapálení po vyhasnutí nepoužívejte lihovou nebo benzín! Používejte výhradně podpalovače odpovídající normě EN 1860-3!
VAROVÁNÍ! Nedovolte, aby se v blízkosti grilu zdržovaly děti a domácí zvířata!

Gril, který je pevně a spolehlivě pospojovaný šrouby, postavte na vodorovnou a stabilní podložku.
Maximální zatížení roštu: 2,7 kg.
Rozměry grilu: 104 x 68 x 94 [cm].
Nenechávejte grill bez dozoru, pokud na něm je ještě nedohořelá potravina!
Nové dovolení nikoli ještě roštu, když na na roštu nachází potraviny!
Držadlo rozehřátého roštu chraňte jsou ještě ochrannou rukavicí, nikdy na ruku nesahejte holými rukami.
Po ukončení grillování (ze dřevo) uhasit vodou nebo je zakopejte do země.
Při ponechání žhavých uhlíků v ohniště hrozí nebezpečí požáru!
Při prvním použití by měl grill rozehřát a palivo na mus udržovat žeravé nejmenší 30 minut před grilováním, aby nedošlo k praskání.
Jako palivo používejte dřevené uhlíe dekoz brikety z dřevěného uhlí. Maximální množství paliva nesmíme být vážitko mé objem nádoby kotevska. Palivo nesmí přečnívat ovu horný okraj nádoby kotevska.
Na rozkurvení používejte speciálně pevné podpalovače. Na podpalovač položte několik briket uhlí a podpalovač podpálte. Kad se palivo rozhoří, dosypte palivo na požadované množství.
Pokrmy nepřipravujte dřív, než se palivo pokryje bílým popelem popele.

SK

NÁVOD NA POUŽÍVANIE GRILU

UPOZORNENIE! Gril môže byť veľmi horúci, pri prevádzke s ním nemanipulujte!
Grilovanie nepoužívajte v uzavretých!
UPOZORNENIE! Na rozkurenie ohňa nepoužívajte vodkrtinu, ani benzín! Nikdy nepoužívajte benzín! Používajte výhradne podpalovače zodpovedajúce norme EN 1860-3!
VAROVANIE! Nedovoľte, aby sa v blízkosti grilu zdržovali deti a domáce zvieratá!

Grill, ktorý je pevne a spoľahlivo pospojený skrutkami, postavte na vodorovnú a stabilnú podložku.
Maximálne zaťaženie rošta: 2,7 kg.
Rozmery grilu: 104 x 68 x 94 [cm].
Nenechávajte grill bez dozoru, keď na na rošte nachádzajú potraviny!
Držadlo rozohriatého rošta chránte ste ako ochranné rukavice, nikdy na ruku nesahajte holými rukami.
Po ukončení grilovania palivo uhasite vodou alebo ju zakopte do zeme.
Pri ponechaní žeravej pahreby v ruinovisku hrozí nebezpečenstvo požiaru!
Pri prvom použití sa musí grill rozohriať a palivo sa musí udržiavať žeravé najmenej 30 minút pred grilovaním, aby nedošlo k praskaniu.
Ako palivo používajte drevené uhlie alebo briety z dreveného uhlia. Maximálne množstvo paliva nesmie byť vážitko mé objem nádoby kotevska. Palivo nesmie prečnievať ovu horný okraj nádoby kotevska.
Na rozkurenie používajte špeciálne pevné podpalovače. Na podpalovač položte niekoľko briket uhlia a podpalovač podpáľte. Keď sa palivo rozhorí, dosypte palivo na požadované množstvo.
Pokrmy nepripravujte skôr, kým sa palivo nepokryje bielym popolom popola.

ES

INSTRUCCIONES DE USO DEL ASADOR

ATENCIÓN! El asador puede estar muy caliente, ¡no lo muevo durante el trabajo!
¡No lo utilice en interiores!
ATENCIÓN! No use alcohol ni gasolina para encender y encender de nuevo el material combustible apagado! ¡Use únicamente encendedjas que cumplan los requisitos de la norma EN 1860-3!
ADVERTENCIA! Protejo el asador ante niños y animales!

Coloque el asador, ensamblado de una manera segura con tornillos, en una superficie plana y estable.
La carga máxima de la parrilla: 2,7 kg.
Dimensiones del asador: 104 x 68 x 94 [cm].
¡No cuelgue la posición de la parrilla, si hay alimentos colocados sobre ella!
Sujete las asas de la parrilla caliente con guantes de horno, nunca con las manos desnudas.
Tras la cocina, apague las brasas con agua o entierrelas.
¡Si no lo hace, las brasas pueden provocar un incendio!
Antes de usar el asador por vez primera es necesario calentarlo y el material combustible debe mantenerse ardiendo por al menos 30 minutos antes de preparar alimentos en el asador.
Como material combustible use carbón o briquetas de carbón. La cantidad máxima de material debe mantener el material combustible no debe exceder la capacidad de la escudilla del asador. El material combustible no debe salir por encima del borde superior de la escudilla del asador.
Para encender el material combustible, use encendedores sólidos especiales. Coloque unas briquetas de carbón y encienda la encendeja. Cuando el material combustible empiece a quemarse, agregue la cantidad requerida del material combustible.
No prepare alimentos antes de que el material combustible se cubra con una capa de ceniza.

FR

MODE D'EMPLOI GRILLE

REMARQUE! Barbecue peut être très chaude, ne pas bouger pendant le fonctionnement!
Ne pas utiliser à l'intérieur!
REMARQUE! Ne pas utiliser d'alcool ou de l'essence pour enflammer et rallumer après l'extinction! Utilisez uniquement des allumeurs conformes à la norme EN 1860-3!
ATTENTION! Tenir hors de portée des enfants et des animaux!

La grille vissée et bien stable doit être située sur une surface horizontale, plane et stable.
La grille a une charge maximale de 2,7 kg.
Les dimensions de la grille 104 x 68 x 94 [cm].
Ne laissez pas la grille sans surveillance, si elle fait le jeu!
La poignée de grille chaude doit être attrapée avec des gants de protection, ne jamais tenir la main nue.
Après la fin de la cuisson éteindre le feu avec de l'eau ou l'enfouir dans le sol.
En laisser de la chaleur dans le grille est pouvoir provoquer un incendie!
Lors de la première utilisation, la grille doit être chauffée et le combustible gardé dans un brûleur pendant au moins 30 minutes avant de commencer à cuisiner.
Le charbon de bois doit être utilisé comme carburant ou briquettes de charbon. La quantité maximale de carburant ne peut pas être supérieure à la capacité de la cuve du bol. Le carburant ne doit pas dépasser le bord supérieur de la cuve.
Rallumer à l'aide de solides spéciales allumettes. Cela doit ouvrir sur les briquettes de charbon et le mettre le feu au bois d'allumage. Lorsque les carburant est déjà fumé, parsemer la quantité désirée de carburant.
Ne pas préparer le mauvitune avant que le carburant ne soit pas mum d'un revêtement de cendres.

IT

ISTRUZIONI SULL'USO DEL BARBECUE

ATTENZIONE! La griglia può essere molto calda, non muoverla durante il lavoro!
Non utilizzare all'interno degli ambienti!
ATTENZIONE! Non utilizzare benzina o alcool per accendere o riaccendere dopo lo spegnimento! Utilizzare solo accendini conformi alla norma EN 1860-3!
AVVERTENZA! Tenere bambini e animali domestici fuori dalla portata!

Posizionare il barbecue avvitato saldamente e correttamente su una superficie orizzontale, piana e stabile.
Carico massimo del barbecue: 2,7 kg.
Dimensioni del barbecue: 104 x 68 x 94 [cm].
Non lasciare la griglia senza sorveglianza, se ci sono ancora dei cibi presenti!
Afferrare il manico del barbecue riscaldato con guanti protettivi, non afferrare mai con le mano scoperte.
Dopo aver completato la grigliatura, spegnere la brace con acqua o interrarla nel terreno.
Lasciare la brace nel focolare è un pericolo di incendio!
Quando si usa il barbecue per la prima volta, esso deve essere riscaldato, mentre il carburante deve rimanere accesso per almeno 30 minuti prima di cucinare sul barbecue.
Utilizzare materiale di carbone o briquette di carbone come carburante. La quantità massima di carburante non deve superare la capacità della ciotola. Il carburante non deve fuoriuscire dal bordo superiore della ciotola della vasca del focolare.
Accendere con speciali accendini. I tipo. Piazzare alcune materiale di carbone sull'accendino e dare fuoco. Quando il combustibile prende del fuoco, aggiungere carburante nella quantità desiderata.
Non preparare il cibo fino a quando il carburante non si ricopra di cenere.

NL

GEBRUIKSAANWIJZING GRILL

OPGELET! De grill kan heel warm worden, nie verplaatsen tijdens de werking!
Niet binnen het toepassingsdeel!
OPGELET! Gebruik geen spiritus of benzine om vuur aan te maken of voor ontsteking na uitgaan! Alleen aanmaakblokjes gebruiken die voldoen aan de norm EN 1860-3!
AANDACHTSPUNTEN! Houd uit de buurt van kinderen en huisdieren!

Monteer de grill met bakjes vast de schroeven en leg hem op een horizontale, vlakke en stabiele ondergrond.
Maximale belasting rooster: 2,5 kg.
Afmetingen: 104 x 68 x 94 [cm].
Laat u verbaasen van de plaatje van de roester te veranderen nadat er voedsel op is gelegd!
Pak de hete roosterhandgrepen altijd met ovenhandschoenen aan, nooit met de blote hand.
Na het grillen dust de verkoling koken met water of begraaf ze onder de grond.
Als u dit niet doet, kan de gloeiende kolen een brandgevaar veroorzaken!
Tijdens eerste gebruik dient de grill warm te zijn en moet de brandstof in aanwezigheid van gehouden en dit ten minste gedurende 30 minuten voorde de kookte gewachten op de roester gelegd worden.
Gebruik als brandstof houtskool of houtskoolbriketten. De maximale hoeveelheid brandstof mag niet groter zijn dan de capaciteit van de vuurkommer. De brandstof mag niet over de bovenste rand van de vuurkom uitsteken.
Gebruik voor de ontsteking van speciale veste aanmaakblokjes. Plaats op het aanmaakblokje enkele kooltbriketjes en steek het blokje aan. Wanneer de brandstof vuur vat, voeg gewenste hoeveelheid van brandstof toe.
Geen gerechten bereiden voordat de brandstof met een aslaag niet wordt bedekt.

GR

ΟΔΗΓΙΕΣ ΧΡΗΣΗΣΗ ΤΟΥ ΓΚΡΙΛ

ΠΡΟΣΟΧΗ! Η σχάρα μπορεί να είναι καυτή, μην τη μετακινείτε κατά τη διάρκεια της χρησιμοποίησή!
Μη χρησιμοποιείτε σε εσωτερικούς χώρους!
ΠΡΟΣΟΧΗ! Μη χρησιμοποιείτε οινόπνευμα ή βενζίνη για το άναμμα καθώς και για τον ανάφλεξη ενιν αβίωνα! Χρησιμοποιείστε μόνο τα τεμπέλτσαρα ανταποκρίνεται με τα κανονισμό πρότυπο EN 1860-3!
ΠΡΟΕΙΔΟΠΟΙΗΣΗ! Προστατεύετε από τα παιδιά και τα κατοικίδια ζώα!

Βίδα από τη βαλκάνι και ασφαλή σταθερή τοι ξαβίω. τοποθετήστε τη ψησταριά σε οριζόντιο, ομαλόμορφο και σταθερό υπόβαθρο.
Μέγιστο επιβαλλόμενο ισόβιος: 2,7 κιλ.
Διαστάσεις του ψησταριά: 104 x 68 x 94 [κ].
Μη αφήνετε τη ψησταριά χωρίς επιτήρηση, αν τα τρόφιμα στην πίστα!
Τη χειρολαβή της καυτής ψησταριά πιάστε με προστατευτικά γάντια, ποτέ μην τη πιάστε με γυμνά χέρια.
Κάνοντας ολοκληρώνεις τις ψησταριάς σβήστε τη κάβουνα με νερό ή ανοίξτε τη μετάπειτα μη χώμα.
Αφήνοντας τη κάβουνα μέσα στη φωτιά μπορεί να προκαλέσει πυρκαγιά!
Τη χρωστή φορά, τη καρύ κα θεμελιώνετε και τα κάβουνα πρέπει να είναι αναμμένα για τουλάχιστον 30 λεπτά πριν ξεκινήσετε τη κάβουνα φαγητού στη σχάρα.
Χρησιμοποιείστε μόνο κάρβουνο ή κάρβουνο σε μορφή ξυλάνθρακα. Η μέγιστη ποσότητα καυσίμου δεν μπορεί να είναι μεγαλύτερη από τη χωρητικότητα του κάβου. Τα καύσιμα δεν μπορεί να εξέχει πάνω από τη άκρη του κάβου της κάβου.
Χρησιμοποιείστε ειδικά σκληρά καυστήρες για τη φωτιά. Τοποθετήστε μερικά τρακάλια. Πάνω στο τρακάλια τοποθετήστε μερικά μπρικέτες κάρβουνο κάποιας στιγμή αναμμένα. Τρακάλια τοποθετήστε μερικά μπρικέτες κάρβουνο κάποιας στιγμή αναμμένα.
Μην ετοιμάστε τα τρόφιμα μέχρι οι κάβουνο τα κάλυψε με μια στάχτη.

INSTRUKCJA OBSŁUGI 7

INSTRUKCJA OBSŁUGI 8

INSTRUKCJA OBSŁUGI 9

INSTRUKCJA OBSŁUGI 10

INSTRUKCJA OBSŁUGI 11

INSTRUKCJA OBSŁUGI 12