PL GRILL WĘGLOWY Z TERMOMETREM
EN CHARCOAL BBQ GRILL
DE HOLZKOHLEGRILL
RU ГРИЛЬ-БАРБЕКЮ УГОЛЬНЫЙ
UA ГРИЛЬ-ВУГІЛЬНИЙ
LT ANGLINIS GRILIS
LV KOKOGĻU GRILS
CZ GRIL NA DŘEVĚNÉ UHLÍ
SK GRIL NA DREVENÉ UHLIE
HU FASZÉN GRILL
RO GRATAR CARBUNI
ES BARBACOA DE CARBÓN Y LENA
FR BARBECUE CHARBON DE BOIS
IT GRIGLIA A CARBONE
NL HOUTSKOOLGRILL
GR ΣΧΑΡΑ ΜΕ ΚΑΡΒΟΥΝΟ

Pastime

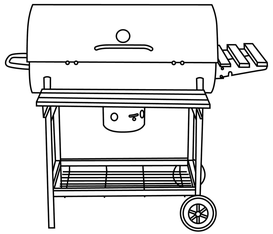

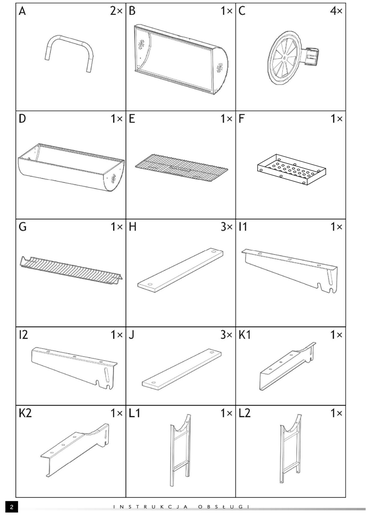

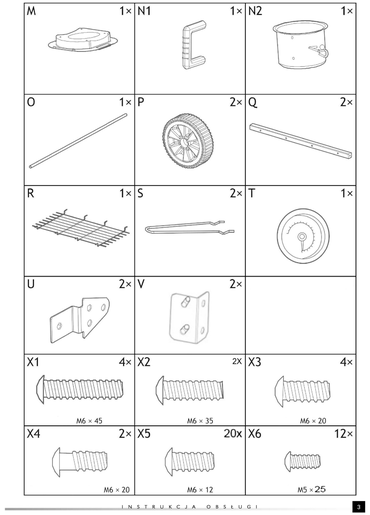

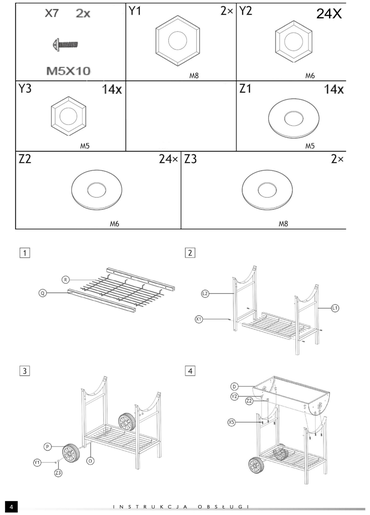

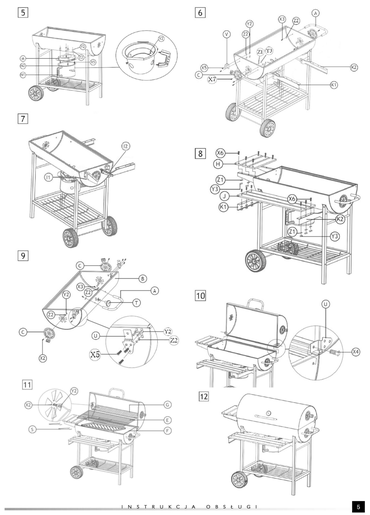

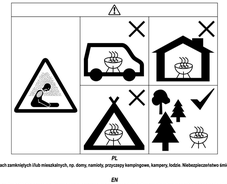

PL

Nie używaj grilla w pomieszczeniach zamkniętych /lub minimalnych, np. domy, namioty, przyczepy kempingowe, kamperzy, łodzie. Niebezpieczeństwo śmiertelnego zatrucia tlenkiem węgla.

EN

Do not use barbeque in confined and/or habitable space e.g. houses, tents, caravans, motor homes, boats. Danger of carbon monoxide poisoning fatality.

DE

Verwenden Sie den Grill nicht in engen und/oder bewohnbaren Räumen, z. Häuser, Zelte, Wohnwagen, Wohnmobile, Boote. Todesgefahr durch Kohlenmonoxidvergiftung.

RU

Не используйте гриль в замкнутом и/или малом пространстве, например, дома, палатки, кемперы, дома на колесах, лодки. Опасность отравления угарным газом со смертельным исходом.

UA

Не використовуйте барбекю в обмеженому та/або придатному для проживання просторі, напр. будинок, намети, караван, автобудинок, човни. Небезпека отруєння чадним газом зі смертельним результатом.

LT

Nenaudokite kepenėlės uždaroje ir (arba) gyvenamoje vietoje, pvz. namai, palapinė, karavanai, namelial ant ratų, valtys. Apsinuodijus anglies monoksidu, kyla mirtinas pavojus.

LV

Neizmantojiet grilu ēkās un/vai apdzīvojamās telpās, piemēram, mājas, telts, treileri, kemperi, laivas. Nāves risks saindēšanās ar oglekļa monoksīdu dēļ.

CZ

Nepoužívejte grill v omezeném a/nebo obytném prostoru, např. domy, stany, karavany, obytné vozy, lodě. Nebezpečí smrtelné otravy oxidem uhelnatým.

SK

Grilovania nepoužívajte v uzavretých a/alebo obývateľných priestoroch, napr. domy, stany, karavany, obytné autá, člny. Nebezpečenstvo smrtiaceho otravy oxidom uhoľnatým.

HU

Ne használjon grillezőt zárt és/vagy lakható helyen, pl. házak, sátrak, lakókocsik, lakókocsik, csónakok. Szén-monoxid-mérgezés miatti halálos kimenetű veszély.

RO

Nu folosiți grătar în spații închise și/sau locuibile, de ex. case, corturi, rulote, caravane, bărci. Pericol de mortalitate prin intoxicație cu monoxid de carbon.

ES

No utilice barbacoas en espacios reducidos y/o habitables, p. casas, tiendas, caravanas, autocaravanas, barcos. Peligro de muerte por envenenamiento por monóxido de carbono.

FR

N'utilisez pas le barbecue in espace clos/et et/ou habitable, par ex. maisons, tentes, caravanes, camping-cars, bateaux. Danger de mort par empoisonnement au monoxyde de carbone.

IT

Non utilizzare il barbecue in spazi ristretti e/o abitabili, ad es. case, tende, roulotte, camper, barche. Pericolo di morte per avvelenamento da monossido di carbonio.

NL

Gebruik de barbecue niet in een besloten en/of bewoonbare ruimte, b.v. huizen, tenten, caravans, campers, boten. Gevaar voor dodelijke koolmonoxidevergiftiging.

GR

Μη χρησιμοποιείτε μπαρμπεκιού σε περιορισμένο ή/και κατοικήσιμο χώρο π.χ. σπίτια, σκηνές, τροχόσπιτα, μηχανοκίνητα σπίτια, βάρκες. Κίνδυνος θανατηφόρου δηλητηριάσεως από μονοξείδιο του άνθρακα.

PL

INSTRUKCJA UŻYTKOWANIA GRILLA

UWAGA! Grill może być bardzo gorący, nie przesuwać podczas pracy!
Do not use the grill in interior!
UWAGA! Nie używać spirytusu ani benzyny do rozpalania, oraz poczekaje zapalenia po zapłonie!! Używać wyłącznie podkładu zgodnych z EN 1860-2!
OSTRZEŻENIE! Chronić przed dziećmi dzieci i zwierzęt domowych!

Mocno i pewnie stepony krukami grill ustawić na poziomym, równym i stabilnym podłożu.
Maksymalne obciążenie rusztu: 3,0 kg.
Wymiary grilla: 104 x 69 x 94 [cm]
Do zamocowania termometru, jeżeli na nakrów zmaluje się żywność!
Uchwyt rozgrzewnego nadto chwytać przez rękawice ochronne, nigdy nie chwytać nieosłoniętą dłonią.
Po zakończonej grillowania dar ugasić wodą lub zabezpieć w ziemi.
Pozostawienie żaru w paleniska grozi pożarem!
Grill nie używać w pomieszczeniach zamkniętych, a jeśli używamy w formie rozdzaiorowej, przez co naprawę, 30 minut przed przygotowaniem potrzeba na grilu.
Jako paliwo stosować węgiel drzewny lub brykiety węgla drzewnego. Maksymalna ilość paliwa nie powinna przekraczać 2/3 przestrzeni misy paleniska. Paliwo nie można wystawiać poniej górnej krawędzi misy paleniska.
Rozpalać używając specjalnych podpałek statych. Na podpałce ułożyć kilka brykietów węgla i podłożyć podpałkę. Gdy paliwo zajmie się ogniem dosypać paliwo do pożądanej ilości.
Nie przyrządzać potraw zanim paliwo nie pokryje się powłoką popiołu.

EN

INSTRUCTIONS FOR OPERATION OF THE GRILL

ATTENTION! The grill may be very hot, do not move it during work!
Do not use the grill in interior!
ATTENTION! Do not use spirit or gasoline to start or to restart fire! Use solely kindling matches according to EN 1860-2!
WARNING! Protect from children and household animals!

Place the grill, tightened securely with screws, on a flat, even and stable surface.
Maximum load of the grill: 3,0 kg.
Dimensions of the grill: 104 x 69 x 94 [cm]
Do not change the position of the grill, if there is food on it!
Hold the handles of a hot grill with protective gloves, do not ever do that with unprotected hands.
After finishing the grill, extinguish with water or bury in the ground.
Leaving embers in the grill implies a risk of fire!
When the grill is used for the first time, it should be hot and the fuel should be left burning for at least 30 minutes before grilling.
Use charcoal or briquettes! coal as fuel. Maximum amount of fuel must not exceed the capacity of the bowl. The fuel must not exceed the upper edge of the bowl.
Start the grill using special solid kindling. Place a couple of coal briquettes on the kindling and light a match. Once the fuel is on fire, add the required amount of fuel.
Do not prepare food before the fuel is covered with a layer of ash.

DE

NUTZUNGSHINWEISE FÜR DEN GRILL

HINWEIS! Der Grill kann sehr heiß sein; während des Funktionsbetriebes nicht verschieben!
Nicht innerhalb von Räumen verwenden!
WARNUNG! Nicht versuchen, den Grill mit Spiritus noch Benzin zum Anzünden bzw. zum erneuten Anzünden nach dem Erlöschen! Es sind ausschließlich Anzünder entsprechend der Norm EN 1860-2 zu verwenden!
WARNUNG! Von dem Zugriff von Kindern und Haustieren schützen!

Der fest und sicher verschraubte Grill ist auf einem horizontalen, ebenen und stabilen Untergrund aufzustellen.
Maximale Belastung des Rostes: 3,0 kg.
Abmessungen des Grills: 104 x 69 x 94 [cm]
Die Lage des Rostes darf nicht verändert werden, wenn sich auf dem Rost Lebensmittel befindet!
Der Grill das erhitzten Rostes ist nur mit Schutzhandschuhen anzufassen und niemals mit bloßer Hand.
Nach Beenden des Grillens muss man die Glut mit Wasser löschen oder in der Erde vergraben.
Es besteht Brandgefahr, wenn die Glut in der Feuerstätte verbleibt!
Beim ersten Gebrauch des Grills sollte der Grill mindestens 30 Minuten vor dem Zubereiten von Speisen schon vorgeheizt und der Brennstoff gzünend sein.
Als Brennstoff Holzkohle oder Kohlebriketts verwenden. Die maximale Brennstoffmenge darf nicht größer als die Kapazität der Feuerungsmulde sein. Der Brennstoff darf nicht über den oberen Rand der Feuerungsmulde hinausstehen.
Mit speziellen festen Anzündwürfeln den Grill anzünden in fester Form. Auf den Anzünder werden dann die Kohlebriketts gelegt und angezündet. Wenn das Feuer den Brennstoff angreift, kann man noch Brennstoff in gewünschter Menge nachfüllen.
Erst wenn der Brennstoff einen Aschebelag hat, kann man mit der Zubereitung der Speisen beginnen.

RU

ИНСТРУКЦИЯ ПО ЭКСПЛУАТАЦИИ ГРИЛЯ-БАРБЕКЮ

ВНИМАНИЕ! Гриль-барбекю может быть очень горячим, поэтому запрещается перемещать его во время использования!
Не использовать внутри помещений!
ВНИМАНИЕ! Не использовать спирт или бензин для розжигания или повторного разжигания огня, если он погас! Использовать только растопки соответствующие стандарту EN 1860-2!
ПРЕДУПРЕЖДЕНИЕ! Хранить в недоступным для детей и домашних животных месте!

Сильно и надежно сменочный гриль-барбекю установить на горизонтальной, ровной и устойчивой поверхности.
Максимальная нагрузка на решетку: 3,0 кг.
Размеры гриля: 104 x 69 x 94 [см]
Не изменять положение решетки, если на ней находится пища!
Ручки разогретой решетки можно брать только в защитных перчатках, запрещено брать не прикрытой рукой.
После окончания приготовления надо необходимо погасить жарой или закопать в землю.
Если жар оставится в чаше, это может привести к пожару!
Гриль не использовать в помещениях, а если используем в виде приготовления пищи только должно подготовиться в расстоянии составлено в течение не менее 30 минут.
В качестве топлива следует использовать древесный уголь или брикеты древесного угля. Максимальное количество топлива не может быть больше, чем емкость чаши топлива. Топливо не должно выступать над верхним краем чаши.
Разжигать с использованием специальных твердых растопок. Положить на растопку несколько угольных брикетов и зажечь их. Когда топливо воспламенится, добавить требуемое количество топлива.
Не готовить пищу, прежде чем топливо не покроется слоем пепла.

UA

ІНСТРУКЦІЯ З ЕКСПЛУАТАЦІЇ ГРИЛЯ-БАРБЕКЮ

УВАГА! Гриль-барбекю може бути дуже гарячим, тому забороняється переносити його під час використання!
Не використовувати всередині приміщень!
УВАГА! Не використовувати спирт або бензин для розпалювання або повторного розпалювання вогню, якщо він погас! Використовувати тільки розпалювачі, що відповідають стандарту EN 1860-2!
ПОПЕРЕДЖЕННЯ! Зберігати в недоступному для дітей і домашніх тварин місці!

Сильно і надійно скручений гриль-барбекю встановити на горизонтальній, рівній і стійкій поверхні.
Максимальне навантаження на решітку: 3,0 кг.
Розміри гриля: 104 x 69 x 94 [см]
Не змінювати положення решітки, якщо на ній знаходиться їжа!
Ручки розігрітої решітки можна брати тільки в захисних перчатках, заборонено брати її голими руками.
Після закінчення приготування від'єднати гриль і залити водою, або закопати в землю.
Залишати жар в грилі небезпечно!
Гриль не використовувати в приміщеннях, а якщо використовуємо у вигляді приготування їжі тільки повинно бути підготовлено в відстані складає не менше ніж 30 хвилин.
Як паливо використовувати вугільні брикети або деревне вугілля. Максимальна кількість палива не повинна перевищувати 2/3 простору чаші для вогню.
Розпалювати з використанням спеціальних твердих розпалювачів. Покласти на розпалювач декілька вугільних брикетів і запалити їх. Коли паливо загорілося, додати необхідну кількість палива.
Не починати готувати страви, поки паливо не покриється шаром попелу.

LT

GRILIO NAUDOJIMO INSTRUKCIJA

DĖMESIO! Grilis gali būti labai karštas, nekeisti jo vietos/jėga vykdos darbo metu!
Grilio nenaudoti patalpų viduje!
DĖMESIO! Nenaudoti spirtu arba benzinu nei grilio užkūrimui nei pakartotinam uždegimui jeu užgesus! Naudoti tik prakuros atitinkančia norma EN 1860-2!
ĮSPĖJIMAS! Saugoti grilį nuo vaikų ir namėnų gyvūnų, kad jos jo nepriliečiai!

Stiprai ir patikimai varžtais suveržę grilį pastatyti ant horizontalaus, lygaus ir stabilaus pagrindo.
Maksimalus rešetės krovinys: 3,0 kg.
Grilio matmenys: 104 x 69 x 94 [cm]
Rešetės padėties negalima keisti, jeigu ant ankšto yra maistas!
Karštą rešetės kotelį paiimti ar aizsarotīties ūsai, naštiné izmanot tikai roku.
Pilc ceptenes pabeigšanas kartumu nodzēst ar ūdeni vai ierakt zemē.
Kūrenuma atstāšana var ierosināt ugunsgrēku.
Pirmais lietošanas gadījums grilu jāsilda labi uzsildīts, un degoviela saglabāta karstā formā vismaz 30 minūtes pirms ēdiena gatavošanas sākšanas.
Kā degvielu izmantot ogļugunī vai kokogļu briketi. Degvielas maksimālais daudzums nevar pārsniegt kurtuves tīstokļa līkumu. Degviela nevar izlīdināt virs kurtuves tīstokļa augšējās malas.
Ieslēgšanai izmantot speciālos cietos ātrās ieslēgšanas briketes, aizdegt ieksā. Kad degviela sāka degt, pārliet degvielu – tās nepietiekamam daudzumam.
Nedrīkst sagatavot ēdienus, ja degviela nav sadzīst par pelnu apvalku.

LV

GRILA LIETOŠANAS INSTRUKCIJA

UZMANĪBU! Grills var būt ļoti karsts, nepārvietot darba laikā!
Nelietot grilu telpās!
UZMANĪBU! Nedrīkst izmantot spirtu vai benzīnu aizdedzgunai vai atkārtotai aizdedzgunai pēc nodzēšanas! Lietot tikai iekurs, kas atbilst normai EN 1860-2!
BRĪDINĀJUMS! Sargāt no bērniem un mājdzīvniekiem dzīvniekiem!

Stipri un drošā saskrūvēto grilu uzstādīt uz horizontālas, gludas un stabilas virsmas.
Režģa maksimālā slodze: 3,0 kg.
Grila izmēri: 104 x 69 x 94 [cm]
Nemainīt režģa stāvokli, ja uz tā atrodas pārtikas produkti!
Karsta režģa turēšiga jaizmanot ar aizsarātīties cimdi, naštiné izmanot tikai roku.
Pēc ceptenes pabeigšanas kartumu nodzēst ar ūdeni vai ierakt zemē.
Kūrenuma atstāšana var ierosināt ugunsgrēku.
Pirmais lietošanas gadījums grilu jāsilda labi uzsildīts, un degoviela saglabāta karstā formā vismaz 30 minūtes pirms ēdiena gatavošanas sākšanas.
Kā degvielu izmantot ogļugunī vai kokogļu briketi. Degvielas maksimālais daudzums nevar pārsniegt kurtuves tīstokļa līkumu. Degviela nevar izlīdināt virs kurtuves tīstokļa augšējās malas.
Ieslēgšanai izmantot speciālos cietos ātrās ieslēgšanas briketes, aizdegt ieksā. Kad degviela sāka degt, pārliet degvielu – tās nepietiekamam daudzumam.
Nedrīkst sagatavot ēdienus, ja degviela nav sadzīst par pelnu apvalku.

HU

HASZNÁLATI UTASÍTÁS

FIGYELEM! A grill nagyon forró lehet, ne tolgassa munka közben!
Ne használja a grillezőt zárt térben!
FIGYELEM! Ne használjon szeszfőzőt, sem benzint a begyújtáshoz, ill. az újragyújtáshoz, ha kialszik! Kizárólag az EN 1860-2 szabványnak megfelelő gyújtóst használjon!
BIZTONSÁGI ÉRTESÍTŐ! A terméket a gyermekektől és háziállatoktól elzárva kell tartani!

A csavarokkal erősen és biztosan összeszerezett grill ezre ke stabil alapzata állítsa.
A rost maximális terhelhetősége: 3,0 kg.
A grill méretei: 104 x 69 x 94 [cm]
Ne mozgassa a rostot, amikor az ételek vannak rajta!
A meleg rostot csak a grillkesztyűben szabad megfogni, soha nem csupaszkézzel.
A grillezés befejezése után a parázs vizzel el kell oltani, vagy földbe el kell temetni.
Ha a parázs a tűzhely helyen hagyja, az tűzet okozhat!
Az első használat után a grillnek fel kell melegednie, a tüzelőanyag pedig úgy kell alkalmazni, hogy legalább 30 percig égjen, mielőtt megkezdi az ételek elkészítése.
Tüzelőanyagként használjon faszenet vagy fapaszta brikettet. A tüzelőanyag maximális mennyisége sohasem lehet több, mint a tűzrost táljának térfogata. A tüzelőanyag ne álmat ki a tűzrost táljának felső szélétől.
A tüzet speciális, szilárd gyújtóanyat felhasználva. A gyújtóra tegyen néhány szem faszén brikettet, és gyújtsa meg a gyújtót. Amikor a tüzelőanyag begyullad, szórja rá a kívánt mennyiségű tüzelőanyagot.
Ne kezdjen ételt az étel, amíg a tüzelőanyagot hamuréteg nem borítja.

RO

INSTRUCȚIUNI DE UTILIZARE A GRĂTARULUI

ATENȚIE! Grătarul poate fi foarte fierbinte, nu deplasați pe durata de utilizare!
Nu folosiți în încăperi!
ATENȚIE! Nu folosiți spirt sau benzină pentru a reaprinde combustibilul după ce se stinge! Folosiți doar aprinzătoare conforme cu EN 1860-2!
AVERTISMENT! Nu lăsați la îndemâna copiilor și a animalelor casnice!

Așezați grătarul strâns pulsemic și fermi cu puruburi pe o suprafață orizontală, netedă și stabilă.
Sarcina maximă a grătarului: 3,0 kg.
Dimensiuni grătar: 104 x 69 x 94 [cm]
Nu schimbați poziția grătarului dacă pe aceasta se află alimente!
Mânerul grătarului fierbinte poate fi prins doar cu mănuși de protecție, nu primește niciodată cu mâna goală.
După ce ați terminat de frigt pe grătar stingeți jeruul cu apă sau îngropați-l în pământ.
Jeruul lăsat în grătar poate provoca incendiu!
La prima utilizare a grătarului acesta trebuie frâdzăit, se combustibilul trebuie menținut jeruul timp de cel puțin 30 minute înainte de a începe gătirea alimentelor.
Drept combustibil folosiți cărbune de lemn sau brichetă din cărbune de lemn. Cantitatea maximă de combustibil nu poate fi mai mare decât volumul bazinului grătarului.Combustibilul nu trebuie să depășească marginea de sus a bazinului grătarului.
Folosiți cărți aprinzătoi fermeți aprinzătoarele solide speciale. Pe aprinzător așezați câteva bucăți de cărbune și aprindeți-le. Atunci cînd combustibil aprinzătoiul, folosiți câteva bucăți de cărbune și adăugați cantitatea dorită de combustibil.
Nu pregătiți mâncare înainte ca pe combustibil să nu se depună un strat de cenușă.

ES

INSTRUCCIONES DE USO DEL ASADOR

ATENCIÓN! El asador puede estar muy caliente, ¡no lo mueva durante el trabajo!
No utilice el asador en interiores!
ATENCIÓN! No use alcohol ni gasolina para encender y encender de nuevo el material combustible apagado! ¡Use únicamente encendajas que cumplan los requisitos de la norma EN 1860-2!
ADVERTENCIA! Protejo el asador ante niños y animales!

Coloque el asador, enamitado de una manera segura con tornillos, en una superficie plana y estable.
Carga máxima de la parrilla: 3,0 kg.
Dimensiones del asador: 104 x 69 x 94 [cm]
Como especialmente cuando se cocina, no cambie la posición de la parrilla!
Para sacar la parrilla caliente, use guantes de protección. No toque el mango caliente de la tapa de asador con una mano no protegida.
Una vez terminado el asado, apague las brasas con agua o entiérralas.
Dejar las brasas dentro del asador implica riesgo de incendio!
Antes de usar el asador por vez primera es menester calentarlo y el material combustible debe mantenerse encendido por lo menos 30 minutos antes de comenzar a preparar la comida.
Como material combustible se debe usar carbón de leña o briquetas de carbón de leña. La cantidad máxima de material combustible no debe excederla la capacidad de la escudilla del asador. El combustible no debe sobrepasar el borde superior de la escudilla del asador.
Encienda el material combustible usando encendajas especiales sólidas. Sobre la encendaja coloque unas briquetas de carbón y encienda la encendaja. Cuando el material combustible empiece a quemarse, agregue la cantidad requerida del material combustible.
No prepare alimentos antes de que el material combustible se cubra con una capa de ceniza.

FR

MODE D'EMPLOI GRILLE

REMARQUE! Barbecue peut être très chaude, ne pas bouger pendant le fonctionnement!
Ne pas utiliser à l'intérieur!
REMARQUE! Ne pas utiliser d'alcool ou de l'essence pour enflammer et rallumage après extinction! Utiliser uniquement des allume-feu conformes à la norme EN 1860-2!
ATTENTION! Tenir hors de portée des enfants et des animaux!

La grille étaée et tonsolée sentée doit être située sur une surface horizontale, plane et stable.
La grille a une charge maximale de 3,0 kg.
Les dimensions de la grille 104 x 69 x 94 [cm]
Ne pas changer la position de la grille, si sur la grille il y a la nourriture!
La poignée de grille chaude doit être attrapée avec des gants de protection, ne jamais tenir la main nue.
Après la cuisson éteindre le feu avec de l'eau ou l'enfouir dans le sol.
En restant de la chaleur de la grille on pourrait provoquer un incendie.
Lors de la première utilisation de la grille, la grille doit être chauffée.
Tzzelżaczynajmniej kwadrans faszerować węgiel lub briquettes. A Żzelżaczynaj maximalnie mieszając schwaam lefet étale, mint a tzzter tzżjarnak tirrtigaza. A tzzelżaczynaj ne ilmat ki a tzzter tzżjarnak felső szélétől.
A tüzet speciális, szilárd gyújtóanyat kell meggyújtani. A gyújtóra tegyen néhány szem faszén briquettes, és gyújtsa meg a gyújtót. Amikor a tüzelőanyag begyullad, szórja rá a kívánt mennyiségű tüzelőanyagot.
Ne kezdjen ételt az étel, amíg a tüzelőanyagot hamuréteg nem borítja.

IT

ISTRUZIONI SULL'USO DEL BARBECUE

ATTENZIONE! La griglia può essere molto calda, non muoverla durante il lavoro!
Non utilizzare all'interno degli ambienti!
ATTENZIONE! Non usare spirito o benzina per accendere e riaccendere dopo lo spegnimento! Utilizzare solo accendini conformi a EN 1860-2!
AVVERTENZA! Tenere bambini e animali domestici fuori dalla portata!

Posizionare il barbecue avvitato saldamente e correttamente su una superficie orizzontale, piana e stabile.
Carico massimo del barbecue: 3,0 kg.
Dimensioni del barbecue: 104 x 69 x 94 [cm]
Non modificare la posizione della griglia, se su di essa ci sia del cibo presente!
Afferrare il manico del barbecue riscaldato con guanti protettivi, non afferrare mai con la mano scoperta.
Una volta completata la grigliatura, spegnere la brace con acqua o interrarla nel terreno.
Lasciare la brace nel focolare è un pericolo di incendio!
Quando si usa il barbecue per la prima volta, esso deve essere riscaldato, mentre il carburante deve rimanere acceso per almeno 30 minuti prima di cucinare sul barbecue.
Come carburante usare carbone o briquette di carbone. Il carburante in quantità massima di combustibile non deve essere superiore alla capacità della vasca del focolare. Il carburante non deve sporgere oltre il bordo superiore della vasca del focolare.
Accendere con speciali accendini i fissi. Piazzare alcune mattonelle di carbone sull'accendino e fare fuoco. Quando il combustibile prende del fuoco, aggiungere carburante nella quantità desiderata.
Non preparare il cibo fino a quando il carburante non si ricopra di cenere.

NL

GEBRUIKSAANWIJZING GRILL

OPGELET! De grill kan heel warm worden, nie verplaatsen tijdens de werking!
Niet binnen! Niet binnengebruik!
OPGELET! Gebruik geen spiritus of benzine om vuur aan te maken of voor ontsteking na uitdoven! Alleen aanmaakblokjes conform EN 1860-2 gebruiken!
WAARSCHUWING! Houd de kinderen en huisdieren uit de buurt!

Monteer de grill met behulp van de schroeven en leg hem op een horizontale, even en stabiele ondergrond.
Maximale belasting rooster: 3,0 kg.
Afmetingen: 104 x 69 x 94 [cm]
Het is verboden om de positie van de rooster te veranderen nadat er voedsel op is gelegd!
Pak de hete grillhandgrepen alleen met gebruik van een handgreep van een hete rooster niet te pakken. Nooit met blote handen vastpakken.
Na het grillen dient de verhitte kolen met water of begraaf ze onder de grond.
Wegens brandgevaar laat de verhitte kolen nooit vooruit afkoelen!
Tijdens eerste gebruik dient de grill verhit te zijn en de brandstof in aangemaste vorm gebruiken minstens 30 minuten voordat u begint met koken. Als brandstof kan houtskool of houtskoolbriketten dienen. Gebruik houtskool of houtskoolbriketten als brandstof. De maximale hoeveelheid van brandstof mag niet groter zijn dan de capaciteit van de vuurkommet. De brandstof mag niet over de bovenste rand van de vuurkommet uitstekken.
Maak vuur aan met behulp van speciale vaste aanmaakblokjes. Plaats op het aanmaakblokje enkele kooltbriketjes en steek het blokje aan. Wanneer de brandstof vuur vat, voeg gewenste hoeveelheid van brandstof toe.
Geen gerechten bereiden voordat de brandstof met een aslaag niet word bedekt.

GR

ΟΔΗΓΙΕΣ ΧΕΙΡΙΣΜΟΥ ΤΟΥ ΓΚΡΙΛ

ΠΡΟΣΟΧΗ! Η σχάρα μπορεί να είναι καυτή, μην τη μετακινείτε κατά τη διάρκεια της εργασίας!
Μη χρησιμοποιείτε σε εσωτερικούς χώρους!
ΠΡΟΣΟΧΗ: Μη χρησιμοποιείτε το οινόπνεύμα ή τη βενζίνη για το άναμμα καθώς και για την ανάμμαη φωτιάς στον σβήσαν! Χρησιμοποιείστε μόνο τα πρακτικευμένα: ανταμμοκαλάμια με τα εκφωνεμένα πρότυπα EN 1860-2!
ΠΡΟΕΙΔΟΠΟΙΗΣΗ! Προστατεύεστε από τα παιδιά και τα κατοικίδια ζώα!
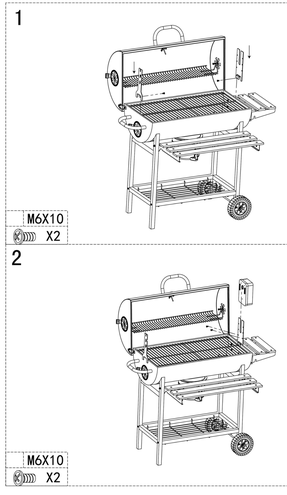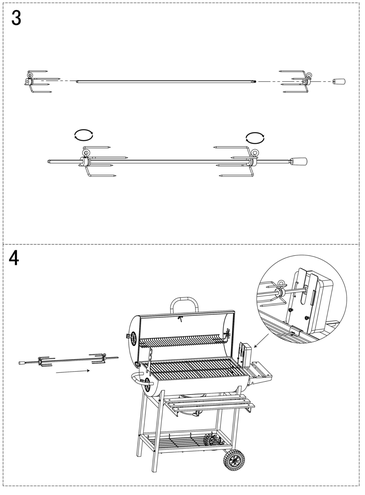
Μετά από τη δοκιμή και σφιχτά εύκαιρη τιμή κάνει τη σχάρα, τοποθετήστε τη ωμά σε επίπεδη, ομαλόμορφη και σταθερή επιφάνεια.
Μέγιστο σταθερωτο φορτίο: 3,0 κιλ.
Διαστάσεις της σχάρας: 104 x 69 x 94 [εκ]
Δεν επιτρέπονται μπαζάρισε τοποθέτησης της σχάρας! Μη κάνετε τις μπάρμπι φαγητού!
Τα χερούλια της καυτής σχάρας πιάστε με προστατευτικά γάντια, ποτέ μην τα πιάνετε με χωρίς γάντια.
Αφήνοντας ανεξαρτήτα κάζβονα μπορείτε να τρομοκάσετε κορφανά!
Την πρώτη φορά, το ψησταί κα θεμελίστε κάτι κι κάνοντας πρότεν κα ένα αναμμένο μη τουλάχιστον 30 λεπτά πριν αρχίσετε τη μαγειρική διαδικασία.
Χρησιμοποιήστε μη κάνοντα τα ξυλανθρακίτες ή τις μπριμπίζες. Η μέγιστη ποσότητα καυσίμου μου δεν μπορεί να ένα μεγαλύτερο από τη φωτοστάτστο του κάδου. Το καύσιμο δεν μπορεί να εξέχει πάνω από τις άκρες του κάδου της ασίας.
Ανάψτε τα καύσιμα με τα ειδικά μη τα κάνλιμα τα κάνλιμα με μια στάτιμαστη ανάμμη. Πάνω στο τηλεκτρικό τα τρόμοι μικρά τα κάνλιμα τρόπο κα ένα αναμμένο μη τουλάχιστον 30 λεπτά πριν αρχίσετε τη μαγειρική διαδικασία.
Χρησιμοποιήστε ξυλάνθρακες ή τα κάνλιμα τρόπο κα ένα αναμμένο μη τουλάχιστον 30 λεπτά πριν αρχίσετε τη μαγειρική διαδικασία.
Μη μαγειρεύετε τα φαγητά πριν η ποσότητα κάνλιμα κα ένα αναμμένο μη τουλάχιστον 30 λεπτά πριν αρχίσετε τη μαγειρική διαδικασία.