慈溪市科发电子有限公司
CIXI KEFA ELECTRONICS CO.,LTD.

产品规格书

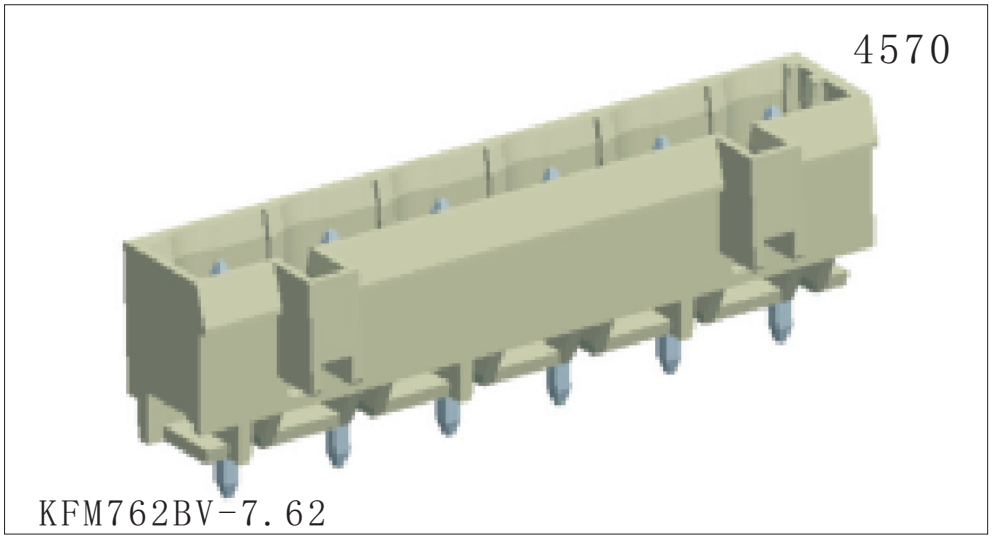

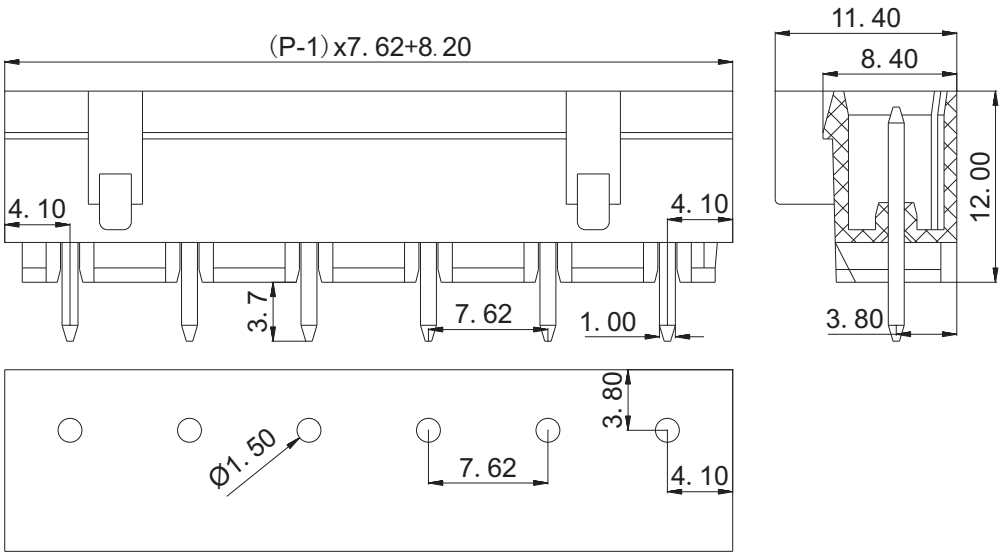

认证	CE	
电气性能		
参考标准	UL	IEC
额定电压	300V	400V
额定电流	10A	15A
耐 电 压	AC2500V/1Min	
机械性能		
温度范围	-40℃—+105℃	
尺寸		
间距	7.62mm	
极数	2P-24P	
材质及电镀		
塑体	PA66 UL94V-0	
焊针	黄铜 镀锡	

订购方式：

□□□ — □□ P — □ □ — □□□

客户要求

型号 间距 极数

1	单倍间距
2	双倍间距

颜色

1	灰色	4	绿色	7	透明
2	蓝色	5	橙色	8	黄色
3	黑色	6	红色	9	白色

mm (INCH)

THIROANGIF PROJECTION

慈溪市科发电子有限公司
CIXI KEFA ELECTRONICS CO.,LTD.

NAME KFM762BV-7.62