参数

| 型号 | 相数 | 频率 | 极数 | 电压 | | 电流 | 流量 | 极限压差 | 极限压力 | 噪声 | 重量 |
|---|---|---|---|---|---|---|---|---|---|---|---|
| | | Hz | | V | | A | $m^3/h$ | mbar | mbar | dB(A) | Kg |
| 3NB 550-1AAT37 | 3 | 50 | 4 | 350-460△ | 610-725Y | 8.4△ /4.8Y | 480 | -230 | 200 | 69 | 75 |
| | | 60 | 4.8 | 400-500△ | 690-725Y | 8.2△ /4.7Y | 565 | -170 | 140 | 74 | |

曲线

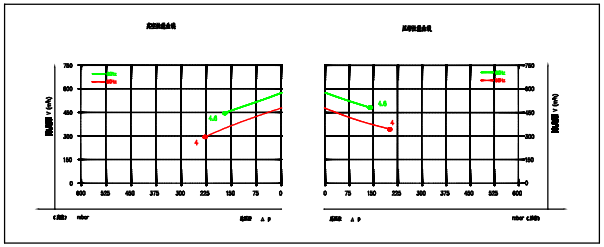
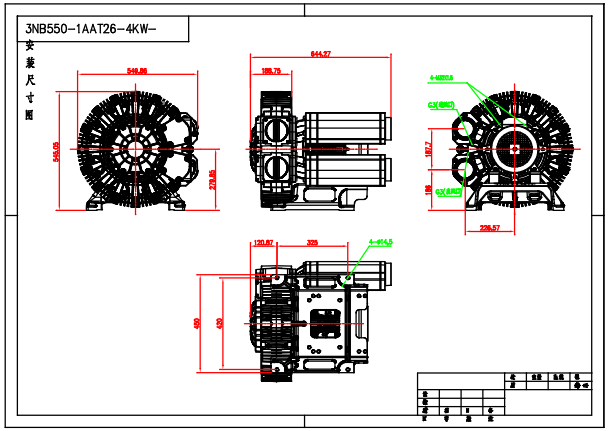
安装尺寸图